EURO SPLIT

NOTRE GAMME DE GOULOTTE INNOVANTE

La prochaine évolution des solutions de goulotte. Compatibilité sans faille avec les systèmes actuels sur le marché, conçus pour la performance et la facilité.

Notre célèbre EuroPlusPro évolue en EuroSplit, une toute nouvelle solution de goulotte aux performances accrues et au design épuré.

Une large gamme de modèles permettant de couvrir tous les types d'installation - EuroSplit et ClimaPlus
· Des accessoires compatibles entre modèles et avec d'autres marques
· Un film de protection complet partout et un emballage de haute qualité
· Un service de personnalisation pour répondre à tous vos besoins

COMPATIBILITÉ AMÉLIORÉE

La goulotte EuroSplit au format 80x60 est directement compatible avec les systèmes les plus connus, ce qui en fait le choix idéal pour les installateurs qui veulent éviter les pertes ou les modifications.

CARACTÉRISTIQUES COMPLÈTES

EuroSplit offre une protection complète grâce à un film protecteur qui couvre l'intégralité de la surface, et propose une large gamme de dimensions et de couleurs pour répondre aux exigences de tous les projets.

FACILITÉ D'INSTALLATION

L'EuroSplit permet aux installateurs d'utiliser les mêmes accessoires que l'EuroPlusPro et le ClimaPlus sans aucune modification.

DES CONNEXIONS TRANSPARENTES

Grâce à des réducteurs, EuroSplit peut être raccordé à une variété d'autres tailles, ce qui garantit la flexibilité de vos installations.

QUALITÉ SUPÉRIEURE

Fabriqué en Italie, EuroSplit respecte les normes de qualité les plus strictes, ce qui garantit sa fiabilité et ses performances à long terme.

AxB	COD. BLANC PUR	COD. BLANC SIGNAL	COD. IVOIRE	COD. GRIS ANTHRACITE	COD. NOIR
65 x 50	**9841-002-08**	**9841-002-11**	**9841-002-15**		
70 x 55	**9844-002-08**	**9844-002-11**	**9844-002-15**		
80 x 60	**9855-002-08**	**9855-002-11**	**9855-002-15**	**9855-002-16**	**9855-107-95**
90 x 65	**9842-002-08**	**9842-002-11**	**9842-002-15**		
110 x 75	**9846-002-08/2**	**9846-002-11**	**9846-002-15**		
125 x 75	**9843-002-08/2**	**9843-002-11**	**9843-002-15**		

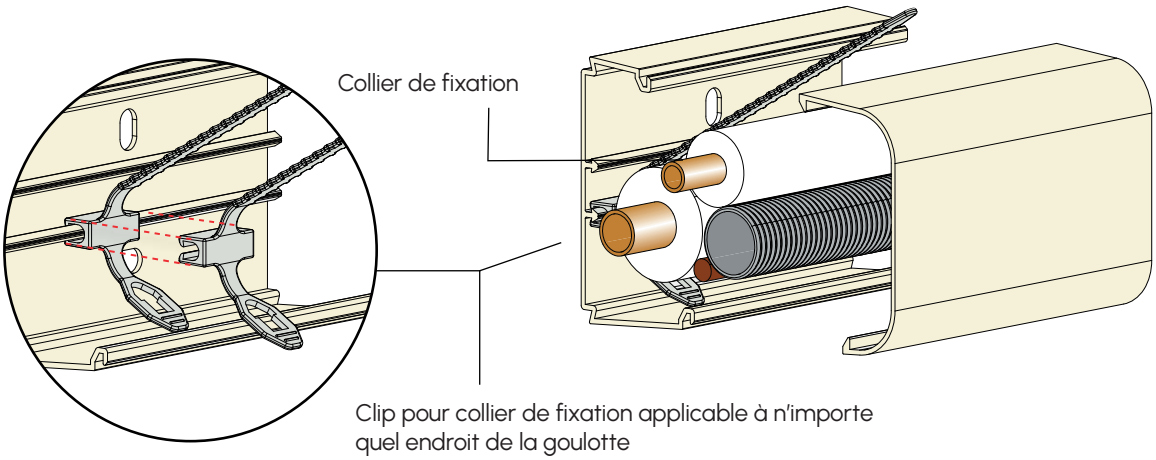

Informations correctes au moment de publication.