PERISTALTISCHE POMPEN

Binnenkort verkrijgbaar! Dezelfde pumps, nieuwe naam!

Ultra Black Air

CONDENSAFVOERPOMP MET VLOTTER BAKJE

De nieuwe Ultra Black Air biedt uitstekende betrouwbaarheid met een toonaangevende 5 jaar garantie*. Deze versie is gebouwd op stappenmotor technologie en softwareregeling en biedt een door de gebruiker programmeerbare snelheidsregeling aan om hoorbaar geluid en buisslijtage te minimaliseren.

Max. debiet 15 l/h

Max. net. opv.hoogte 12 m (debiet 15 l/h)

1.12 kg

HOOFDKENMERKEN

- 5 jaar garantie*
- Configureerbare motorsnelheid
- Flexibele installatie met uitstekende lift
- Eenvoudig te installeren met gepatenteerde montagetechnologie
- Activeringsschakelaar temperatuursensor
- Laag bedrijfsgeluid

TOEPASSINGEN

- Hoge wand-splitsystemen; gesloten units; staande & chassisunits
- Tot 20kW / 68,000Btu/h

✓**Perfect voor...** hotelkamers en andere afgelegen installatielocaties

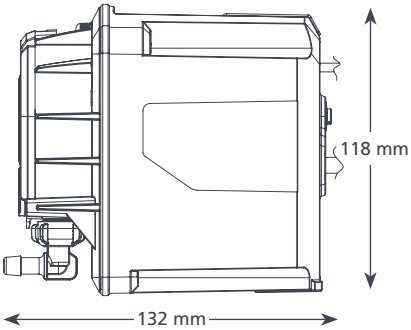

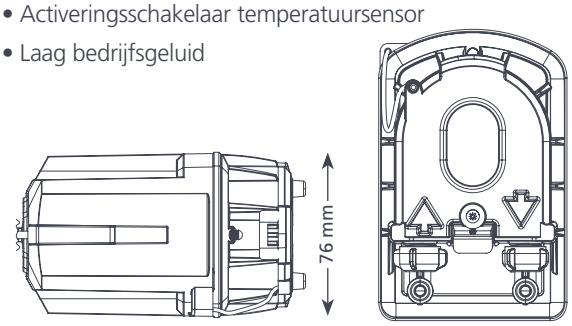

@ 110-230 VAC 50/60Hz	
Max. debiet	15L/h @ 12m opv.hoogte
Max. opvoerhoogte	12 m
Max. aanzuighoogte	3 m
dB(A) @ 1m	21
Voeding	110-230 VAC, 0.2A, 50/60Hz
Classificatie	Continu
Classificatie	II toestel ⧈
Max. vermogen unit	20kW / 68,000 Btu/h
Max. watertemp.	40°C / 104°F
Inlaat/uitlaat	6mm binnendiam.
IP bescherming	IP24
Veiligheidsschakelaar	5A NC relais
Zelfaanzuigend	✓

* exclusief buis en onder voorbehoud van correcte installatie en bediening

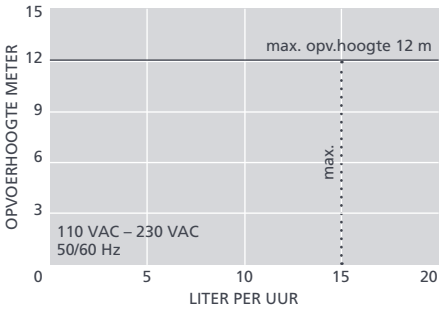

OPTIES

Ultra Black Air	FP3390

VOORGESTELDE XTRA ACCESSOIRES

Omschrijving	Onderdeelnr.
Reserve slangpompset	FP3394
Zekering 1 A	FP2620
Slangadapter voor rioolaansluiting	FP2038

Neem een kijkje bij ons Aspen Xtra assortiment voor meer installatiehulpstukken

DE DOOS BEVAT

Peristaltische pomp • 3m Plug & Play voedings-/sensorkabel • Wandmontagebeugel • Bevestigingsset • Installatiehandleiding

Download de handleiding bij aspenpumps.com

Informatie is correct bij het ter perse gaan.