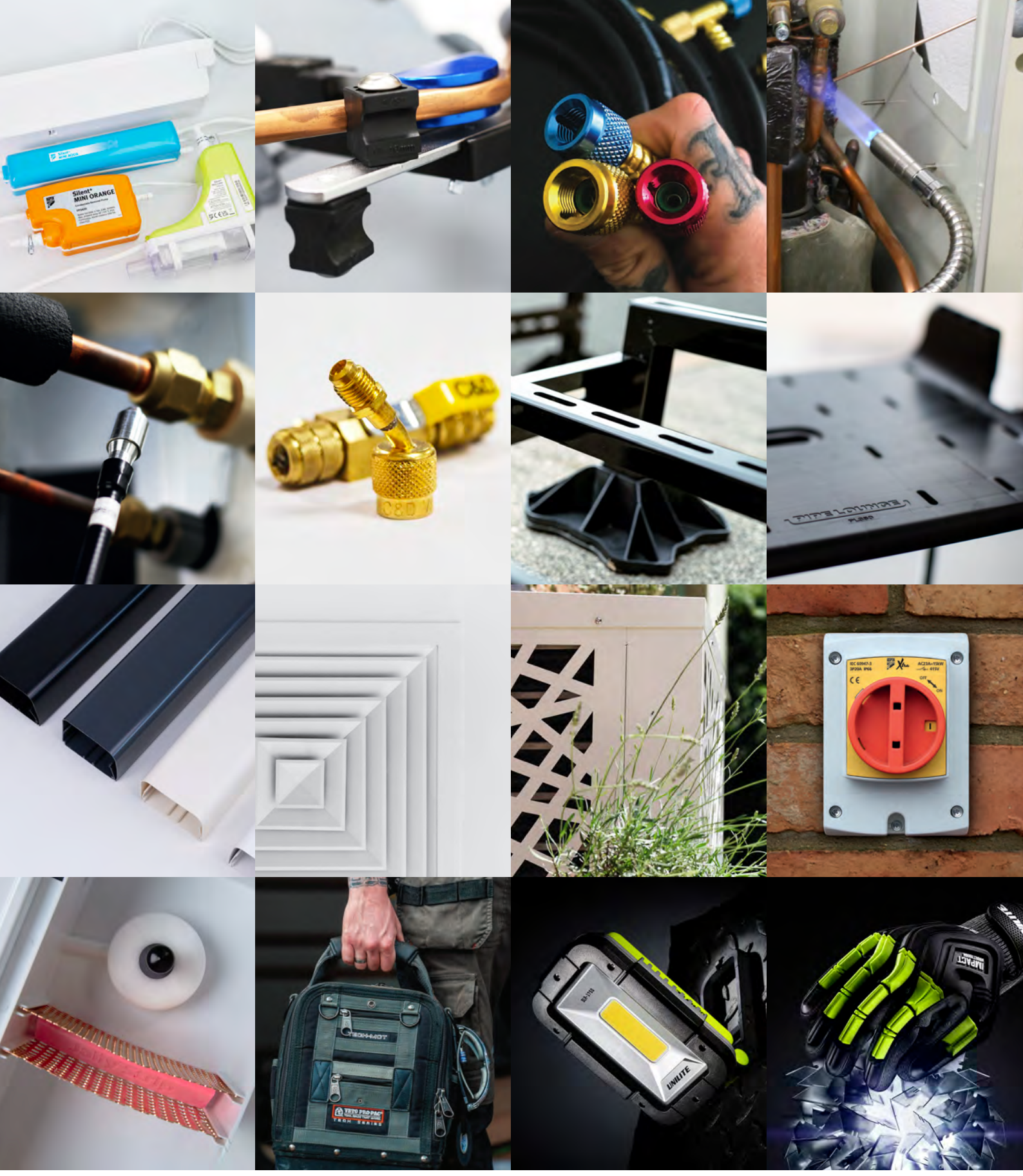

ASPEN PUMPS GROUP

Guida ai prodotti

Per facilitare il lavoro dell'installatore HVAC/R


TOSH

Contenuti

01 Pompe di rimozione della condensa
- Mini Pompe Silent+ (Il più silenzioso al mondo) 6-11
- Mini Pompe 12-16
- Pompe Peristaltiche 17-19
- Pompe con Serbatoio 20-27
- Pompe per Supermercati 28-32
- Pompe per Caldaia 33-36

02 Servizio di assistenza
- Utensili manuali 38-51
- Cutter e coltelli 52-54
- Elevatori 55-56

03 Aspirazione e ricarica
- Unità di recupero refrigeranti 58-62
- Pompe per vuoto 63-65
- Linea Hi-Flow 66-71
- Tubi Flessibili per aspirazione e di carico 72-76
- Kit TurboFlow 77
- Collettori 78-79
- Vacuometri e olio 80
- Termometri 81
- Bilancia per idrocarburi 82
- Bilance per il caricamento del refrigerante 83
- Regolatori dell'azoto 84-85
- Accessori e ricambi 86

04 Brasatura e saldatura
- Kit di brasatura e saldatura 88
- Attrezzature per saldatura e brasatura 89-91
- Isolanti di calore e Accessori 92

05 Rilevatori di perdite
- Elettronici 94-95
- Spray 96
- Tracciante UV 97-100

06 Raccordi in ottone e rame
- Informazioni su C&D 102-103
- Kit di assistenza 104-106
- Smartlock 107-108

07 Supporto e montaggio
- Piedini in gomma 110-113
- Basi a pavimento in PVC 114-116
- Piedini di supporto 117-119
- Kit Heat Pump 120
- Telai in metallo 127-124
- Staffe a parete (metallo/plastica) 125-137
- Staffe per tetto 138
- Antivibranti 139-142
- Tappetini e strisce antivibranti 143
- Accessori 144

08 Sistemi di pre-installazione e accessori
- Tubi in vinile 146
- Tubi rigidi 147
- Tubi flessibili 148-149
- Cassette di predisposizione 150-151
- Sifoni 152
- Raccordi e ricambi per drenaggio 153
- Pipelounge 154-155
- Connetorri 156-157
- Supporti per tubazioni 158-164
- Accessori 165
- Detergente e sbloccante per scarichi 166

09 Canaline e accessori
- Canaline 168-169
- Accessori per canaline 170-172

10 Ventilazione
- Griglie di Ventilazione 173
- Ventilazione Meccanica 174

11 Protezione e acustica
- Design Box 176
- Gabbia di Protezione 177
- Protezioni Acustiche 178

12 Componenti elettrici
- Isolatori 180-181
- Accessori 182

13 Manutenzione
- Evaporatore 184-185
- Condensatore 186
- Universale 187
- Manutenzione scarichi 188
- Refrigerazione e macchine per il ghiaccio 189
- Prodotti chimici specialistici 190-191
- Accessori 192-194

14 Borse, zaini e contenitori per utensili
- Veto EVO System™ 196-197
- Veto Pro Pac 198-204
- Norwalk 205-208

15 Illuminazione e Torce
- Luci del Sito 210-212
- Luci di ispezione 213-223
- Torce frontali 224-227
- Torce portatili 228-229
- Luci ATEX 230-232

16 DPI
- Occhiali di protezione 234-236
- Guanti resistenti al taglio e agli urti 237
- Abbigliamento 238

I marchi 239

Informazioni corrette al momento della pubblicazione. Non tutti i prodotti sono disponibili in tutte le regioni. Questo documento è stato tradotto utilizzando l'intelligenza artificiale e potrebbe contenere imprecisioni.

ASPEN PUMPS GROUP

Aspen Pumps Group è una realtà unica nel suo genere per la sua portata globale, con attività commerciali in oltre 100 paesi in tutto il mondo.

Tuttavia, Aspen non è un'azienda che si occupa esclusivamente di esportazione: è un'organizzazione multinazionale con team di vendita in tutto il mondo e uffici in 4 continenti. I nostri continui investimenti nelle persone e nelle infrastrutture di magazzino ci rendono leader nella fornitura di servizi, qualità e assistenza clienti. Questo approccio al business ci permette di avere la rete di partnership di grossisti più ampia e ben supportata al mondo.

Aspen Pumps Group è orgogliosa dei risultati della propria attività, che celebra il successo nelle sue competenze principali di impresa, innovazione e commercio internazionale attraverso la vincita dei Queen's Awards per ciascuna di esse (2009, 2014, 2019).

Aspen Pumps Group – un'azienda pluripremiata a livello mondiale.

Ropemakers, Hailsham, Regno Unito:
Il nostro nuovo magazzino di 3,100 metri quadrati è pronto ad accogliere la nostra gamma di prodotti in continua espansione. Uno dei tanti magazzini che abbiamo in tutto il mondo, progettati per offrirvi il miglior servizio clienti.

Informazioni corrette al momento della pubblicazione. Non tutti i prodotti sono disponibili in tutte le regioni. Questo documento è stato tradotto utilizzando l'intelligenza artificiale e potrebbe contenere imprecisioni.

01

POMPE DI RIMOZIONE DELLA CONDENSA

Pompe Silent+ Mini	6-11
Mini Pompe	12-16
Pompe Peristaltiche	17-19
Pompe con Serbatoio	20-27
Pompe per Supermercati	28-32
Pompe per Caldaia	33-36



ASPEN PUMPS GROUP

Mini Pompe Silent+

Oggi gli utenti finali richiedono pompe sempre più silenziose per gli impianti di climatizzazione installati in ambienti come uffici e hotel. Le pompe Silent+ sono perfette per questi tipi di applicazioni. La gamma Silent+ è progettata per garantire un funzionamento il più possibile silenzioso senza comprometterne le prestazioni.



Silent+ Mini White



Silent+ Mini Lime®



Silent+ Mini Aqua®



Silent+ Mini Orange®

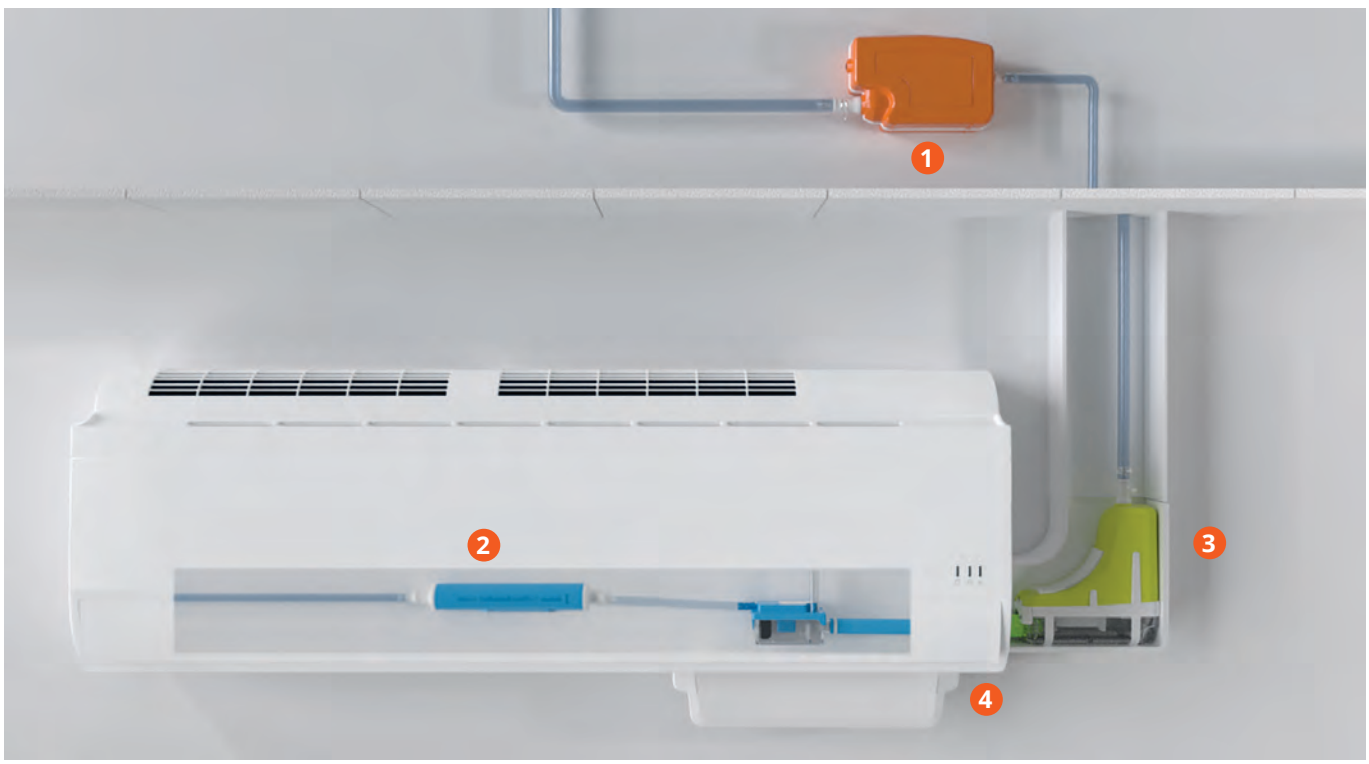

1 Nel controsoffitto (Nota: Montaggio con staffa antivibrazione fornita in dotazione) **2** Nell'unità di condizionamento
3 Nella canalina **4** Sotto l'unità di condizionamento

Informazioni corrette al momento della pubblicazione. Non tutti i prodotti sono disponibili in tutte le regioni. Questo documento è stato tradotto utilizzando l'intelligenza artificiale e potrebbe contenere imprecisioni.

LA NUOVA SILENT+ MINI LIME

SILENZIOSAMENTE BRILLANTE









Installazione semplice e veloce.
Non sono necessari antivibrante, antisifone, pulsanti o spie. Non c'è bisogno di un Maxi Lime: questa pompa è Mini e Maxi tutto in uno.

Si adatta a tutti i sistemi di canalizzazione.
Inoltre, la nostra gamma Kwik Fix è disponibile in tre colori (bianco, crema e nero).

Cavo Plug & Play. Compatibile con le versioni precedenti. Perfetto per le installazioni sostitutive.

Funzionamento quasi silenzioso.
Fino a 16dB(A) @1m. Velocità variabile, potenza on-demand, massima silenziosità.

Tecnologia comprovata.
Stessa tecnologia della nostro best-seller Silent+ Mini White. Funziona solo quando è necessario. Consumo di energia fino a 10 volte inferiore. Un'impressionante portata di 40 l/h, un serbatoio più grande e una maggiore capacità di prevalenza.

Soddisfazione garantita.
Garanzia di tre anni.

Informazioni corrette al momento della pubblicazione. Non tutti i prodotti sono disponibili in tutte le regioni. Questo documento è stato tradotto utilizzando l'intelligenza artificiale e potrebbe contenere imprecisioni.



Silent+® Mini Lime™

POMPA DI RIMOZIONE DELLA CONDENSA

La nuova e migliorata Silent+ Mini Lime di 5a generazione: con soli 16 dB(A) è la pompa per installazione angolare più silenziosa e versatile. Semplice e flessibile da installare. La tecnologia collaudata offre una portata impressionante e un consumo energetico ridotto. Massime prestazioni a tutto tondo, potenza on-demand, funzionamento quasi silenzioso, affidabilità ottimale e maggiore efficienza energetica.

- Flusso max. 40 l/h
- Prevalenza max. 15 m
- Fino a 16 dB(A)

Caratteristiche Principali

- Cavo Plug & Play compatibile con le versioni precedenti
- Si adatta a tutti i sistemi di canalizzazione più diffusi
- Installazione rapida: non sono più necessari antivibranti e anti-sifone
- 40 l/h di portata e fino a 10 volte in meno consumo di energia

Idoneità

- Fino a 46kW / 157,000Btu/h
- Sistemi split a parete alta
- Installazione a destra o a sinistra con una gamma di sistemi di canalizzazione

✓ ***Perfetta per...*** Uso commerciale dove il silenzio è importante

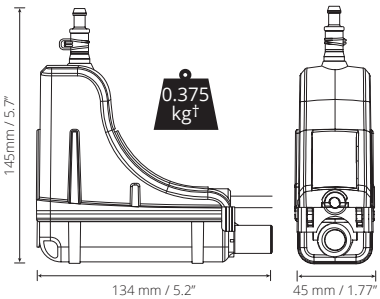

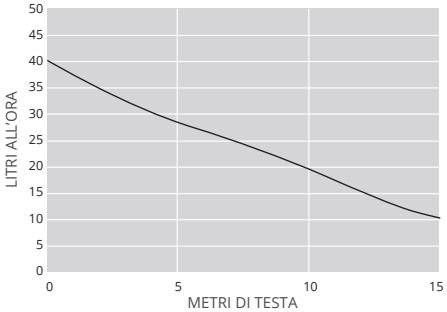

SPECIFICHE TECNICHE

Flusso max.	40 l/h @ 0 m testa
Altezza max. racc.	15 m
Min. dB(A) @ 1 m	16*
Alimentazione	100-250 VAC, 0.18A, 2.1W, 50/60Hz
Valutazione	Continuo
Classe di isolamento	Classe II ⧈
Uscita massima dell'unità	Fino a 46kW / 157000Btu/h
Temperatura ambiente massima	40°C
Ingresso Ø est	Ingresso Ø est: Ø16 mm
Uscita Ø est	Uscita Ø est: Ø6 mm
Protezione IP	IP24
Interruttore di sicurezza	5.0A N.C. (Normalmente chiuso)
Autoadescante	✓

* Si ipotizza una costruzione a parete solida con un unità da 2 kW.

NELLA CONFEZIONE

Pompa Silent+ Mini Lime (incluso cavo Plug & Play da 1,5 m) • Tubo di ingresso da 500 mm verde lime con Øint 14 mm • Tubo di sfiato in vinile da 40 mm Øint 6 mm • Angolo a gomito fronte e retro • Canalina da 800 mm con coperchio e base • Guaina interna per il trasporto (Solo sistema Slimline) • Guarnizione (Solo per sistemi Slimline, S-Ducting e Inoac) • Passaggio a muro • Kit connettore di scarico • Kit di fissaggio • Guida rapida

ACCESSORI CONSIGLIATI

Descrizione		Codice
Fusibile da 1 ampere		FP2620
Adattatore per tubo di scarico		FP2038
Tubo in vinile intrecciato 1/4" (6 mm)		AX5100

MODELLO – COD. ART.

Sistema		Colore	Cod. Art
Slimline	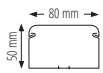	Avorio	FP3312/5
		Bianco	FP3319/5
EuroSplit		Bianco Puro	FP3470/5
		Segnale Bianco	FP3471/5
		Avorio Chiaro	FP3472/5
		Antracite	FP3473/5
		Nero	FP3474/5
O-Ducting		Bianco	FP3327/5 ‡‡
S-Ducting		Bianco	FP3320/5 ‡
Inoac		Bianco	FP3321/5
Silent+ Mini Lime Sostituzione†			FP3322/5

† Solo pompa – canalina non inclusa. ‡ FP3320/5 Il sistema di canaline SpeediDuct® è compatibile. ‡‡ FP3327/5 Il sistema di canaline Optimal® è compatibile. (SpeediDuct® & Optimal Duct sono marchi registrati di Castel Engineering).

Informazioni corrette al momento della pubblicazione. Non tutti i prodotti sono disponibili in tutte le regioni. Questo documento è stato tradotto utilizzando l'intelligenza artificiale e potrebbe contenere imprecisioni.



Silent+® Mini Orange™

POMPA DI RIMOZIONE DELLA CONDENSA

La minipompa Orange numero 1 al mondo è ora meglio che mai. Grazie alla nostra collaudata tecnologia di 5a generazione, la pompa Silent+ Mini Orange vanta livelli sonori bassi fino a 16 dB(A)*. Così silenziosa da eliminare la necessità di ulteriori smorzatori di rumore o vibrazioni. Grazie alla tecnologia del sensore di capacità, fornisce flussi intelligenti e adattabili. Silenziosamente brillante.

- Flusso max. 35 l/h
- Prevalenza max. 10 m
- Fino a 16 dB(A)*

Caratteristiche

- Tecnologia di 5a generazione comprovata: Rilevamento e rotazione della capacità di diaframma = Silenzio e Potenza
- Bassa manutenzione
- Cavo Plug & Play**
- 3 anni di garanzia

Idoneità

- Fino a 40kW / 136,000Btu/h
- Unità canalizzate; unità a pavimento e a telaio; sistemi split a parete alta
- ***Perfetta per...*** piccole unità commerciali e residenziali

0.391 kg

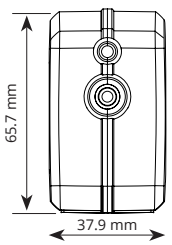

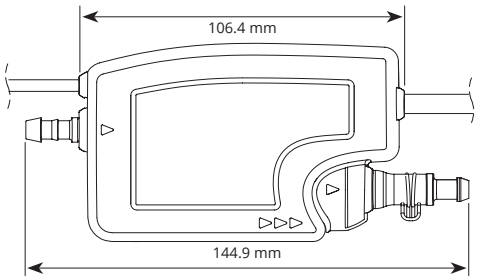

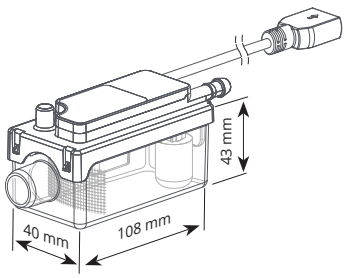

SPECIFICHE TECNICHE	
Flusso max.	35 L/h @ 0 m testa
Prevalenza max.	10 m
Altezza max. di aspirazione	1,5 m
Min. dB(A) @ 1 m	16 dB(A)*
Alimentazione	100-250 VAC, 0.18A, 2.4W, 50/60Hz
Valutazione	Continuo
Classe di isolamento	Classe II ⧈
Uscita massima dell'unità	40kW / 136,000Btu/h
Temperatura ambiente massima	40°C / 104°F
Protezione IP	IP24
Ingresso Ø est	Ø16 mm (5/8")
Uscita Ø est	Ø6 mm (1/4")
Interruttore di sicurezza	5.0 A Normalmente chiuso
Autoadescante	✓

*ipotizzando una costruzione a parete solida con un'unità da 2kW

**non compatibile con le versioni precedenti



MODELLO – COD. ART.	
Silent+ Mini Orange	FP3430

NELLA CONFEZIONE

Pompa Silent+ Mini Orange 5a generazione • Serbatoio (filtro e coperchio inclusi) • Cavo Plug & Play da 1,5 m** • Tubo in PVC trasparente da 1,5 m • Tubo di sfiato trasparente da 150 mm • Tubo di ingresso arancione da 220 mm • Kit connettore di scarico: connettore diritto e gomito in gomma • Guida rapida

Scarica il manuale da aspenpumps.com

ACCESSORI CONSIGLIATI		
Descrizione		Codice
Fascetta stringitubo Ø 10,1 mm (10 pz)		B3340
Filtri di ricambio per pompa S+ Mini (10 pz)		FP3330
Dispositivo antisifone a spillo		FP3336/1
Filtro a maglia di rame del serbatoio (10 pz)		FP3460

Informazioni corrette al momento della pubblicazione. Non tutti i prodotti sono disponibili in tutte le regioni. Questo documento è stato tradotto utilizzando l'intelligenza artificiale e potrebbe contenere imprecisioni.



Silent+® Mini Aqua™

POMPA DI RIMOZIONE DELLA CONDENSA

La Silent+ Mini Aqua mantiene la sua forma elegante e sottile, offrendo una flessibilità di installazione senza pari. Si inserisce perfettamente nelle canaline e all'interno delle unità mini split. Dotata della nostra collaudata tecnologia di 5a generazione, è imbattibile per silenziosità: 16 dB(A) appena percettibili*. In combinazione con portate intelligenti e adattive, prolunga ulteriormente la vita della pompa, massimizza l'affidabilità e migliora l'efficienza energetica. Silenziosamente brillante.

- Flusso max. 35 l/h
- Prevalenza max. 10 m
- Fino a 16 dB(A)*

Caratteristiche

- Profilo sottile
- Tecnologia di 5a generazione comprovata: Rilevamento e rotazione della capacità di diaframma = Silenzio e Potenza
- Bassa manutenzione
- Cavo Plug & Play**
- 3 anni di garanzia

Idoneità

- Fino a 40kW / 136,000Btu/h
- Unità canalizzate; unità a pavimento e a telaio; sistemi mini split a parete alta
- ***Perfetta per...*** applicazioni commerciali e domestiche di piccole dimensioni, dove è necessario il silenzio

0.408 kg

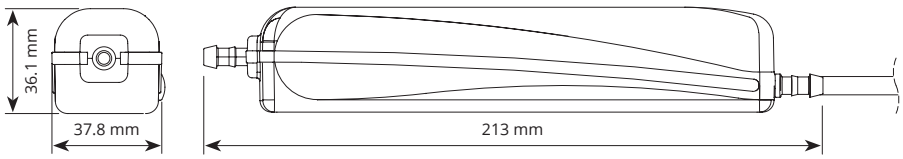

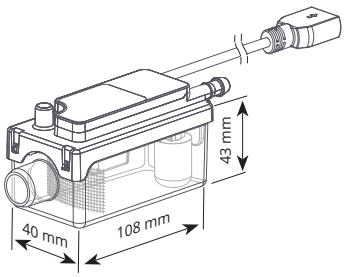

SPECIFICHE TECNICHE	
Flusso max.	35 L/h @ 0 m testa
Prevalenza max.	10 m
Altezza max. di aspirazione	1,5 m
Min. dB(A) @ 1 m	16 dB(A)*
Alimentazione	100-250 VAC, 0.18A, 2.4W, 50/60Hz
Valutazione	Continuo
Classe di isolamento	Classe II ⧈
Uscita massima dell'unità	40kW / 136,000Btu/h
Temperatura ambiente massima	40°C / 104°F
Protezione IP	IP24
Ingresso Ø est	Ø16 mm (5/8")
Uscita Ø est	Ø6 mm (1/4")
Interruttore di sicurezza	5.0 A Normalmente chiuso
Autoadescante	✓

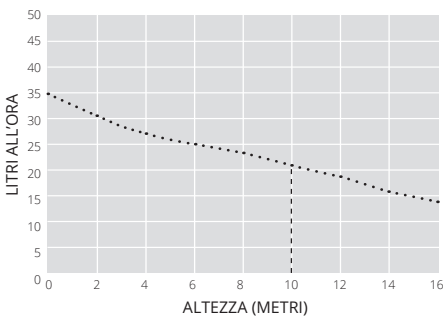

MODELLO – COD.	
Silent+ Mini Aqua	FP3420

NELLA CONFEZIONE

Pompa Silent+ Mini Aqua 5a Generazione • Serbatoio (filtro e coperchio inclusi) • Cavo Plug & Play da 1,5 m** • Tubo in PVC trasparente da 1,5 m • Tubo di sfiato trasparente da 150 mm • Tubo di ingresso blu da 220 mm • Kit connettore di scarico: connettore diritto e gomito in gomma • Guida rapida

ACCESSORI CONSIGLIATI		
Descrizione		Codice
Fascetta stringitubo Ø 10,1 mm – (10 pz)		B3340
Filtri di ricambio per pompa S+ Mini (x10)		FP3330
Dispositivo antisifone a spillo		FP3336/1
Filtro a maglia di rame del serbatoio (x10)		FP3460
Staffa di fissaggio universale		FP3463
Kit serbatoio mini pompa		FP3461

Informazioni corrette al momento della pubblicazione. Non tutti i prodotti sono disponibili in tutte le regioni. Questo documento è stato tradotto utilizzando l'intelligenza artificiale e potrebbe contenere imprecisioni.



Silent+® Mini White™

POMPA DI RIMOZIONE DELLA CONDENSA

Incredibilmente silenziosa, facile da installare e da mantenere, Silent+ Mini White è stata progettata per essere montata su entrambi i lati dell'unità di condizionamento. Il serbatoio è semplice da sganciare per permettere le operazioni di pulizia e manutenzione.

- 45 l/h Flusso max.
- 10 m di prevalenza massima (portata 23L/h)
- Fino a 16 dB(A) quando è in funzione

Caratteristiche

- Funzionamento ultra silenzioso
- Montaggio rapidissimo
- Compatta e discreta
- Serbatoio rimovibile

Applicazioni

- Fino a 40kW / 136,000Btu/h
- Sistemi mini split a parete alta
- ***Perfetta per...*** ambienti domestici dove la riduzione al minimo del rumore è di fondamentale importanza

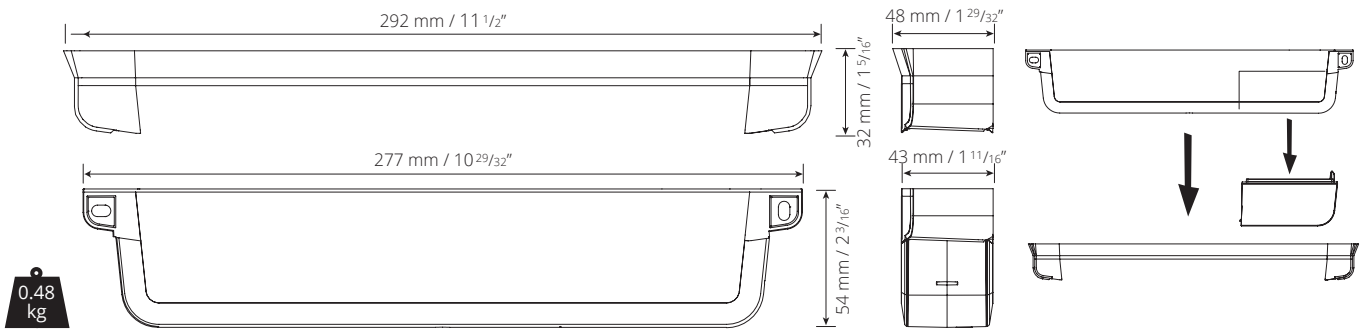

SPECIFICHE TECNICHE	
Flusso max.	45L/h @ 0 m testa
Altezza max. racc.	10 m
Min. dB(A) @ 1m	16dB(A)
Alimentazione	230 VAC, 50-60 Hz, 0,18 A, 2.1 W
Valutazione	Continuo
Classe di isolamento	Classe II ⧈
Uscita massima dell'unità	40kW (136,000Btu/h)
Temperatura ambiente massima	40°C (104°F)
Protezione IP	IP24
Ingresso Ø est	16 mm (5/8") – 26 mm (1")
Uscita Ø est	Ø6mm (1/4")
Interruttore di sicurezza	5.0 A NO e Contatti NC
Protezione termica	✓
Autoadescante	✓

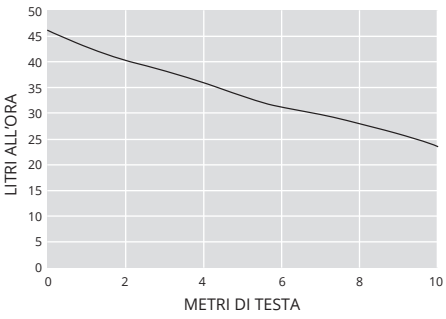

MODELLO – COD. ART.	
Silent+ Mini White (Europa)	FP3450

ACCESSORI CONSIGLIATI		
Descrizione		Cod. Art
Fusibile da 1 ampere		FP2620
Adattatore per tubo di scarico		FP2038

NELLA CONFEZIONE

Silent+ Mini White pompa (incluso cavo di alimentazione cablato di 1 m) • Dima per l'installazione • Gomito di uscita • Tappi a vite • Distanziatore • Guida rapida

Scarica il manuale su aspenpumps.com

Assicurarsi che TUTTI i prodotti chimici per la pulizia vengano risciacquati dal serbatoio dopo l'uso.

Informazioni corrette al momento della pubblicazione. Non tutti i prodotti sono disponibili in tutte le regioni. Questo documento è stato tradotto utilizzando l'intelligenza artificiale e potrebbe contenere imprecisioni.

Mini Pompe

Quando si tratta di rimuovere in modo affidabile la condensa, la gamma di mini pompe Aspen offre prestazioni di cui ti puoi fidare. Progettate per adattarsi alla maggior parte delle applicazioni HVAC, queste pompe compatte sono la scelta ideale per installatori e tecnici che apprezzano l'affidabilità, la facilità di installazione e le prestazioni solide.



Mini Blanc



Mini Lime®



Mini Aqua®



Mini Orange®

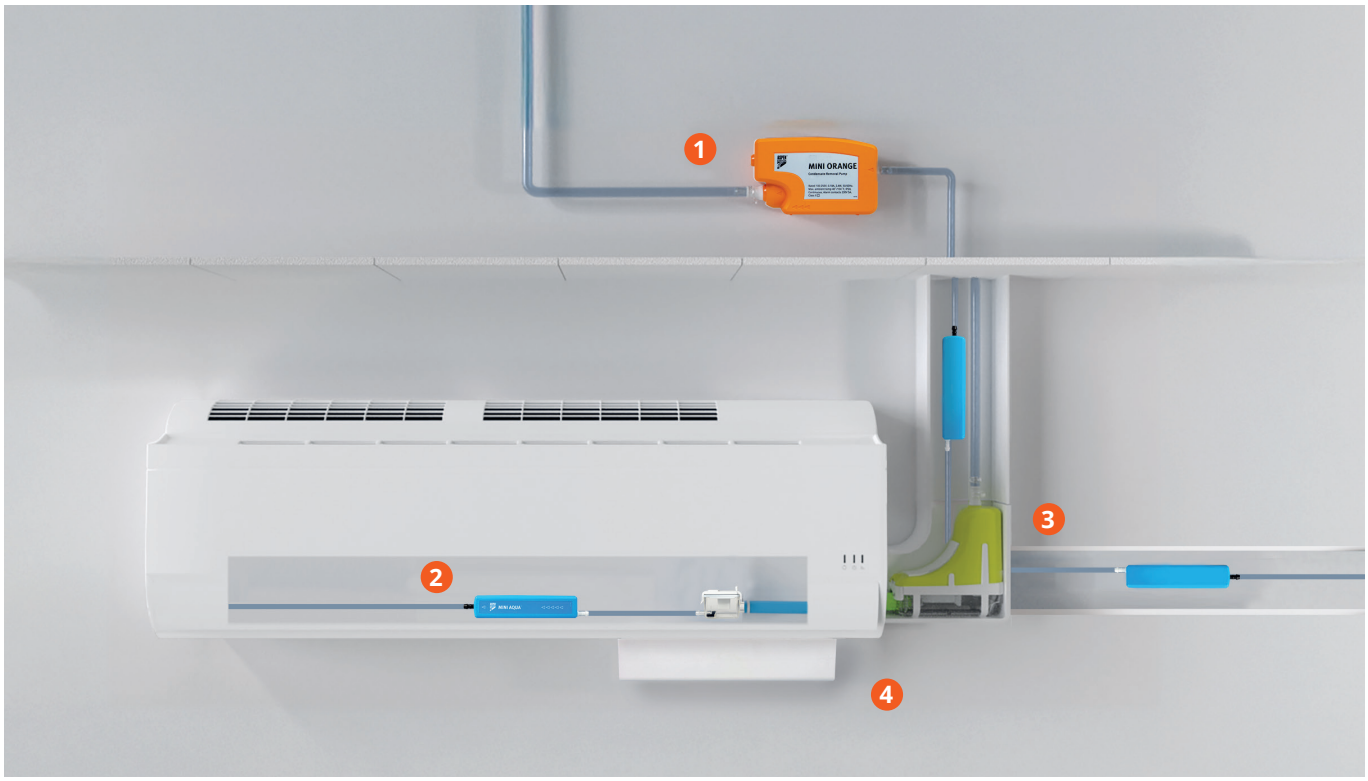

1 Nel controsoffitto (Nota: Montaggio con staffa antivibrazione fornita in dotazione) **2** Nell'unità di condizionamento
3 Nella canalina **4** Sotto l'unità di condizionamento

Informazioni corrette al momento della pubblicazione. Non tutti i prodotti sono disponibili in tutte le regioni. Questo documento è stato tradotto utilizzando l'intelligenza artificiale e potrebbe contenere imprecisioni.

Mini Lime™



POMPA DI RIMOZIONE DELLA CONDENSA

La nuova Mini Lime è la mini pompa a gomito tutto-in-uno di Aspen. Completa di canalina EuroSplit da 620 mm di lunghezza: meno sprechi e più convenienza! **Hai bisogno di più opzioni di canalina e della mini pompa più silenziosa al mondo? Dai un'occhiata alla nostra Silent+ Mini Lime.**

- Flusso max. 20 L/h.
- Prevalenza max. 15 m
- 19dB(A) @ 1 m

Caratteristiche Principali

- Cavo Plug & Play
- Compatibile con tutti i sistemi di canalizzazione più diffusi
- Installazione rapida
- 2 anni di garanzia

Idoneità

- Fino a 26kW / 90,000Btu/h
- Sistemi split a parete alta
- Installazione a destra o a sinistra con una gamma di sistemi di canalizzazione
- ***Perfetta per...***
  Uso commerciale e domestico

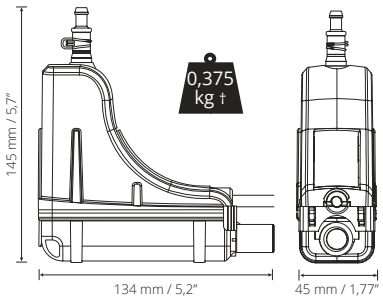

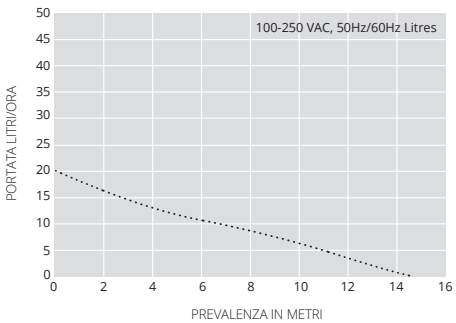

SPECIFICHE TECNICHE	
Flusso max.	20L/h @ 0 m testa
Prevalenza max.	15 m
dB(A) @ 1 m	19
Alimentazione	100-250 VAC, 0,18 A, 2,1W, 50/60Hz
Valutazione	Continuo
Classe di isolamento	II ⧈
Uscita massima dell'unità	26kW (90,000Btu/h)
Temperatura ambiente massima	40°C
Connessioni ingresso/uscita	Ingresso Ø est: Ø16 mm Uscita Ø est: Ø6 mm
Protezione IP	IP24
Interruttore di sicurezza	5.0A N.C. (Normalmente chiuso)
Autoadescante	✓

† Solo pompa – canalina non inclusa.

MODELLO - COD. ART.			
Sistema		Colore	Cod. Art
EuroSplit (620 mm lunghezza)		○ Bianco Puro	FP3580
		○ Segnale Bianco	FP3581
		○ Avorio Chiaro	FP3582
		● Antracite	FP3583
		● Nero	FP3584
Mini Lime Sostituzione†			FP3579

Per ulteriori opzioni di canalina, consulta la nostra gamma Silent+ Mini Lime.

NELLA CONFEZIONE
Pompa Mini Lime (incluso cavo Plug & Play da 1,5 m) • Tubo di ingresso verde lime da 500 mm con Øint 14 mm • Tubo di sfiato in vinile da 40 mm con Øint 6 mm • Angolo a gomito fronte e retro • Canalina da 620 mm con coperchio e base • Passaggio a muro • Kit connettore di scarico • Kit di fissaggio • Guida rapida

ACCESSORI CONSIGLIATI		
Descrizione		Cod. Art
Fascetta stringitubo Ø 10,1 mm (10 pz)		B3340
Filtri di ricambio per pompa S+ Mini (10 pz)		FP3330
Dispositivo antisifone a spillo		FP3336/1
Kit pezzi di ricambio Mini Lime		FP3328

Scarica il manuale da aspenpumps.com

Guarda il video di installazione su spenpumps.com

Informazioni corrette al momento della pubblicazione. Non tutti i prodotti sono disponibili in tutte le regioni. Questo documento è stato tradotto utilizzando l'intelligenza artificiale e potrebbe contenere imprecisioni.



Mini Aqua™

POMPA PER LA RIMOZIONE DELLA CONDENSA

Ultra sottile. Ultra affidabile. La nuova Mini Aqua compatta si installa in modo semplice e veloce in qualsiasi unità, con una manutenzione minima e la massima versatilità. Abbinata al nostro serbatoio compatto, è una delle pompe per condensa più piccole sul mercato: nessun compromesso, nessuna complicazione. **Cerchi una pompa ancora più silenziosa? Scegli Silent⁺: la gamma di Mini pompe più silenziose al mondo.**

- Portata max.: 20 L/h
- Prevalenza max. 10 m
- Fino a 19 dB(A) a 1 m*

Caratteristiche principali

- **Nuovo** design ultrasottile!
- **Nuovo** serbatoio compatto!
- Prestazioni elevate
- Cavo Plug & Play

Applicazioni

- Fino a 26 kW / 90.000 Btu/h
- Sistemi split a parete alta; Unità canalizzate; Unità a pavimento e su telaio
- ***Ideale per...*** l'installazione direttamente all'interno dell'unità

0.18 kg

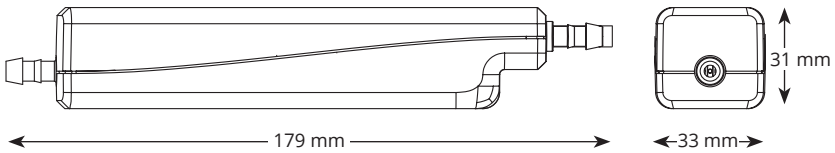

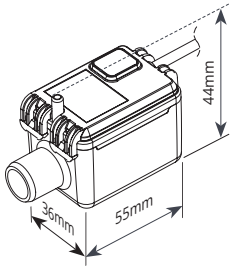

SPECIFICHE TECNICHE

Flusso max.	20 L/h a 0 m di prevalenza
Prevalenza max.	10m
Altezza max. di aspirazione	1.5m
Min. dB(A) a 1 m	19 dB(A)*
Alimentazione	100-250 V CA, 0,18 A, 2,4 W, 50-60 Hz (dati provvisori)
Valutazione	Continuo
Classe di isolamento	II ⧈
Uscita massima dell'unità	26 kW (90.000 Btu/h)
Temperatura ambiente massima	40 °C (104 °F)
Tubo di scarico	Øint 6 mm
Protezione IP	IP24
Interruttore di sicurezza	5.0 A Normalmente chiuso
Auto-innescamento	✓

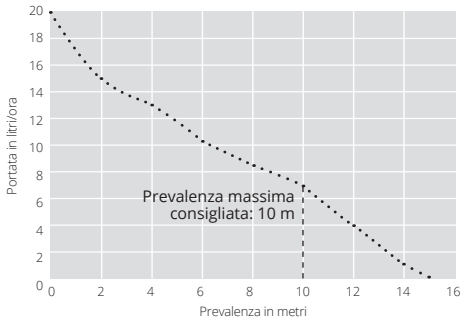

ACCESSORI CONSIGLIATI

Descrizione	Cod. Art
Collare stringitubo Ø 10.1 mm (10 pcs)	B3340
Filtri di ricambio per serbatoio compatto (10 pcs)	FP3618
Dispositivo antisifone a spillo	FP3336/1

MODELLO - COD. ART.

Pompa Mini Aqua con serbatoio compatto	FP3589

Scarica il manuale su aspenpumps.com

Video di installazione su aspenpumps.com

NELLA CONFEZIONE

Pompa Mini Aqua • Cavo di alimentazione Plug & Play da 1,5 m • Serbatoio compatto (con filtro e coperchio inclusi) • Tubo di sfiato in vinile da 150 mm • Tubo di aspirazione da 1,5 m con Øint 6 mm • Tubo di ingresso blu da 220 mm con Øint 14 mm • Kit connettore di scarico • Guida rapida

*Ipotizzando una struttura con pareti piene e un'unità da 2 kW.

Informazioni corrette al momento della pubblicazione. Non tutti i prodotti sono disponibili in tutte le regioni. Questo documento è stato tradotto utilizzando l'intelligenza artificiale e potrebbe contenere imprecisioni.

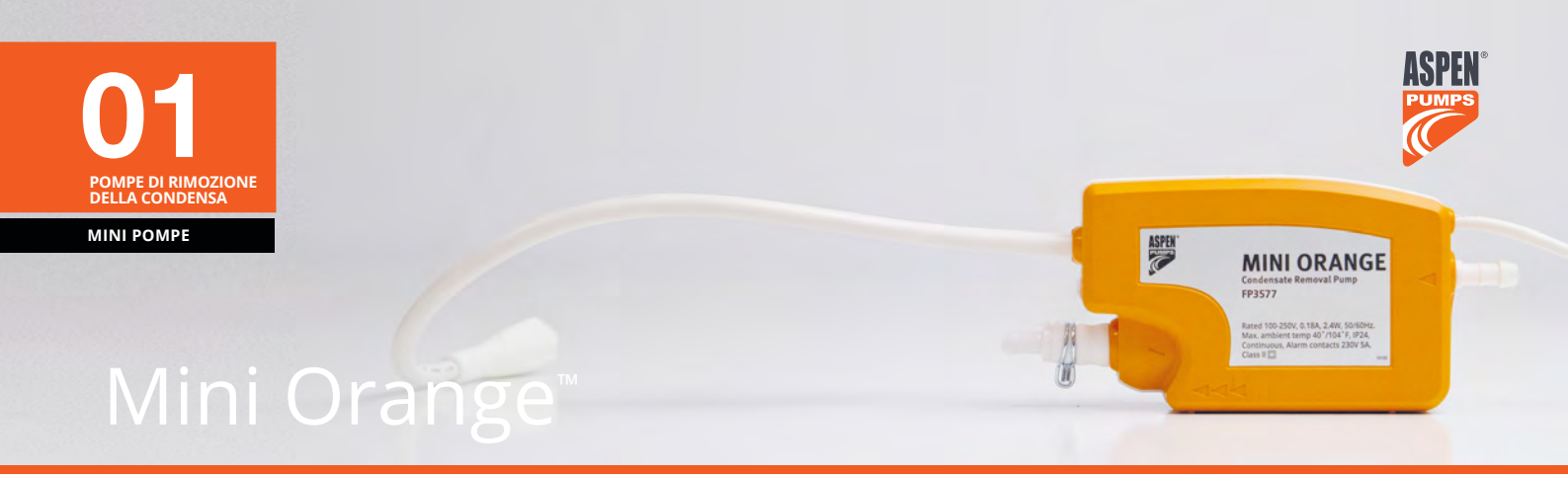

Mini Orange™

POMPA DI RIMOZIONE DELLA CONDENSA

La Mini Orange – Aspen come la conosci. Silenziosa, affidabile e progettata per garantire prestazioni elevate. Progettata per essere installata in intercapedini o spazi lontani dall'unità, rimane nascosta alla vista e non disturba. Un prodotto versatile e affidabile per applicazioni HVAC standard, coperto da una garanzia di 2 anni. **Se stai cercando le mini pompe più silenziose al mondo, prova la nostra gamma Silent+, con soli 16 dB(A).**

- Flusso max. 20L/h
- Prevalenza max. 10 m
- 19dB(A) @ 1 m

Caratteristiche Principali

- Bassa manutenzione
- Cavo Plug & Play
- 2 anni di garanzia

Idoneità

- Fino a 26kW / 90,000Btu/h
- Unità a parete, a pavimento, a soffitto e canalizate
- ***Perfetta per...*** piccole unità commerciali e residenziali

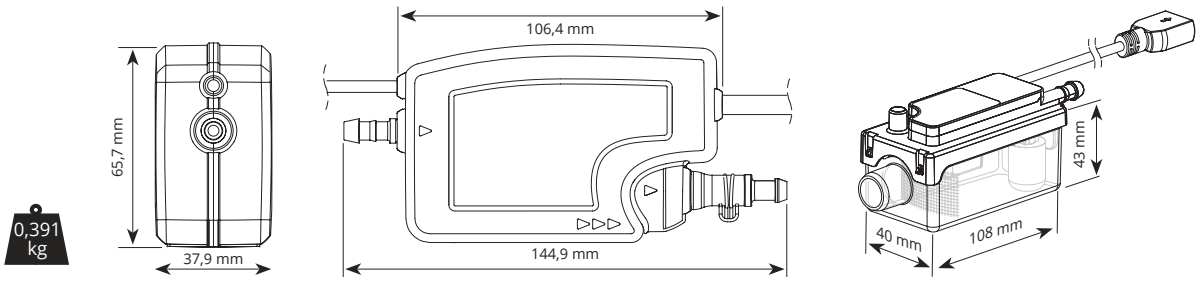

SPECIFICHE	
Flusso max.	20L/h @ 0 m testa
Prevalenza max.	10 m
Altezza max. di aspirazione	1,5 m
dB(A) @ 1 m	19 dB(A)
Alimentazione	100-250 VAC, 0,18 A, 2,4 W, 50/60 Hz
Valutazione	Continuo
Classe di isolamento	II ⧈
Uscita massima dell'unità	26kW (90,000Btu/h)
Temperatura ambiente massima	40°C (104°F)
Protezione IP	IP24
Ingresso Ø est	Ø16 mm (5/8")
Uscita Ø est	Ø6 mm (1/4")
Interruttore di sicurezza	5.0 A Normalmente chiuso
Autoadescante	✓

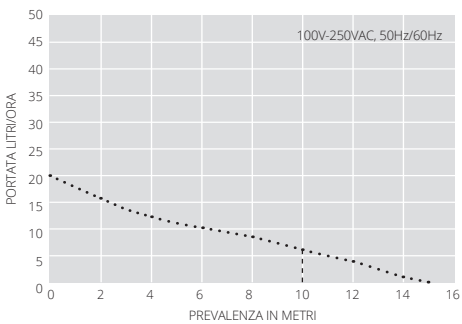

MODELLO - COD. ART.	
Mini Orange	FP3577

NELLA CONFEZIONE

Pompa Mini Orange • Serbatoio (filtro e coperchio inclusi) • Supporto per fissaggio a parete • Tubo in PVC trasparente da 1,5 m • Tubo di ingresso arancione da 220 mm • Tubo di sfiato trasparente da 150 mm • Kit connettore di scarico: connettore dritto e a gomito in gomma • Guida rapida

ACCESSORI CONSIGLIATI

Descrizione	Cod. Art
Collare stringitubo Ø 10.1 (x10)	B3340
Filtri di per pompa S+ Mini (x10)	FP3330
Dispositivo antisifone a spillo	FP3336/1
Filtro a maglia di rame del serbatoio (x10)	FP3460
Staffa di fissaggio universale	FP3463
Kit serbatoio mini pompa	FP3461

Scarica il manuale da aspenpumps.com

Guardate il video di installazione su aspenpumps.com

Informazioni corrette al momento della pubblicazione. Non tutti i prodotti sono disponibili in tutte le regioni. Questo documento è stato tradotto utilizzando l'intelligenza artificiale e potrebbe contenere imprecisioni.

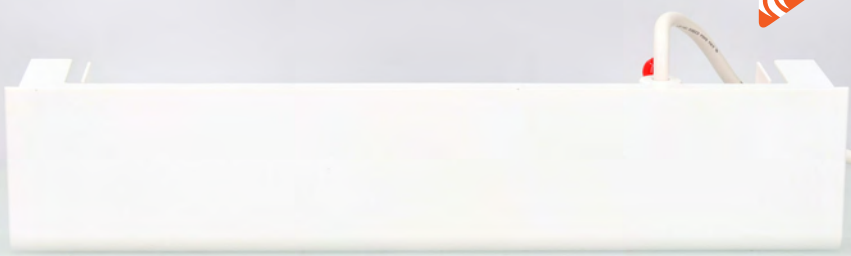

Mini Blanc™

POMPA DI RIMOZIONE DELLA CONDENSA

La Mini Blanc è sinonimo di finiture pulite e facilità di installazione. Elegante e potente, si installa direttamente sotto i pensili, rendendola ideale per installazioni retrofit in cui l'estetica è importante. Supportata dall'affidabilità Aspen e da una garanzia di 2 anni, è una scelta pulita per linee pulite. **Se siete alla ricerca di una tecnologia di pompaggio all'avanguardia, passate alla nostra gamma Silent+.**

- 20L/h Flusso max.
- Prevalenza max. 10 m (portata 4L/h)
- 19 dB(A) @ 1 m

Caratteristiche Principali

- Installazione rapida
- Facile accesso per la manutenzione
- Serbatoio rimovibile
- Funzionamento silenzioso
- Involucro elegante e raffinata
- 2 anni di garanzia

Idoneità

- Fino a 26kW / 90,000Btu/h
- Unità a parete
- ***Perfetta per...*** Uso domestico e commerciale: dove la facilità di manutenzione è fondamentale



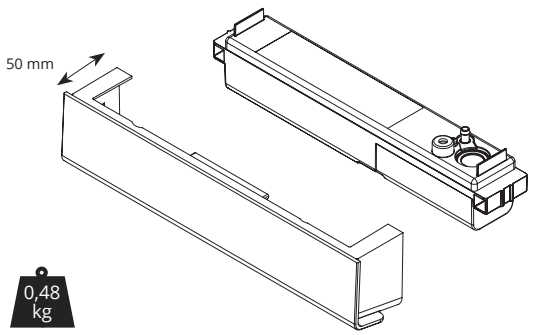

100-250 AC @ 50/60 Hz	
Flusso max.	20L/h @ 0 m testa
Prevalenza max.	10 m
dB(A) @ 1 m	19dB(A)
Alimentazione	230 VAC,50,60Hz, 0,16A / 5W
Valutazione	Continuo
Classe di isolamento	II ⧈
Uscita massima dell'unità	26kW (90,000Btu/h)
Temperatura ambiente massima	40°C (104°F)
Ingresso/uscita	20 mm / 6 mm
Protezione IP	IP24
Interruttore di sicurezza	5A Normalmente chiuso
Autoadescante	✓

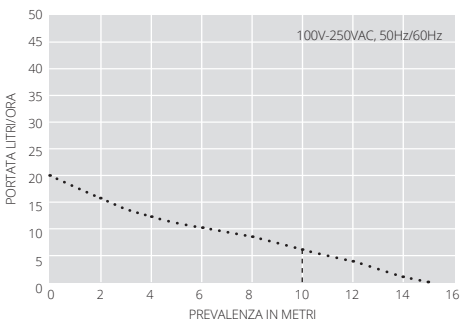

MODELLO - COD. ART.	
Mini Blanc	FP3578

NELLA CONFEZIONE

Pompa Mini Blanc, Cavo di alimentazione cablato da 1,5 m • Dima di installazione (parte della scatola) • Guida rapida

ACCESSORI CONSIGLIATI		
Descrizione		Cod. Art
Filtri per pompa MiniBlanc 4.5 Gen. (10 pz)		FP3587
Dispositivo antisifone a spillo		FP3336/1
Filtro a maglia di rame del serbatoio (10 pz)		FP3460

Scarica il manuale da aspenpumps.com

Informazioni corrette al momento della pubblicazione. Non tutti i prodotti sono disponibili in tutte le regioni. Questo documento è stato tradotto utilizzando l'intelligenza artificiale e potrebbe contenere imprecisioni.

Pompe Peristaltiche

La nostra gamma di pompe peristaltiche è il “meglio del meglio”. Grazie a infinite possibilità di installazione a distanza, le pompe possono essere posizionate fino a 3 metri di distanza dall’unità di condizionamento senza comprometterne le prestazioni. Perfette per spazi che richiedono accesso diretto per interventi di manutenzione (ad esempio, hotel, ospedali). Grazie alla capacità di trattare acqua sporca e oleosa e all’ulteriore vantaggio derivante dal funzionamento a secco, la nostra gamma di pompe peristaltiche è ideale per applicazioni commerciali a distanza.



Ultra Black Air



Ultra Black +



1 Accesso a distanza con disturbo minimo. Pompa collocata a distanza dall’unità di condizionamento, ad esempio, sopra il soffitto dell’ingresso degli hotel..

Informazioni corrette al momento della pubblicazione. Non tutti i prodotti sono disponibili in tutte le regioni. Questo documento è stato tradotto utilizzando l’intelligenza artificiale e potrebbe contenere imprecisioni.



Ultra Black Air

POMPA PER LA RIMOZIONE DELLA CONDENSA

La nuova Ultra Black Air offre un'affidabilità eccezionale con una novità nel settore: 5 anni di garanzia*. Basata sulla tecnologia del motore passo-passo e sul controllo software, questa versione offre un controllo della velocità programmabile dall'utente per ridurre al minimo il rumore udibile e l'usura del tubo.

- Portata max. 15 l/h
- Prevalenza max. 12 m (portata 15 l/h)
- 21 dB(A) @ 1m

1.12 kg

Caratteristiche

- 5 anni di garanzia*
- Velocità del motore configurabile
- Installazione flessibile con elevazione eccezionale
- Facile da installare con tecnologia di montaggio brevettata
- Interruttore di attivazione del sensore di temperatura
- Bassa rumorosità operativa

Applicazioni

- Fino a 20 kW (68,000 Btu/h)
- Sistemi split a parete alta; Unità canalizzate; Unità a pavimento e a telaio
- ***Perfetta per...*** camere d'albergo e altri luoghi di installazione remota

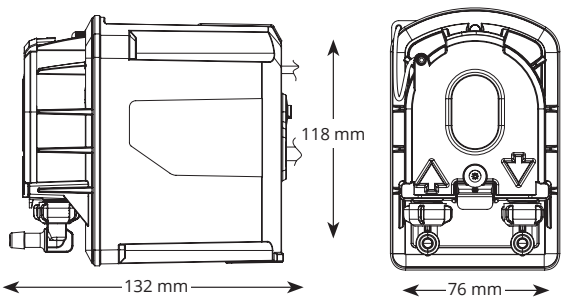

BREVETTO DI DESIGN
POMPE PERISTALTICHE E STAFFE

SPECIFICHE TECNICHE	
Portata max.	15 l/h @ 12m head
Prevalenza max	12 m
Altezza max. di aspirazione	3 m
dB(A) @ 1m	21
Alimentazione	110-230V AC, 0.2A, 50/60Hz
Funzionamento	Continuo
Classe di isolamento	Classe II
Potenza max unità	20 kW / 68,000 Btu/h
Temp. max acqua	40°C / 104°F
Tubazioni in ingresso / uscita	6 mm ID
Protezione IP	IP24
Interruttore di sicurezza	5A NC relay
Auto-innescamento	✓

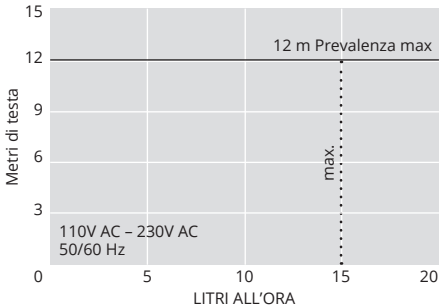

ACCESSORI CONSIGLIATI		
Descrizione		Cod. Art
Kit tubo di ricambio peristaltico		FP3394
Fusibile da 1 ampere		FP2620
Adattatore per tubo di scarico		FP2038

MODELLO – COD. ART.	
Ultra Black Air	FP3390

NELLA CONFEZIONE

Pompa Ultra Black Air • Cavo sensore/di alimentazione Plug & Play da 3 m • Staffa montata a parete • Kit di fissaggio • Manuale di installazione

Scarica il manuale su aspenpumps.com

Informazioni corrette al momento della pubblicazione. Non tutti i prodotti sono disponibili in tutte le regioni. Questo documento è stato tradotto utilizzando l'intelligenza artificiale e potrebbe contenere imprecisioni.



Ultra Black +

POMPA PER LA RIMOZIONE DELLA CONDENSA A GALLEGGIANTE

La nuova pompa Ultra Black+ offre un'eccezionale affidabilità con una garanzia di 5 anni, una novità nel settore*. Basata sulla tecnologia del motore passo-passo e sul controllo software, questa versione offre una tecnologia di pompaggio intelligente simile alle ultime pompe mini, riducendo sempre al minimo il rumore udibile e l'usura del tubo.

- Portata max. 15 l/h
- Prevalenza max. 12 m (portata 15 l/h)
- 21 dB(A) @ 1m

1.12 kg

Caratteristiche

- 5 anni di garanzia*
- Funzionalità intelligenti con incluso l'interruttore a galleggiante
- Installazione flessibile con elevazione eccezionale
- Facile da installare con tecnologia di montaggio brevettata
- Bassa rumorosità operativa

Applicazioni

- Sistemi split a parete alta; Unità canalizzate; Unità a pavimento e a telaio
- Fino a 20kW
- ***Perfetta per...*** camere d'albergo e altri luoghi di installazione remota

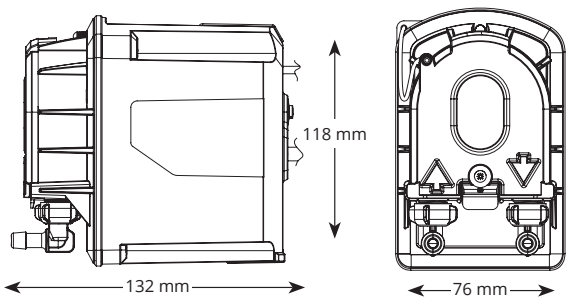

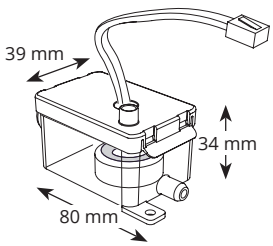

BREVETTO DI DESIGN
POMPE PERISTALTICHE E STAFFE

SPECIFICHE TECNICHE	
Portata max.	15L/h @ 12m head
Prevalenza max	12 m
Altezza max. di aspirazione	3 m
dB(A) @ 1 m	21
Alimentazione	110-230V AC, 0.2A, 50/60Hz
Funzionamento	Continuo
Classe	Classe II
Potenza max unità	20 kW / 68,000 Btu/h
Temp. max acqua	40°C / 104°F
Tubazioni in ingresso / uscita	6 mm ID
Protezione IP	IP24
Interruttore di sicurezza	5A NC relay
Auto-innescamento	✓

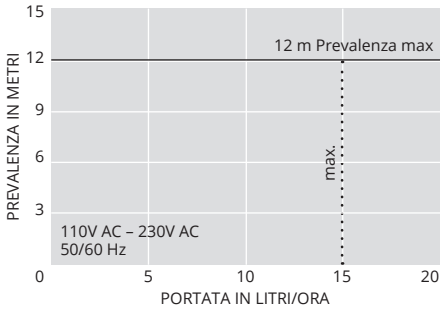

MODELLO – COD. ART.	
Ultra Black+	FP3391

ACCESSORI CONSIGLIATI		
Descrizione		Cod. Art
Kit tubo di ricambio peristaltico		FP3394
Fusibile da 1 ampere		FP2620
Adattatore per tubo di scarico		FP2038

NELLA CONFEZIONE
Pompa Ultra Black+ • Cavo sensore/di alimentazione Plug & Play da 3 m • Staffa montata a paret • Kit di fissaggio • Manuale di installazione

Scarica il manuale su aspenpumps.com

Informazioni corrette al momento della pubblicazione. Non tutti i prodotti sono disponibili in tutte le regioni. Questo documento è stato tradotto utilizzando l'intelligenza artificiale e potrebbe contenere imprecisioni.

Pompe con Serbatoio

La nostra gamma di pompe con serbatoio è progettata tenendo in considerazione le esigenze degli installatori. Semplicità di installazione e manutenzione con serbatoio facile da pulire, cavo Plug & Play, valvola di non ritorno Twist & Click e livella a bolla d'aria integrata. Quando il tempo è un fattore decisivo, le pompe per serbatoi Aspen garantiscono la massima semplicità di installazione e prestazioni senza confronti.



Mini Tank



Max Hi-Flow



Hi-Lift 1L & 2L



Heavy Duty 6 & 10



Hot Water Pumps

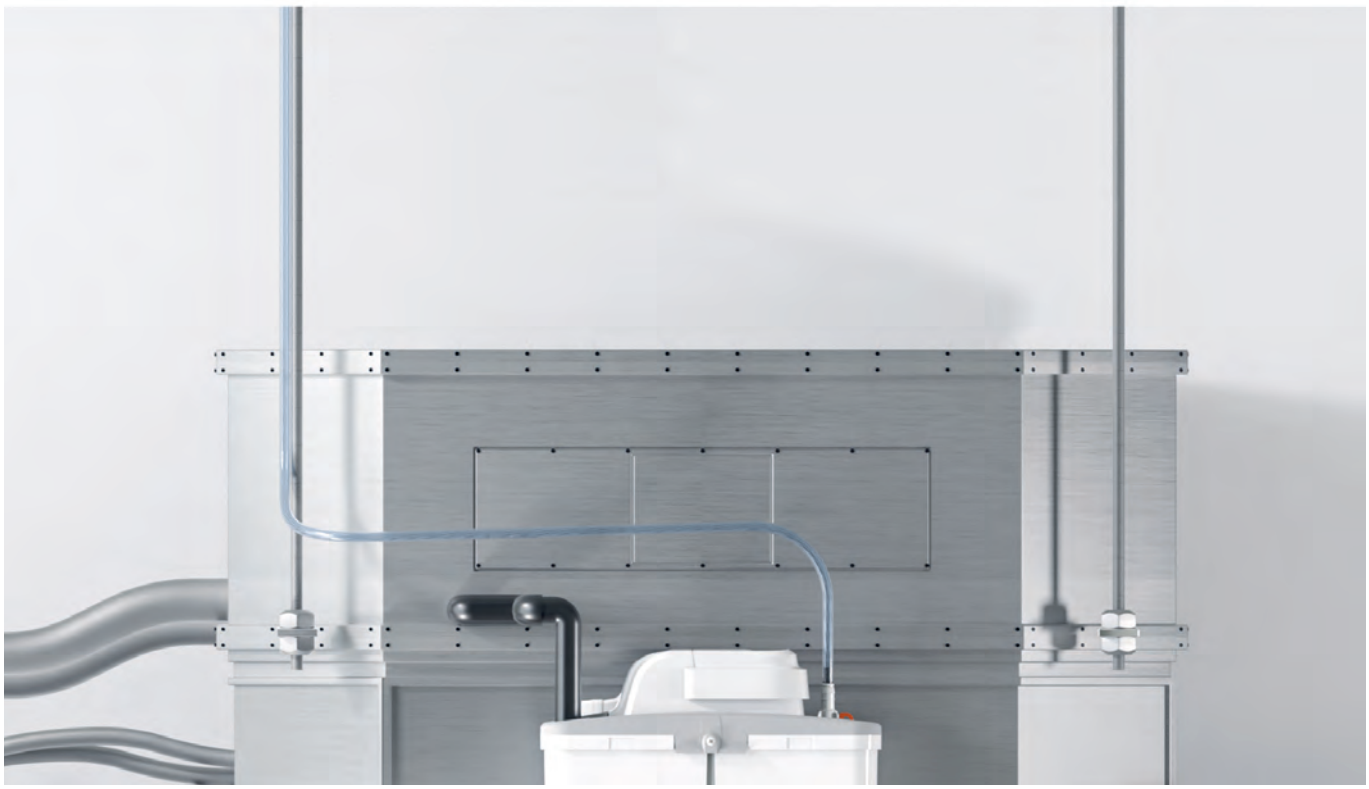

Max Hi-Flow con fissaggio a vite su unità a cassetta.

Informazioni corrette al momento della pubblicazione. Non tutti i prodotti sono disponibili in tutte le regioni. Questo documento è stato tradotto utilizzando l'intelligenza artificiale e potrebbe contenere imprecisioni.



Mini Tank

POMPA PER LA RIMOZIONE DELLA CONDENSA

La nuova e migliorata pompa Mini Tank può essere montata a parete, a pavimento, nella vaschetta raccogli condensa o sospesa su barre filettate M8 o M10. Dotata della tecnologia a pistone, questa pompa con serbatoio è compatta, potente e multifunzionale.

Portata max. 35 l/h

Prevalenza max. 15 m (portata 10 l/h)

Caratteristiche

- Quattro metodi di installazione
- Compatta e discreta
- Semplicità di manutenzione

Applicazioni

- Fino a 46 kW
- Unità canalizate e a pavimento
- ***Perfetta per...*** installazioni che richiedono versatilità

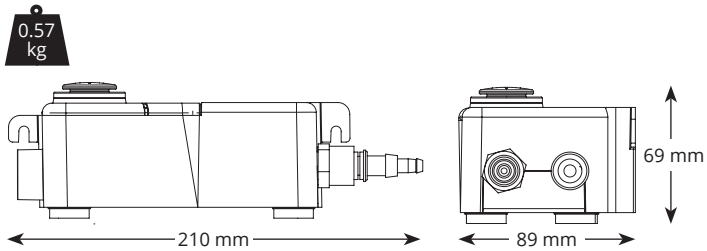

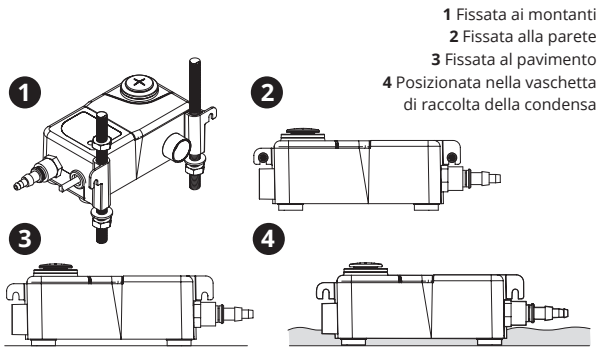

1 Fissata ai montanti
2 Fissata alla parete
3 Fissata al pavimento
4 Posizionata nella vaschetta di raccolta della condensa

SPECIFICHE TECNICHE	
Portata max.	35 l/h con prevalenza 0
Prev. max. racc.	15 m
Capacità serbatoio	0.24 l
Livello sonoro a 1 m	35 dB(A)
Alimentazione	230V AC, 0.1A, 16W, 50/60Hz
Funzionamento	Non continuo
Classe di isolamento	Classe II
Potenza max unità	46 kW
Temp. max acqua	40°C / 104°F
Tubazioni in ingresso	22 mm, 12 mm e 27 mm (x2)
Diam. uscita	6 mm e 10 mm
Protezione IP	IP65
Interruttore di sicurezza	3.0A Normalmente chiuso
Protezione termica	✓
Rivestimento in resina	✓
Auto-innescamento	n/a

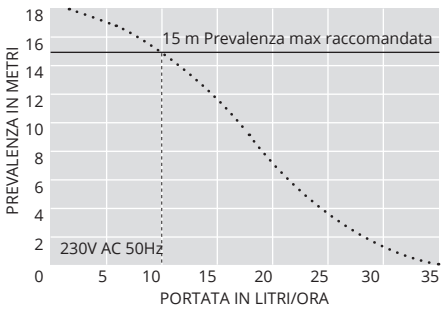

ACCESSORI CONSIGLIATI		
Descrizione		Cod. Art
Connettore pompa con serbatoio 16 mm–21 mm		FP2011
Adattatore per tubo di scarico		FP2038
Tubo vinilico intrecciato 1/4" (6 mm)		AX5100
Tubo vinilico intrecciato 1/4" (6 mm)		AX5200

MODELLO - COD. ART.	
Mini Tank	FP1056/2

NELLA CONFEZIONE

Pompa Mini Tank (incluso cavo di alimentazione cablato da 1,5 m) • 2 Adattatori in gomma (21,5 mm e 31 mm) • Dispositivo antisifonamento • Kit di fissaggio • Manuale di installazione

Scaricate il manuale su aspenpumps.com

Guardate il video di installazione su aspenpumps.com

Informazioni corrette al momento della pubblicazione. Non tutti i prodotti sono disponibili in tutte le regioni. Questo documento è stato tradotto utilizzando l'intelligenza artificiale e potrebbe contenere imprecisioni.



Con il valore di rumorosità più basso della sua categoria ed il grado di protezione IP migliore di qualsiasi altra pompa con serbatoio (IP24), la Max Hi-Flow è la pompa più silenziosa e sicura presente sul mercato.

Informazioni corrette al momento della pubblicazione. Non tutti i prodotti sono disponibili in tutte le regioni. Questo documento è stato tradotto utilizzando l'intelligenza artificiale e potrebbe contenere imprecisioni.



Max Hi-Flow

POMPA PER LA RIMOZIONE DELLA CONDENSA

La pompa con serbatoio Max Hi-Flow, la migliore della sua categoria, prosegue la tradizione di Aspen Pumps basata su qualità di fabbricazione ed elevate prestazioni. Con il valore di rumorosità più basso della sua categoria ed il grado di protezione IP migliore di qualunque altra pompa per serbatoio, la Max Hi-Flow è la pompa più silenziosa e sicura presente sul mercato.

Portata max. 550 l/h

Prevalenza max. 5 m (portata 55 l/h)

Visita aspenpumps.com per ulteriori accessori di installazione.

Caratteristiche

- IP24 – Protetta contro gli spruzzi d'acqua
- Serbatoio di facile accesso
- Livella a bolla d'aria integrata
- Cavo Plug & Play

Applicazioni

- Fino a 733 kW
- Unità canalizzate, a pavimento, e a telaio; Banchi e celle frigo
- ***Perfetta per...*** gestire scarichi multipli in applicazioni commerciali

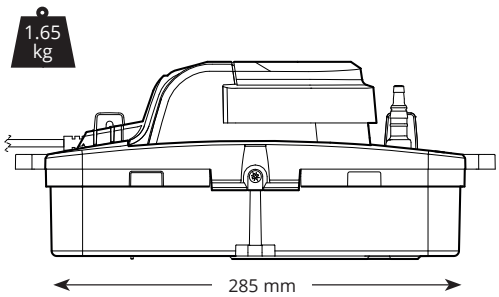

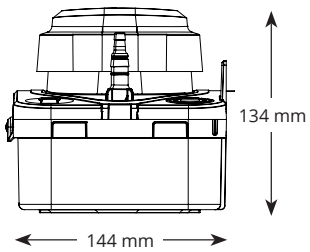

La valvola di non ritorno ha un doppio giunto di uscita pre tranciato da 6 e 10 mm (vedi immagine sotto)

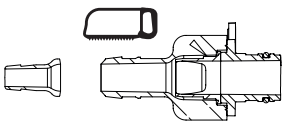

SPECIFICHE TECNICHE	
Portata max.	550 l/h con prevalenza 0
Prev. max. racc.	5 m
Capacità serbatoio	1.7 L
Livello sonoro a 1 m	44 dB(A)
Alimentazione	230V AC, 0.8A, 50Hz
Funzionamento	Non continuo
Classe di isolamento	Classe I
Potenza max unità	733kW
Temp. max acqua	40°C / 104°F
Diam. ingressi	4 x 21-27 mm
Diam. uscita	6 mm & 10 mm
Protezione IP	IP24
Interruttore di sicurezza	3A Normalmente chiuso
Protezione termica	✓
Rivestimento in resina	n/a
Auto-innescamento	n/a

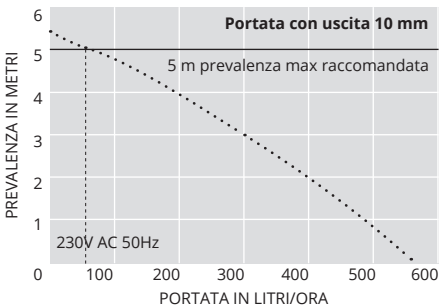

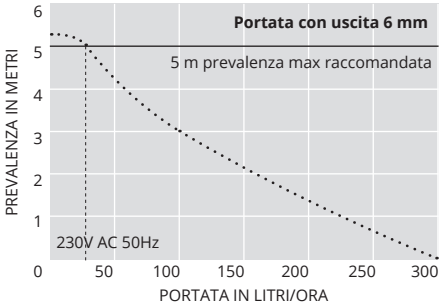

Scarica il manuale su aspenpumps.com

Guarda il video di installazione su aspenpumps.com

MODELLO – COD. ART.	
Max Hi-Flow	FP3349

ACCESSORI CONSIGLIATI		
Descrizione		Cod. Art
Adattatore in gomma		FP2013
Tubo rigido 15 mm / 3/4"		B7501
Adattatore per tubo di scarico		FP2038
Isolante termico della Max Hi-Flow		AX2500

NELLA CONFEZIONE

Pompa Max Hi-Flow • Cavo di alimentazione Plug & Play • Kit di fissaggio con morsetti di montaggio su montante e a parete • Manuale di installazione

Informazioni corrette al momento della pubblicazione. Non tutti i prodotti sono disponibili in tutte le regioni. Questo documento è stato tradotto utilizzando l'intelligenza artificiale e potrebbe contenere imprecisioni.



Hi-Lift 1L e 2L

POMPA PER LA RIMOZIONE DELLA CONDENSA

L'unica pompa peristaltica con serbatoio al mondo offre un livello di prevalenza mai visto prima e un'affidabilità senza confronti.

Portata max. 11 l/h

Prevalenza max. 12 m (portata 11 l/h)

Caratteristiche

- Prevalenza elevata
- Installazione e manutenzione semplificata
- Facile accesso alla vaschetta di pulizia

Applicazioni

- Fino a 14 kW
- Unità canalizzate, a pavimento, e a telaio; Banchi e celle frigo
- ***Perfetta per...*** Per applicazioni ad alta prevalenza

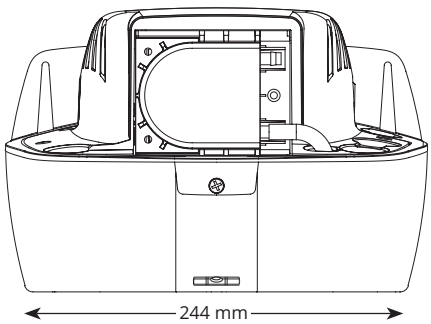

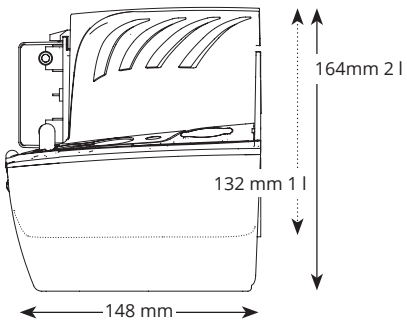



SPECIFICHE TECNICHE	
Portata max.	11 l/h con prevalenza 0
Prevalenza max	12 m
Capacità serbatoio	1 l e 2 l
Livello sonoro a 1 m	51 dB(A)
Alimentazione	230V AC, 0.4A, 50/60Hz
Funzionamento	Continuo
Classe di isolamento	Classe I
Potenza max unità	14 kW
Temp. max acqua	40°C / 104°F
Tubazioni in ingresso / uscita	3x 25 mm ingresso, 6 mm uscita
Protezione IP	IP20
Interruttore di sicurezza	3.0A Normalmente chiuso
Protezione termica	✓
Rivestimento in resina	n/a
Auto-innescamento	n/a

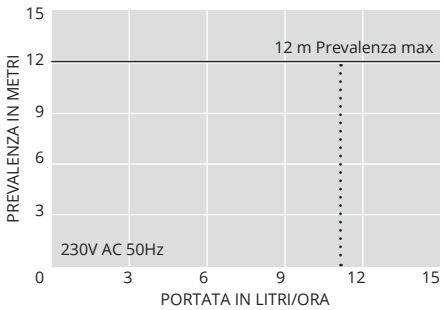

MODELLO – COD. ART.	
Hi-Lift 1 L	FP2099/2
Hi-Lift 2 L	FP2071/2

ACCESSORI CONSIGLIATI		
Descrizione		Cod. Art
Connettore pompa con serbatoio 16 mm–21 mm		FP2011
Adattatore per tubo di scarico		FP2038
Tubo vinilico intrecciato 1/4" (6 mm)		AX5110

NELLA CONFEZIONE

Pompa Hi-lift 1 L o 2 L • Cavo di alimentazione Plug & Play da 2 m • Kit di fissaggio • Manuale di installazione

Scarica il manuale su aspenpumps.com

Informazioni corrette al momento della pubblicazione. Non tutti i prodotti sono disponibili in tutte le regioni. Questo documento è stato tradotto utilizzando l'intelligenza artificiale e potrebbe contenere imprecisioni.



Heavy Duty 6 & 10

POMPA PER LA RIMOZIONE DELLA CONDENSA

La pompa di rimozione della condensa Heavy Duty è progettata per sistemi HVAC con esigenze elevate, per gestire grandi carichi di condensa con un funzionamento silenzioso e affidabile. Costruite per resistere agli ambienti commerciali e industriali più difficili. Queste pompe sono facili da installare e combinano potenza, affidabilità e durata.

HD6: Portata max. 900 l/h
HD10: Portata max. 1070 l/h

HD6: Prevalenza max. 6 m (portata 180 l/h)
HD10: Prevalenza max. 9 m (portata 100 l/h)

Caratteristiche

- Portata elevata
- Valvola di non ritorno
- Facile installazione
- Serbatoio da 4 litri
- Interruttore di sicurezza di alto livello

Applicazioni

- HD6: Fino a 1200 kW (4m Btu/h)
  HD10: Fino a 1460 kW (4.9m Btu/h)
- Deumidificatori; Unità di trattamento dell'aria (AHU)
- ***Perfetta per...*** grandi volumi d'acqua

5.2 kg

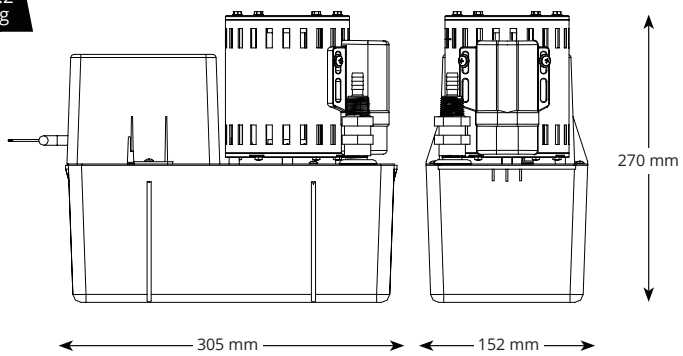



Heavy Duty 6

Heavy Duty 10

SPECIFICHE TECNICHE

Portata max.	HD6: 900 L/h, HD10: 1070 L/h
Prev. max. racc.	HD6: 6 m, HD10: 9 m
Capacità serbatoio	4L
Livello sonoro @1 m	HD6: 64dB(A), HD10: 64dB(A)
Alimentazione	HD6: 230 VAC, 50Hz, 1.1A HD10: 230 VAC, 50Hz, 1.1A
Funzionamento	HD6: Continuo HD10: Continuo
Classe di isolamento	Classe I
Potenza max unità	HD6: 1200kW (4m Btu/h) HD10: 1460kW (4.9m Btu/h)
Temperatura ambiente massima	40°C (104°F)
Temp. max acqua	40°C (104°F)
Tubazioni in ingresso / uscita	40mm ingresso, 10mm uscita
Protezione IP	IP20
Interruttore di sicurezza	5.0A Normalmente chiuso

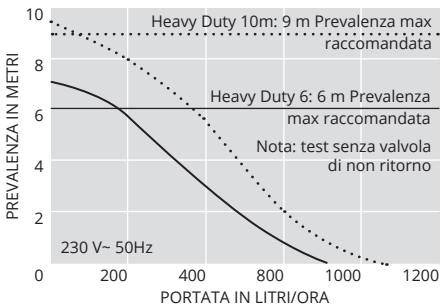

ACCESSORI CONSIGLIATI

Descrizione	Cod. Art
Adattatori in gomma 3/4" (19mm) – 1 1/2" (38 mm)	FP2007
Adattatore per tubo di scarico	FP2038
Tubo in vinile intrecciato 3/8» (10 mm)	AX5101

MODELLO - COD. ART.

Heavy Duty 6	FP2074/3
Heavy Duty 10	FP2066/3

NELLA CONFEZIONE

Pompa Heavy Duty 6 o 10 • Cavo di alimentazione da 2 m • Manuale di installazione

Scaricate il manuale su aspenpumps.com

Informazioni corrette al momento della pubblicazione. Non tutti i prodotti sono disponibili in tutte le regioni. Questo documento è stato tradotto utilizzando l'intelligenza artificiale e potrebbe contenere imprecisioni.



Hot Water Economy

POMPA PER LA RIMOZIONE DELLA CONDENSA

La pompa Hot Water Economy garantisce un funzionamento efficiente e silenzioso alle alte temperature, gestendo con facilità le installazioni più impegnative. Costruita per resistere a temperature dell'acqua fino a 100°C, è ideale per le unità di trattamento dell'aria industriali e commerciali.

Portata max. 900 l/h

Prevalenza max. 6 m (portata 280 l/h)

Caratteristiche

- Prestazioni elevate
- Gestisce acqua a 100°C
- Interruttore di sicurezza di alto livello
- Ingresso da 40 mm

Applicazioni

- Fino a 1200 kW / 4m Btu/h
- Umidificatori; refrigerazione; unità di trattamento dell'aria (UTA)
- ***Perfetta per...*** Umidificatori



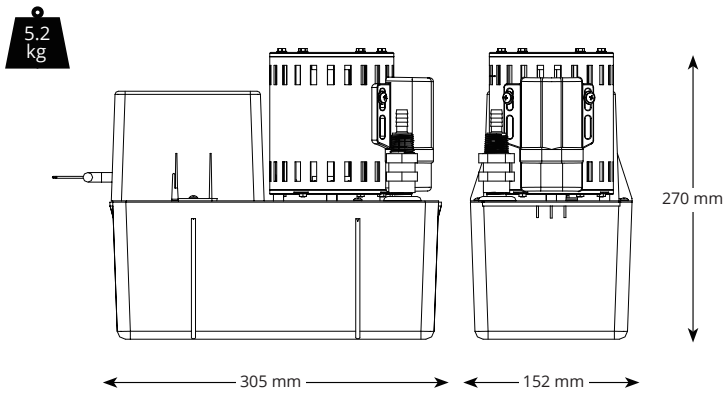

SPECIFICHE TECNICHE	
Portata max.	900 l/h
Prev. max. racc.	6 m
Capacità serbatoio	4 L
Livello sonoro a 1 m	64 dB(A)
Alimentazione	230 VAC 50Hz 1.1A
Funzionamento	Continuo
Classe di isolamento	Classe I
Temp. max ambiente	40°C / 104°F
Temp. max acqua	100°C / 212°F
Ingresso/uscita	40 mm in entrata, 10 mm in uscita
Protezione IP	IP20
Interruttore di sicurezza	5.0A Normalmente chiuso

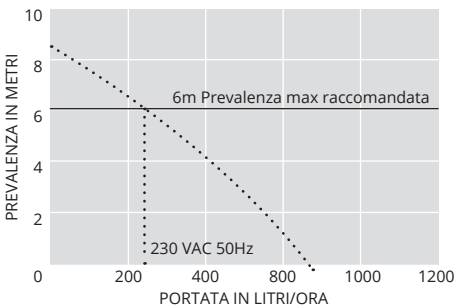

ACCESSORI CONSIGLIATI		
Descrizione		Cod. Art
Adattatore in gomma 3/4" (19mm) – 1 1/2" (38mm)		FP2007
Adattatore per tubo di scarico		FP2038
Tubo in vinile intrecciato 3/8" (10mm)		AX5111

MODELLO – COD. ART.	
Hot Water Economy	FP2092/3

NELLA CONFEZIONE

Pompa Hot Water Economy • Cavo di alimentazione da 2 m • Manuale di installazione

Scarica il manuale su aspenpumps.com

Informazioni corrette al momento della pubblicazione. Non tutti i prodotti sono disponibili in tutte le regioni. Questo documento è stato tradotto utilizzando l'intelligenza artificiale e potrebbe contenere imprecisioni.

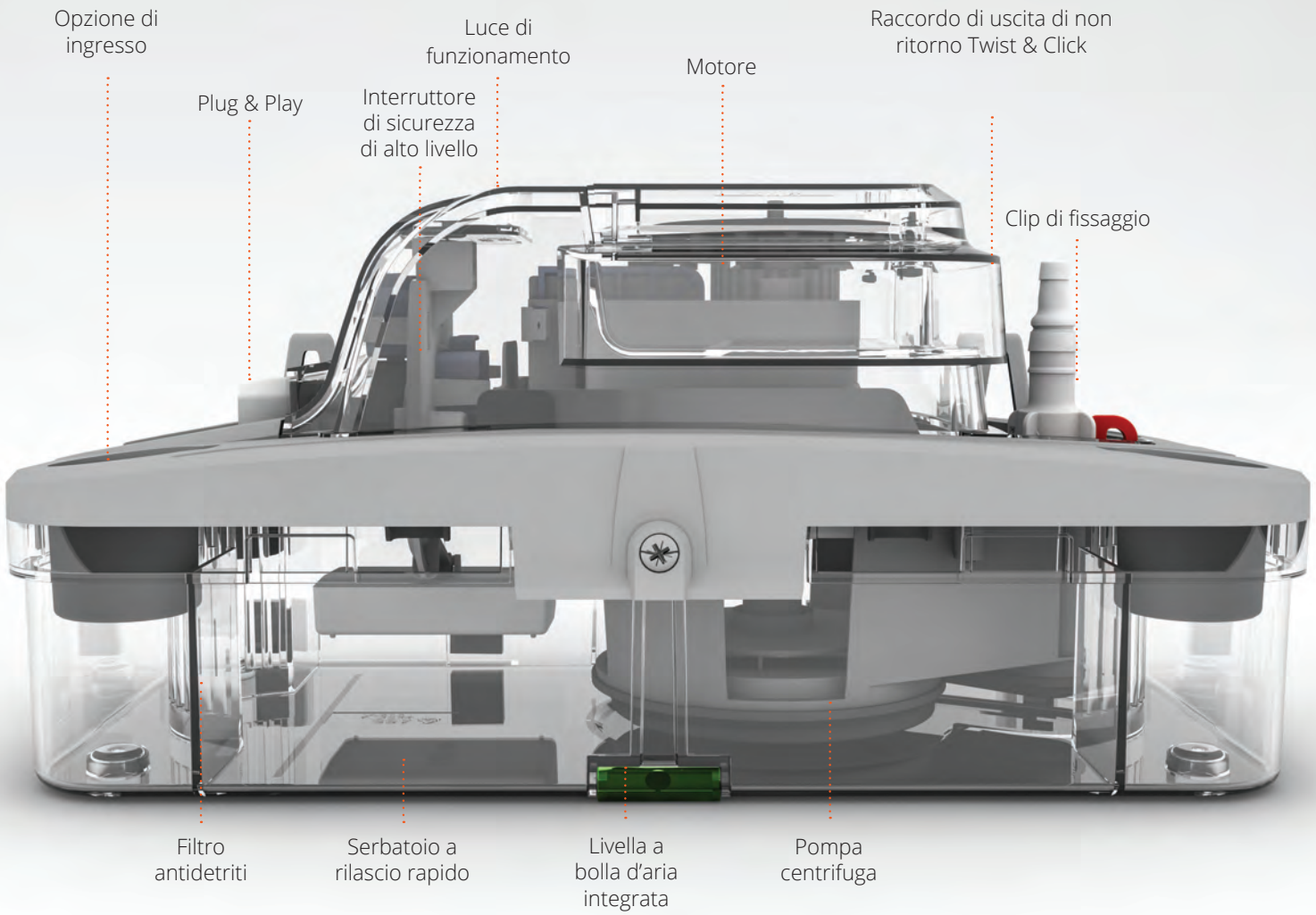

ALL'INSEGNA DELLA PROFESSIONALITÀ

Perché dovreste scegliere una pompa per lo scarico condensa? Tradizionalmente, la rimozione dell'acqua di condensa da un'unità di condizionamento è una sfida inflessibile e spesso poco attraente.

Massima flessibilità di installazione

Sappiamo che la flessibilità è un fattore di importanza chiave ai fini dell'installazione. Il drenaggio per gravità può spesso comportare limitazioni riguardo la collocazione dell'unità, tanto in ambienti interni che esterni. Le pompe per la rimozione della condensa consentono collocazione ed estetica ottimali in qualsiasi installazione, senza compromettere l'efficienza o le prestazioni. Le pompe Aspen offrono massima flessibilità di installazione indipendentemente dall'applicazione.

Installazione professionale

Le pompe per la rimozione della condensa garantiscono un'installazione professionale ed esteticamente gradevole in ogni circostanza. Dotate di facile accesso per la manutenzione, consentono di posizionare le unità di climatizzazione laddove richiesto senza antiestetiche tubazioni visibili. L'acqua di condensa può essere gestita in modo efficiente convogliandola verso la fonte pertinente, ad esempio una colonna di scarico o un serbatoio per acque grigie, garantendo sempre una finitura professionale.

L'unica opzione

A volte non è possibile ricorrere al drenaggio per gravità. La rimozione dell'acqua di condensa in spazi quali seminterrati, intercapedini del soffitto o strutture in vetro non deve più costituire un problema. La manutenzione è facile e con un'ampia gamma di pompe tra cui scegliere, gli interventi di servizio, il riposizionamento o la ricollocazione non creano più problemi. Come tecnici, sappiamo che il vostro tempo è prezioso, per cui ci diamo da fare per farvene risparmiare il più possibile.

Informazioni corrette al momento della pubblicazione. Non tutti i prodotti sono disponibili in tutte le regioni. Questo documento è stato tradotto utilizzando l'intelligenza artificiale e potrebbe contenere imprecisioni.

Pompe per Supermercati

Progettata per gli armadi refrigerati destinati alla vendita al dettaglio, questa gamma di pompe è estremamente facile da installare e mantenere. Posizionate direttamente sotto l'unità di refrigerazione, rimuovono l'acqua durante il ciclo di sbrinamento. I modelli Hi Capacity11L, Compact 4L ERRP e Low Profile Cold Cabinet sono entrambi dotati di un esclusivo filtro per detriti, mentre il modello Macerator è dotato di una lama filtrante che impedisce alle pompe di intasarsi con i residui di cibo.



Hi Capacity 11L
ERRP



Compact 4L
ERRP



Low Profile
Cold Cabinet



Macerator 4L



Tutte le nostre pompe per refrigerazione si installano in tutta semplicità sotto l'unità di refrigerazione

Informazioni corrette al momento della pubblicazione. Non tutti i prodotti sono disponibili in tutte le regioni. Questo documento è stato tradotto utilizzando l'intelligenza artificiale e potrebbe contenere imprecisioni.

CONNETTIVITÀ RETROFIT*
Ogni unità. Visibilità totale.

Modbus: FP3555



High Capacity 11L ERRP

POMPA PER LA RIMOZIONE DELLA CONDENSA

La nostra pompa di refrigerazione economica ad alta capacità da 11 litri ha un serbatoio di grandi dimensioni, ma con lo stesso profilo basso della nostra pompa compatta da 4 litri: solo 75 mm! Soddisfa le esigenze delle moderne unità di refrigerazione. Scarica efficacemente l'acqua di sbrinamento e quella contaminata.

Portata max. 230 l/h

Prev. max. racc. 35 m

Caratteristiche

- Solo 75 mm di altezza
- Filtro a 2 stadi per catturare i detriti e prevenire la diffusione e la crescita del biofilm
- Bassa tensione al punto di utilizzo
- Cavo Plug & Play

Applicazioni

- Unità di refrigerazione; armadi frigoriferi
- ***Perfetta per...*** Unità di refrigerazione singole o multiple



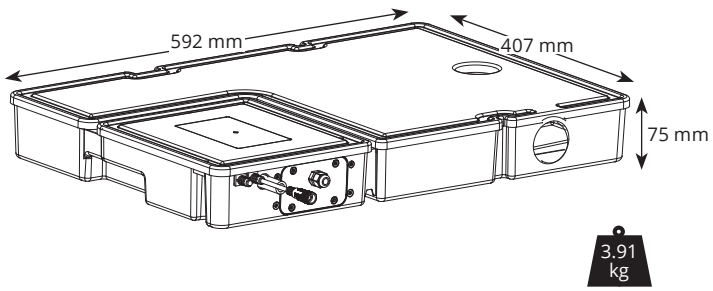

SPECIFICHE TECNICHE	
Portata max.	230 l/h @ 0 head
Prev. max. racc.	35 m
Capacità serbatoio	11.1 0L
Livello sonoro a 1 m	60 dB(A)
Alimentazione	100~240V AC 50/60Hz
Funzionamento	Non continuo
Classe	Classe II ⧈
Temp. max acqua	40°C / 104°F
Tubazioni in ingresso / uscita	40 mm in, 10 mm in uscita
Protezione IP	IPX4
Interruttore di sicurezza	3A NC/NO
Protezione termica	✓
Compatibilità con i refrigeranti infiammabili	Progettato per ridurre al minimo il rischio di scintille
Comunicazione con le apparecchiature	Modbus RTU (opzione extra: FP3555)

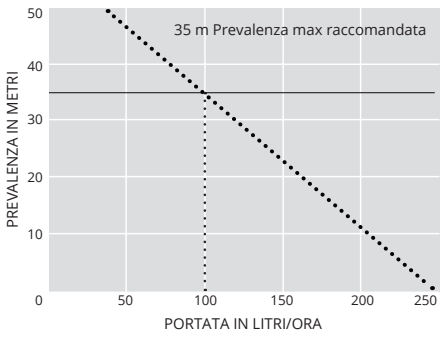

ACCESSORI CONSIGLIATI		
Descrizione		Cod. Art.
Tubo di vinile intrecciato 3/8" (10 mm)		AX5101
Jallystrips		S010371

MODELLO – COD. ART.	
Ingresso laterale	FP3552
Ingresso superiore	FP3553

Scarica il manuale su aspenpumps.com

NELLA CONFEZIONE

Pompa High Capacity 11L ERRP • Cavo di alimentazione Plug & Play da 2 m • 1 connettore BSP 1/2" (per tubo di scarico con DI di 40 mm) • Manuale di installazione

Informazioni corrette al momento della pubblicazione. Non tutti i prodotti sono disponibili in tutte le regioni. Questo documento è stato tradotto utilizzando l'intelligenza artificiale e potrebbe contenere imprecisioni.

CONNETTIVITÀ RETROFIT*
Ogni unità. Visibilità totale.

Modbus: FP3555



Compact 4L ERRP

POMPA PER LA RIMOZIONE DELLA CONDENSA

La nostra pompa per la refrigerazione al dettaglio compatta ed economica da 4 litri è progettata esclusivamente per essere installata sotto i banchi di refrigerazione al dettaglio, consentendo la rimozione dell'acqua di sbrinamento e di quella contaminata.

Portata max. 190 l/h

Prevalenza max. 35 m

Caratteristiche

- Leggera e sottile
- Bassa tensione al punto di utilizzo
- Filtro a 2 stadi per prevenire la crescita e la diffusione del biofilm
- Cavo Plug & Play

Applicazioni

- Unità di refrigerazione; armadi frigoriferi
- ***Perfetta per...*** unità di refrigerazione singole o multiple



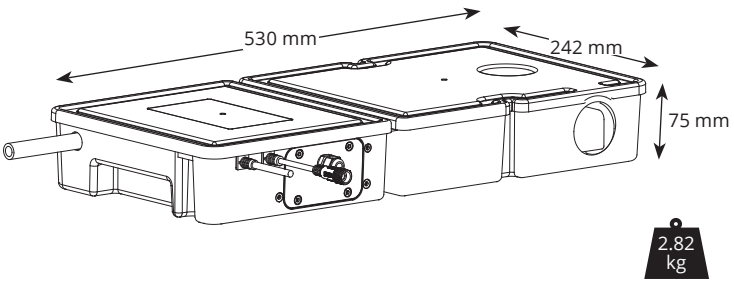

SPECIFICHE TECNICHE	
Portata max.	190 L/h @ 0 head
Prev. max. racc.	35 m
Capacità serbatoio	4.2L
Livello sonoro a 1 m	60 dB(A)
Alimentazione	100~240V AC 50/60Hz
Funzionamento	Non continuo
Classe	Classe II ⧈
Temp. max acqua	40°C / 104°F
Tubazioni in ingresso / uscita	40mm in, 10mm in uscita
Protezione IP	IPX4
Interruttore di sicurezza	3A NC/NO
Protezione termica	✓
Compatibilità con i refrigeranti infiammabili	Progettato per ridurre al minimo il rischio di scintille
Comunicazione con le apparecchiature	Modbus RTU (opzione extra: FP3555)

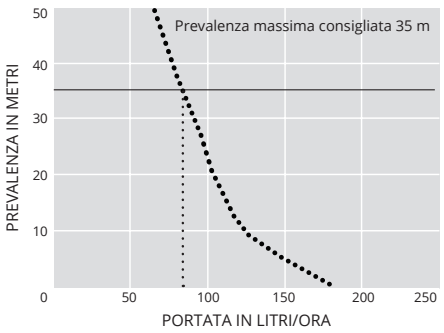

ACCESSORI CONSIGLIATI		
Descrizione		Cod. Art.
Tubo in vinile intrecciato 3/8" (10 mm)		AX5101
Jallystrips		S010371

MODELLO – COD. ART.	
Ingresso laterale	FP3550
Ingresso superiore	FP3551

Scarica il manuale su aspenpumps.com

NELLA CONFEZIONE

Pompa Compact 4L ERRP • Cavo di alimentazione Plug & Play da 2 m • 1 connettore BSP 1/2" (per tubo di scarico con DI di 40 mm) • Manuale di installazione

Informazioni corrette al momento della pubblicazione. Non tutti i prodotti sono disponibili in tutte le regioni. Questo documento è stato tradotto utilizzando l'intelligenza artificiale e potrebbe contenere imprecisioni.

Low Profile Cold Cabinet



POMPA PER LA RIMOZIONE DELLA CONDENSA

Realizzata in robusto acciaio inox, questa pompa è estremamente facile da installare e mantenere. Con una funzione progettata per mantenere le vie d'acqua in movimento, riducendo la possibilità di insediamento del biofilm, la pompa viene posizionata direttamente sotto i banchi frigoriferi dei punti vendita, rimuovendo l'acqua durante il ciclo di sbrinamento.

Portata max. 700 l/h

Prevalenza max. 20 m (portata 10 l/h)

Caratteristiche

- Involucro robusto e resistente all'abrasione in acciaio inox
- Ingressi multipli per un'installazione flessibile (in alto, all'estremità e su entrambi i lati)

Applicazioni

- Altezza ridotta di 75 mm, inferiore a quella delle unità lattiero-casearie tradizionali
- Unità a refrigerazione singola e multipla, OEM
- ***Perfetta per...*** unità a refrigerazione multipla con accesso poco profondo

4,8 kg

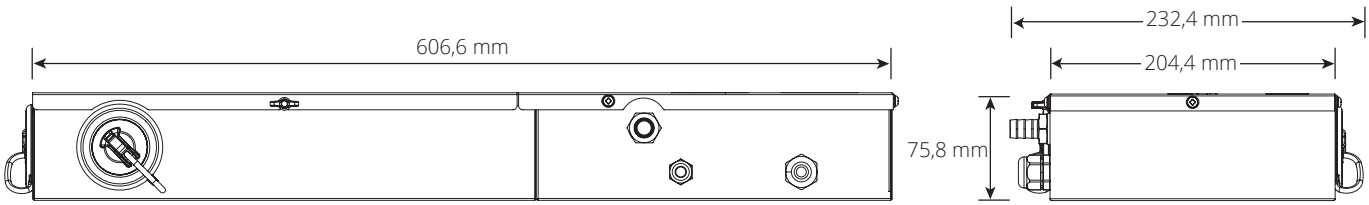

SPECIFICHE TECNICHE	
Portata max.(@ 0 m/ft)	700 l/h
Prev. max. racc.	20 m
Livello sonoro @ 1m	60 dB(A)
Alimentazione della pompa	230 VAC, 0.6A, 125W, 50Hz
Funzionamento	Non continuo
Classe	Classe I
Potenza max unità	1,59m Btu/h - 460kW
Idoneità	Massimo 4 x 30kW Refrigeratori
Temp. max acqua	40° C / 104° F
Temp. ambiente massima di funzionamento	40° C / 104° F
Ingressi	4 fori ø48 mm con tappi
Uscite	10 mm (3/8")
Protezione IP	IP44
Interruttore di sicurezza	1A Normalmente Chiuso
Protezione termica	✓

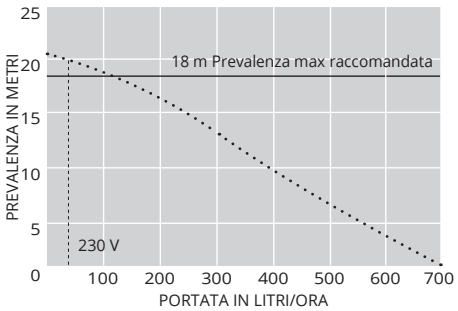

ACCESSORI CONSIGLIATI		
Descrizione		Cod. Art.
Fusibile da 1 ampere		FP2620
Adattatore per tubo di scarico		FP2038
Tubo in vinile intrecciato 3/8" (10 mm)		AX5101

MODELLO – COD. ART.	
Low Profile Cold Cabinet – Ingressi multipli	FP3560

NELLA CONFEZIONE

• Pompa Low Profile Cold Cabinet • 3 tappi di ingresso • 1 connettore di scarico da 1-1/2" per tubo di scarico da 40 mm • Manuale di installazione

Scaricate il manuale su aspenpumps.com

Informazioni corrette al momento della pubblicazione. Non tutti i prodotti sono disponibili in tutte le regioni. Questo documento è stato tradotto utilizzando l'intelligenza artificiale e potrebbe contenere imprecisioni.



Macerator 4L

POMPA PER LA RIMOZIONE DELLA CONDENSA

La pompa Macerator gestisce in modo efficiente la condensa e l'acqua di sbrinamento di più unità di refrigerazione e garantisce prestazioni affidabili e silenziose in ambienti commerciali ad alta domanda.

Portata max. 780 l/h

Prev. max. racc. 8.5 m (portata 80 l/h)

Caratteristiche

- Lama filtrante interna
- Portata e prevalenza elevate
- Interruttore di sicurezza di alto livello

Applicazioni

- Unità di refrigerazione singole e multiple
- ***Ideale per...*** gestire i rifiuti alimentari che possono passare attraverso la pompa



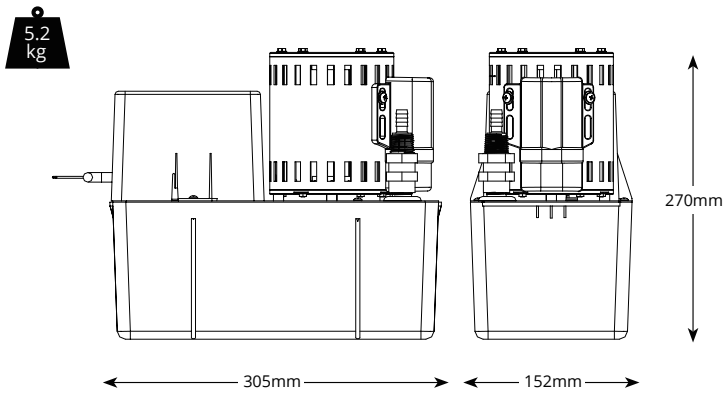

MACERATOR 4L @ 230 VAC 50-60HZ	
Portata max.	780L/h
Prev. max. racc.	8.5 m
Capacità serbatoio	4L
Livello sonoro a 1 m	64dB(A)
Alimentazione	230VAC, 50Hz, 1.1A
Funzionamento	Continuo
Classe di isolamento	Classe I
Temp. max ambiente	40°C/104°F
Temp. max acqua	40°C/104°F
Ingresso / uscita	40mm ingresso, 10mm uscita
Protezione IP	IP20
Interruttore di sicurezza	5.0A Normalmente chiuso

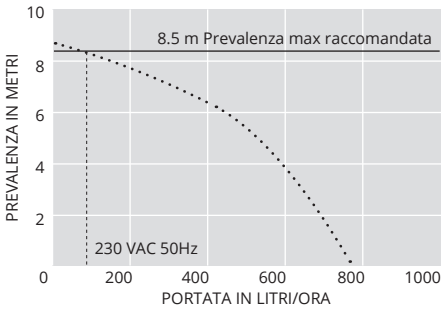

ACCESSORI CONSIGLIATI		
Descrizione		Cod. Art.
Tubo in vinile intrecciato 3/8" (10 mm)		AX5101

MODELLO - COD. ART.	
Macerator 4L	FP2305/3

NELLA CONFEZIONE

Pompa Macerator 4L • Cavo di alimentazione cablato da 2 m • Manuale di installazione

Scaricate il manuale su aspenpumps.com

Informazioni corrette al momento della pubblicazione. Non tutti i prodotti sono disponibili in tutte le regioni. Questo documento è stato tradotto utilizzando l'intelligenza artificiale e potrebbe contenere imprecisioni.

Pompe per Caldaie

Una caldaia a condensazione è una caldaia ad alta efficienza che ricicla e recupera il calore dai gas di scarico lasciando acqua in eccesso. Le nostre pompe per caldaie ad alte prestazioni rimuovono quest'acqua in eccesso garantendo prestazioni eccellenti, semplificando le procedure di ispezione, il tutto con un'estetica curata.



Endurance



Kitchen



1 Pompa per caldaie Kitchen montata a parete sotto la caldaia

2 Pompa per caldaie Hi-Capacity montata a terra accanto alla caldaia a pavimento

Informazioni corrette al momento della pubblicazione. Non tutti i prodotti sono disponibili in tutte le regioni. Questo documento è stato tradotto utilizzando l'intelligenza artificiale e potrebbe contenere imprecisioni.



Endurance

POMPA DI RIMOZIONE DELLA CONDENSA DELLA CALDAIA

Aspen Endurance è stata sottoposta ad un processo di robustezza per massimizzare l'affidabilità nelle applicazioni in caldaia. La sua struttura consente brevi e rare escursioni termiche fino a 85°C. Può gestire pH > 2,2 per applicazioni in cui non è necessario un neutralizzatore. La prevalenza massima è di 5,5 m e la portata è di 550L/h / 9L/m / 0,15L/s.

Portata max. 550 l/h

Prevalenza max. 5 m (portata 55 l/h)

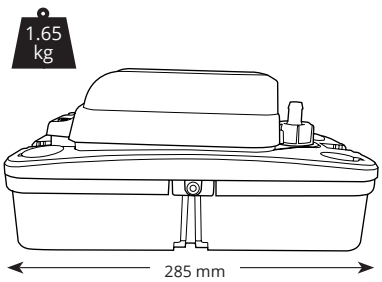

Caratteristiche

- Albero motore in acciaio inox
- Temperatura massima di esercizio 60°C con brevi e sporadiche escursioni a 85°C (<5 min.)
- Motore protetto termicamente ed esente da manutenzione
- Protezione IP24 contro gli spruzzi d'acqua

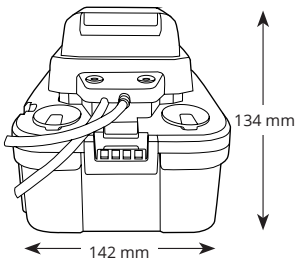

Applicazioni

- Fino a 200kW / 682,000 Btu/h
- Adatto per condensa acida con pH >2,2 e <2,2 con neutralizzatore
- Livella a bolla d'aria per facilitare l'installazione
- ***Perfetta per...*** caldaie a condensazione domestiche e commerciali

La valvola di non ritorno può essere tagliata da 6 a 10 mm (vedi grafici adiacenti).

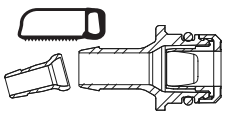

ENDURANCE OPZIONI	
Endurance (EU)	FP3500

SPECIFICHE TECNICHE	
Flusso max.	550 L/h @ 0 m di prevalenza
Altezza max. racc.	5 m
Capacità del serbatoio	1.5 L
dB(A) @ 1 m	44
Alimentazione	230 VAC, 0.7 A, 50/60 Hz
Valutazione	Non continuo
Classe di isolamento	Classe I
Uscita massima dell'unità	200 kW / 682,000 Btu/h
Temperatura massima dell'acqua	60° C / 140° F
Ingresso/uscita	x4 21-27 mm in, 6 e 10 mm in uscita
Protezione IP	IP24
Interruttore di sicurezza	3,0 A Normalmente chiuso
Protezione termica	✓

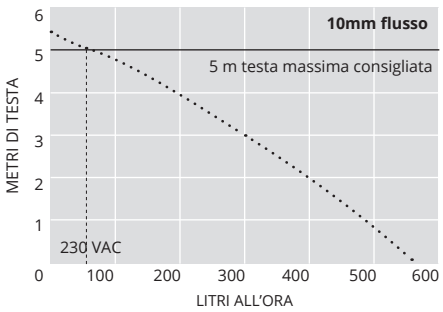

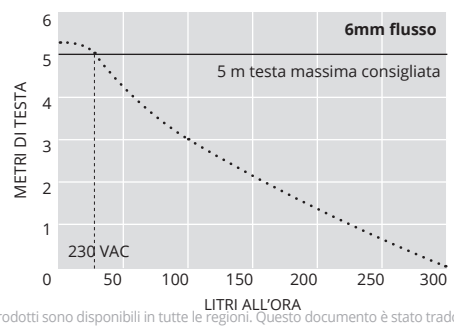

ACCESSORI CONSIGLIATI		
Descrizione		Cod. Art
Adattatore per tubo di scarico		FP2038
Fusibile da 1 ampere		FP2620
Tubo in vinile intrecciato 1/4" (6 mm)		AX5100
Tubo in vinile intrecciato 3/8" (10 mm)		AX5101

IN SCATOLA

Pompa Endurance • Tubo in PVC trasparente (6 m x 10 mm) • Adattatore per uscita

Scarica il manuale da aspenpumps.com

Informazioni corrette al momento della pubblicazione. Non tutti i prodotti sono disponibili in tutte le regioni. Questo documento è stato tradotto utilizzando l'intelligenza artificiale e potrebbe contenere imprecisioni.



Kitchen

POMPA PER LA RIMOZIONE DELLA CONDENSA

Progettata per sopportare il calore! Estremamente semplice e rapida da installare, la pompa per caldaie Kitchen "tutto in uno" è progettata per essere installata sotto le caldaie e i forni a gas domestici.

- Portata max. 12 l/h
- Prevalenza max. 10 m (portata 4 l/h)
- 21 dB(A)

Caratteristiche

- Compatta e disceta
- Montaggio sotto la caldaia
- Funzionamento silenzioso
- Serbatoio removibile trasparente

Applicazioni

- Fino a 45 kW / 153,000 Btu/h con valore pH della condensa >2,7
- ***Perfetta per...*** forni e caldaie a condensazione domestiche alimentate a gas

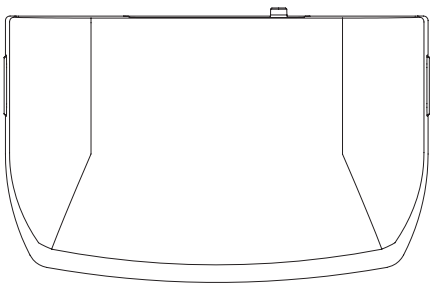

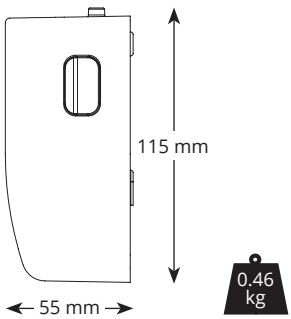

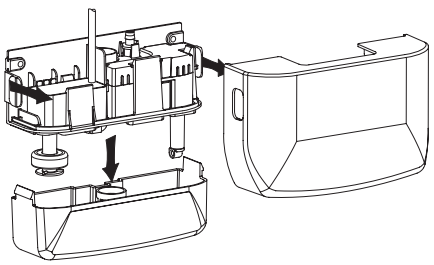

MODELLO – COD. ART.	
Pompa per caldaie Kitchen (Europa)	FP2943

SPECIFICHE TECNICHE	
Flusso max.	12 l/h con prevalenza 0
Prev. max. racc.	10 m
Capacità serbatoio	0.24 l
Livello sonoro a 1 m	21 dB(A)
Alimentazione	230V AC, 0.1A, 50/60Hz
Funzionamento	Non Continuo
Classe di isolamento	Classe II
Potenza max unità	45kW / 153,000 Btu/h
Temp. max acqua	60°C / 140°F
Tubazioni in ingresso / uscita	20 mm ingresso, 6 mm uscita
Protezione IP	IP21
Interruttore di sicurezza	3.0A Normalmente chiuso
Protezione termica	✓
Rivestimento in resina	✓
Autoadescante	n/a

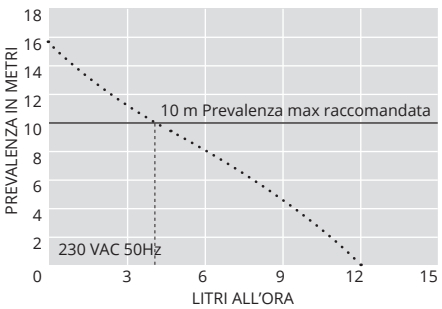

ACCESSORI CONSIGLIATI		
Descrizione		Cod. Art
Adattatore per tubo di scarico		FP2038
Fusibile da 1 ampere		FP2620
Tubo vinilico intrecciato 1/4" (6 mm)		AX5100
Kit Boiler Care		AL-0578 AL-0678

NELLA CONFEZIONE

Pompa per caldaie Kitchen (incluso cavo di alimentazione da 1,5 m) • Tubo di scarico Øint 6 mm • Adattatore di ingresso per tubo da 22 e 28 mm • Adattatore tubo • Kit di fissaggio • Manuale di installazione

Scarica il manuale su aspenpumps.com

Informazioni corrette al momento della pubblicazione. Non tutti i prodotti sono disponibili in tutte le regioni. Questo documento è stato tradotto utilizzando l'intelligenza artificiale e potrebbe contenere imprecisioni.

Pompe Silent+ Mini

16 dB(A) — Le Mini Pompe più Silenziose al Mondo

Fino a **46** kW — Compatibilità Universale

3 anni di garanzia — Nessuna Manutenzione

“ Senza dubbio ‘Silenziosamente Brillanti’ 🤫 ”

“ Le nuove Mini Lime sono veramente silenziose!!!
Ho dovuto togliere il coperchio per vedere se funzionavano!”

“ Sono molto colpito dalla loro silenziosità.”



VIDEO DI INSTALLAZIONE



Silent+ Mini White
FP3450

Silent+ Mini Aqua
FP3420

Silent+ Mini Orange
FP3430

Silent+ Mini Lime
FP3322/5 (Solo pompa)

ASPEN PUMPS GROUP

aspenpumps.com/it I +39 049 9903985 I sales.italia@aspenpumps.com

*ipotizzando una costruzione a parete solida con un’unità da 2kW



02

SERVIZIO DI ASSISTENZA

Utensili manuali	38-51
Cutter e coltelli	52-54
Elevatori	55-56

ASPEN PUMPS GROUP



Da sinistra a destra: JAV-1010, JAV-1015, JAV-1013, JAV-1012
JAV-1014 Taglia l'acciaio inossidabile con spessori fino a 3 mm. Robusto con 6 rulli con cuscinetti a sfera.
JAV-1011 Tagliatubi a cricchetto (include il tagliatubi JAV-1010), JAV-1009.



Design a molle intelligenti



JAV-1011: 2-in-1

Tagliatubi

JAVAC EDGE 1 PATENTED DESIGN.

Tutti i nostri tagliatubi JAVAC Edge sono dotate delle seguenti caratteristiche:

- Lama con titanio
- Design brevettato a molle intelligenti
- Taglio automatico. Durante le operazioni di taglio, la pressione della molla fa avanzare la lama, in modo che non sia necessario ri-serrare la fresa ogni volta
- Taglio uniforme. La lama si adatta alla forma del tubo, creando un movimento di taglio uniforme

Dimensioni	Tagliatubi	Lame di ricambio (confezione da 2)
1/8 – 5/8”	JAV-1009	JAV-1008
1/8 – 7/8”	JAV-1010	JAV-1001
1/8 – 7/8”,	JAV-1011	
1/8 – 1-1/4”	JAV-1012	
1/8 – 1-5/8”	JAV-1013	JAV-1005
1/4 – 1-1/4”	JAV-1014	JAV-1006
3/8 – 2-5-8”	JAV-1015	JAV-1003



Lame di ricambio

Informazioni corrette al momento della pubblicazione. Non tutti i prodotti sono disponibili in tutte le regioni. Questo documento è stato tradotto utilizzando l'intelligenza artificiale e potrebbe contenere imprecisioni.





Piastra di posizionamento tubo

Flangiatubo per Svasatura Eccentrica

JAVAC EDGE 1 5 PATENTED DESIGN.

- Evita le perdite, crea la perfetta svasatura nel modo più semplice possibile e la piastra di posizionamento garantisce che il tubo sia fissato nella posizione perfetta
- Valigetta rigida per il trasporto

Dimensioni D.E.	Cod. Art.
7 Dimensioni: 3/16" 1/4", 5/16", 3/8", 1/2", 5/8", 3/4"	JAV-1024
7 Dimensioni: 6, 8, 10, 12, 15, 16, 18 mm	JAV-1185

Misuratore Conico

Concepito per misurare tutte le svasature e offrire una tenuta stagna al 100% per ogni raccordo svasato, un must per ogni cassetta degli attrezzi.

Descrizione	Cod. Art.
Misuratore Conico	JAV-1022



Informazioni corrette al momento della pubblicazione. Non tutti i prodotti sono disponibili in tutte le regioni. Questo documento è stato tradotto utilizzando l'intelligenza artificiale e potrebbe contenere imprecisioni.



Utensile 2 in 1 per Svasatura e Calibratura

JAVAC EDGE 1 5 PATENTED DESIGN.

Un pratico design 2 in 1 utilizzabile per svasare o calibrare. Svasatura e alibratura perfette, con meno attrezzi da trasportare e più spazio nel furgone per altri utensili!

- Il cono di svasatura diamantato sbava e leviga durante il processo di svasatura, creando una superficie finita eccezionale riducendo il tempo necessario per la sbavatura
- Il cono di svasatura diamantato è dotato di un esclusivo “raccordo a bussola”, che permette al cono di ruotare mentre si gira la maniglia, creando una finitura perfettamente liscia
- Il meccanismo di indicizzazione offre un allineamento preciso quando si alternano i diversi fori sulla barra di bicchierinatura
- La piastra di posizionamento del tubo garantisce che il tubo sia sempre nella posizione corretta per tutte le dimensioni
- Valigetta rigida di trasporto

Dimensioni	Cod. Art.
6 Dimensioni: 1/4”, 5/16”, 3/8”, 1/2”, 5/8”, 3/4”	JAV-1023
7 Dimensioni: 6, 8, 10, 12, 15, 16, 18 mm	JAV-1184

Informazioni corrette al momento della pubblicazione. Non tutti i prodotti sono disponibili in tutte le regioni. Questo documento è stato tradotto utilizzando l'intelligenza artificiale e potrebbe contenere imprecisioni.



Piastra di posizionamento tubo

Utensile per Svasatura Alimentato da Trapano

JAVAC EDGE 1 5 PATENTED DESIGN.

Design a doppio innesto. L'innesto si scollega quando la svasatura è completa, per prevenire un'eccessiva compressione

- Corpo in alluminio leggero e nucleo in acciaio di alta qualità.
- Evita le perdite, crea la perfetta svasatura nel modo più semplice possibile e la piastra di posizionamento garantisce che il tubo sia fissato nella posizione perfetta
- Valigetta rigida per il trasporto

Descrizione	Cod. Art.
7 Dimensioni: 3/16" 1/4", 5/16", 3/8", 1/2", 5/8", 3/4"	JAV-1034
7 Dimensioni: 6, 8, 10, 12, 15, 16, 18 mm	JAV-1186

Dimensioni	Cod. Art.
7 Dimensioni: 3/16" 1/4", 5/16", 3/8", 1/2", 5/8", 3/4"	**JAV-1034**
7 Dimensioni: 6, 8, 10, 12, 15, 16, 18mm	**JAV-1186**

Informazioni corrette al momento della pubblicazione. Non tutti i prodotti sono disponibili in tutte le regioni. Questo documento è stato tradotto utilizzando l'intelligenza artificiale e potrebbe contenere imprecisioni.







Indicatore di 90°



Adattatori per piegatura inversa

Kit di Curvatura

DIVERSE DIMENSIONI

JAVAC EDGE 1 5 PATENTED DESIGN.

- Prevede una funzione a indicatore di 90° brevettata, che specifica con precisione all'operatore quando viene raggiunta una curva a 90° perfetta
- Completo di adattatori di inversione per piegare il tubo in tutte le direzioni facilmente, perfetti per spazi angusti
- 7 dimensioni; 1 controformatore
- Valigetta rigida per il trasporto

Dimensioni D.E.	Cod. Art.
7 Dimensioni: 1/4", 5/16", 3/8", 1/2", 5/8", 3/4", 7/8"	JAV-1021
7 Dimensioni: 6, 8, 10, 12, 15, 18, 22 mm	JAV-1183

Controformatore	Cod. Art.
1/4 - 3/8"	JAV-9001
1/2 - 7/8"	JAV-9002

Mandrino	Cod. Art.
1/4"	JAV-1143
5/16"	JAV-1144
3/8"	JAV-1145
1/2"	JAV-1146
5/8"	JAV-1147
3/4"	JAV-1148
7/8"	JAV-1149
16 mm	JAV-1044

Informazioni corrette al momento della pubblicazione. Non tutti i prodotti sono disponibili in tutte le regioni. Questo documento è stato tradotto utilizzando l'intelligenza artificiale e potrebbe contenere imprecisioni.



JAV-1025

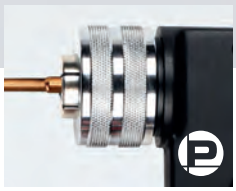

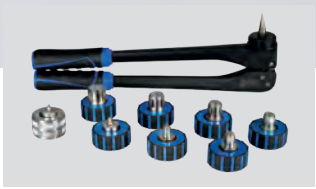

Testine per allargatubi da 1/4" / 6 mm*

Set Espansione Tubi

DIVERSE DIMENSIONI

JAVAC EDGE 1 5 PATENTED DESIGN.

- La testina di espansione brevettata da 1/4" rende le installazioni di raccordi per tubature da piccola a grande una passeggiata
- Custodia rigida in plastica
- Il rame trafilato deve essere riscaldato/ricotto

Dimensioni	Cod. Art.
8 Dimensioni: 1/4", 3/8", 1/2", 5/8", 3/4", 7/8", 1", 1-1/8"	JAV-1025
8 Dimensioni: 6, 8, 10, 12, 15, 16, 18, 22 mm	JAV-1187

Solo testine per espansore

Dimensioni	Cod. Art.
1/4"	JAV-1081
1/2"	JAV-1080
3/4"	JAV-1082
3/8"	JAV-1083
5/8"	JAV-1084
7/8"	JAV-1085
1"	JAV-1088
1-1/8"	JAV-1086
1-3/8"	JAV-1054
1-5/8"	JAV-1055

Dimensioni	Cod. Art.
6 mm	JAV-1188
8 mm	JAV-1189
10 mm	JAV-1190
12 mm	JAV-1191
15 mm	JAV-1192
16 mm	JAV-1193
18 mm	JAV-1194
22 mm	JAV-1195
25 mm	JAV-1196
28 mm	JAV-1197

Informazioni corrette al momento della pubblicazione. Non tutti i prodotti sono disponibili in tutte le regioni. Questo documento è stato tradotto utilizzando l'intelligenza artificiale e potrebbe contenere imprecisioni.



HYDRA-MB7 Piegatrice idraulica

JAVAC EDGE 1 5 PATENTED DESIGN.

- Fornisce curve precise per tubi di rame morbido (sistema metrico decimale e imperiale disponibile)
- Design ergonomico e robusto
- Sgancio rapido idraulico
- Formatori e controformatori in acciaio
- 1/4", 5/16", 3/8", 1/2", 5/8", 3/4", 7/8" (6 mm – 22 mm)
- Cambio rapido tra le misure
- Consegnato come kit completo, con formatori e controformatori di ricambio disponibili
- Custodia in plastica resistente con inserti in schiuma
- Solo per l'uso su rame trafilato morbido

Descrizione	Cod. Art.
HYDRA-MB7 Piegatrice idraulica	JAV-1394
Il kit include: 1 Piegatrice idraulica, 1 formatore per tipo (7 in totale) – 1/4", 5/16", 3/8", 1/2", 5/8", 3/4", 7/8" (6 mm – 22 mm) – 1 controformatore (3 in totale) 1/4" – 5/16", 3/8" – 1/2" – 5/8", 3/4" – 7/8"	

Ricambi – Dimensioni	Cod. Art.
Formatore – 1/4"	JAV-1395
Formatore – 5/16"	JAV-1396
Formatore – 3/8"	JAV-1397
Formatore – 1/2"	JAV-1398
Formatore – 5/8"	JAV-1399
Formatore – 3/4"	JAV-1400
Formatore – 7/8"	JAV-1401
Controformatore – 1/4" – 5/16"	JAV-1402
Controformatore – 3/8" – 1/2" – 5/8"	JAV-1403
Controformatore – 3/4" – 7/8"	JAV-1404

Informazioni corrette al momento della pubblicazione. Non tutti i prodotti sono disponibili in tutte le regioni. Questo documento è stato tradotto utilizzando l'intelligenza artificiale e potrebbe contenere imprecisioni.



HYDRA-XP9 Espansore idraulico

JAVAC EDGE 1 5 PATENTED DESIGN.

- Funzionamento con una sola mano
- Le teste di espansione incise al laser sono facili e veloci da identificare e collegare
- Il design compatto consente di lavorare in aree difficilmente accessibili
- Teste di espansione per sistema metrico imperiale
- Utensile di sbavatura incluso nel kit
- Minimo sforzo grazie al design ergonomico e angolato
- Il set viene fornito con
  - Utensile espansore idraulico
  - Sbavatubi
  - 9 teste: 1/4”, 3/8”, 1/2”, 5/8”, 3/4”, 7/8”, 1 e 1/8”, 1 e 3/8” e 1 e 5/8”.
  - Teste di ricambio disponibili

Descrizione	Cod. Art.
HYDRA-XP9 Espansore idraulico – imperiale	JAV-1405
Il kit include: 1 x Utensile espansore idraulic 1 x Utensile per sbavatura, 1/4”, 3/8”, 1/2”, 5/8”, 3/4”, 7/8”, 1 1/8“, 1 3/8”, 1 5/8”	
HYDRA-XP9 Espansore idraulico – metrico	JAV-1434
Il kit include: 1 Utensile espansore idraulico, 1 Utensile per sbavatura, 1 testa di espansione per tipo (9 in totale) – 6, 10, 12, 16, 18, 22, 28, 35, 42 mm	

Dimensioni	L: 250 mm W: 45 mm H: 120 mm
Peso	2.6 lbs (1,2 kg)
Materiali del tubo:	Solo tubi morbidi: rame, alluminio, ottone

Ricambi

Dimensioni	Cod. Art.
1/4”	JAV-1406
3/8”	JAV-1407
1/2”	JAV-1408
5/8”	JAV-1409
3/4”	JAV-1410
7/8”	JAV-1411
1 1/8”	JAV-1412
1 3/8”	JAV-1413
1 5/8”	JAV-1414

Size	Cod. Art.
6 mm	JAV-1435
10 mm	JAV-1436
12 mm	JAV-1437
16 mm	JAV-1438
18 mm	JAV-1439
22 mm	JAV-1440
28 mm	JAV-1441
35 mm	JAV-1442
42 mm	JAV-1443

Informazioni corrette al momento della pubblicazione. Non tutti i prodotti sono disponibili in tutte le regioni. Questo documento è stato tradotto utilizzando l'intelligenza artificiale e potrebbe contenere imprecisioni.

JAV-1016 3/8”





Struttura a doppia cerniera

Curvatubi

DIVERSE DIMENSIONI

JAVAC EDGE 1 5 PATENTED DESIGN.

Struttura a doppia cerniera brevettata, ripristina la posizione della maniglia per un’azione di leva aggiuntiva, semplificando la seconda flessione a 180°.

- Da utilizzare solo su rame trafilato morbido



JAV-1019 3/4”

Dimensioni D.E.	Cod. Art.
3/8”	JAV-1016
1/2”	JAV-1017
5/8”	JAV-1018
3/4”	JAV-1019
7/8”	JAV-1020

Dimensioni D.E.	Cod. Art.
10 mm	JAV-1177
12 mm	JAV-1178
15 mm	JAV-1179
16 mm	JAV-1180
18 mm	JAV-1181
22 mm	JAV-1182

Informazioni corrette al momento della pubblicazione. Non tutti i prodotti sono disponibili in tutte le regioni. Questo documento è stato tradotto utilizzando l'intelligenza artificiale e potrebbe contenere imprecisioni.



JAV-TST14 1/4”

Raddrizzatubi

JAVAC EDGE 1

- Un ingegnoso utensile per impieghi gravosi che taglia e raddrizza con precisione tubi leggeri da parete direttamente dalla bobina
- Raddrizza solo il necessario: minor spreco di materiale
- Flusso accelerato per migliorare l’efficienza e ottenere un tubo più diritto
- I rulli si muovono a spirale lungo il tubo per raddrizzarlo e rinforzarlo
- Crea curve dei tubi precise e ordinate sfruttando il foro centrale

Dimensioni	Cod. Art.
1/4”	JAV-TST14
3/8”	JAV-TST38
1/2”	JAV-TST12
5/8”	JAV-TST58
6 mm	JAV-1035
10 mm	JAV-1036

Kit di Curvatura

VECAMCO

- Facilita la curvatura dei tubi in rame
- Impedisce lo schiacciamento delle tubazioni durante l'installazione
- Evita guasti al sistema dovuti allo schiacciamento delle tubazioni
- Facile rimozione
- Riutilizzabile per più installazioni
- Cinghie di chiusura riutilizzabili.

Cod. Art	Ø TUBO DI RAME
9899-851-00	1/4” + 3/8”, 6,35 + 9,52 mm
9899-852-00	1/2” + 5/8”, 12,7 + 15,87 mm
9899-850-00	1/4” + 3/8” + 1,2” + 5/8” 6,35 + 9,52 + 12,7 + 15,87 mm

Cod. Art	Ø Tubo di rame	Kit	Qta
9899-851-00	1/4” + 3/8” 6,35 + 9,52 mm	Red + Green Ø4 + Ø7 mm	2 bobine da 4 m per diametro
9899-852-00	1/2” + 5/8” 12,7 + 15,87 mm	Yellow + Blue Ø10 + Ø12 mm	2 bobine da 4 m per diametro
9899-850-00	1/4” + 3/8” + 1,2” + 5/8” 6,35 + 9,52 + 12,7 + 15,87 mm	Red + Green + Yellow + Blue Ø4 + Ø7 + Ø10 + Ø12 mm	4 bobine da 4 m per diametro

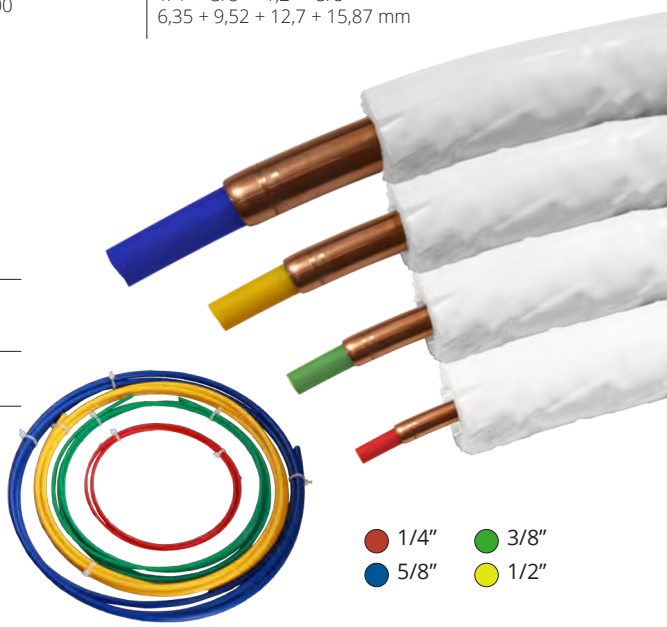

Informazioni corrette al momento della pubblicazione. Non tutti i prodotti sono disponibili in tutte le regioni. Questo documento è stato tradotto utilizzando l'intelligenza artificiale e potrebbe contenere imprecisioni.



Chiave Digitale Dinamometrica

JAVAC EDGE 1 PATENTED DESIGN.

- Testa regolabile
- Lettura digitale del valore di coppia
- Tolleranza di precisione +/- 2%
- Funzionamento in senso orario e antiorario
- Modalità di mantenimento del picco e di tracciamento selezionabili
- Cicalino e indicatore LED per le 9 coppie target preimpostate
- Indicatore di contatto con l'acqua
- Unità ingegneristiche (N-m, ft-lb, in-lb, kg-cm) selezionabili
- Memoria da 50 o 250 dati per il richiamo e la verifica della coppia del giunto
- Spegnimento automatico dopo 5 minuti di inattività
- Compatibile con batterie ricaricabili

Cod. Art	Attacco quadrato	Coppia massima
JAV-1356	3/8"	85 N-m / 62.7 ft-lb / 752 in-lb / 867kg-cm

Precisione		Campo di misura della coppia (N-m)	Lunghezza
B	+/-2%-CW / +/-3%-CCW	4.2~85	270 mm

Precisione *1	BN	BR
	CW : ±2% CCW : ±3%	
Dimensione della memoria dati	50	250
Connettività PC *2	No	No
Numero di Preimpostazioni	9 set	
LED luminoso	6 LEDs (1 rosso + 5 verdi)	
Modalità di funzionamento	Attesa di picco/Traccia	
Selezione dell'unità	N-m, in-lb, ft-lb, kg-cm	
Tipo di testa	Testa della chiave regolabile	
Denti dell'ingranaggio	52	
Dimensione della testa del raccordo terminale (WxH)	9 x 12 mm	
Distanza assiale	17,5 mm	
Pulsante	5	
Batteria *3	AAA x 2	
Temperatura di esercizio	-10°C ~ 60°C	
Temperatura di stoccaggio	-20°C ~ 70°C	
Umidità	Fino al 90% senza condensa	
Test di caduta	1 m	
Prova di vibrazione *4	10 G	
Test ambientale *5	Pass	
Test di compatibilità elettromagnetica *6	Pass	

Informazioni corrette al momento della pubblicazione. Non tutti i prodotti sono disponibili in tutte le regioni. Questo documento è stato tradotto utilizzando l'intelligenza artificiale e potrebbe contenere imprecisioni.



JAV-1358

Pinza Perforatrice

JAVAC 1

Progettata per foraree immediatamente qualsiasi tubo di carica su tutti gli impianti HVAC/R (AC), utilizzato principalmente in applicazioni domestiche.

- Una volta che il tubo è stato forato, è possibile eseguire il caricamento o l'evacuazione con il minimo sforzo
- A operazione completata, il tubo può essere staccato con la pinza stringitubo JAVAC (JAV-1357) e l'impianto può essere sigillato

Descrizione	Cod. Art.
Pinza Perforatrice	JAV-1358
Aghi di ricambio (confezione da 10)	JAV-1359

Pinza Stringitubo

JAVAC 1

La pinza stringitubo JAVAC è progettata per chiudere tubi in rame fino a 8 mm di spessore

- Ganascia di bloccaggio
- Chiude il tubo e lo blocca in posizione

Descrizione	Cod. Art.
Pinza Stringitubo	JAV-1357



Informazioni corrette al momento della pubblicazione. Non tutti i prodotti sono disponibili in tutte le regioni. Questo documento è stato tradotto utilizzando l'intelligenza artificiale e potrebbe contenere imprecisioni.







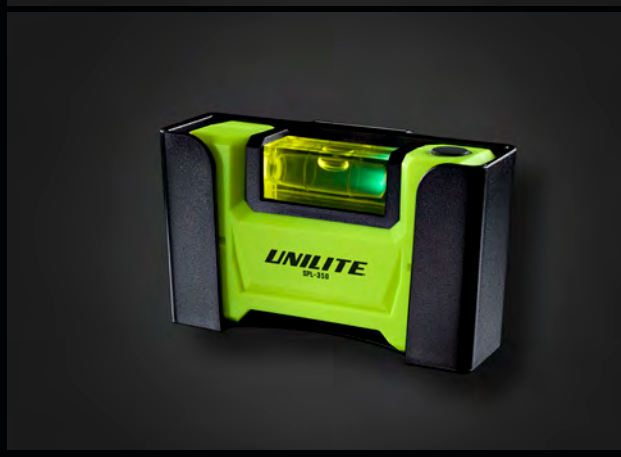

SPL-350 | LIVELLA A BOLLA CON LUCE DA LAVORO

- Lampada da lavoro a livella a LED da 350 lumen
- Livella luminosa con puntatore laser rosso
- Robusta struttura in ABS e alluminio
- Striscia fosforescente attorno al LED
- Potenti magneti posteriori e laterali
- Fondina robusta con clip da cintura
- Memoria intelligente: ricorda l'ultima modalità utilizzata
- IPX4 resistente all'acqua
- Batteria agli ioni di litio da 3.7V 800mAh di alta qualità
- Indicatore di livello della batteria e di carica
- Avviso di batteria scarica lampeggiante, ricorda di caricare
- Ricarica rapida USB-C 2A - tempo di ricarica 1.5 ore
- Cavo di ricarica USB-C di alta qualità da 1m incluso

BATTERIA	3.7V 800mAh Li-ion
PESO	177g
DIMENSIONI	H 55 x W 90 x D 25mm

UNILITE

LUMEN 350LM | **DURATA** 1-25H | **RAGGIO** 23M | **CLASSIFICAZIONE IP** IPX4

Informazioni corrette al momento della pubblicazione. Non tutti i prodotti sono disponibili in tutte le regioni. Questo documento è stato tradotto utilizzando l'intelligenza artificiale e potrebbe contenere imprecisioni.







MT5M2 | METRO A NASTRO RESISTENTE

- Metro a nastro resistente da 5 m con lama larga 27 mm
- SUPERBLADE rivestito in nylon ad altissime prestazioni: dura 5 volte di più
- Lama eccezionale alta 2,9 m/9,5 piedi
- SUPERBLADE resistente ai test di durabilità della caduta di particelle di sabbia con 60 litri di nebbia salina per 100 ore
- Doppio gancio magnetico in acciaio inossidabile con tripla rivettatura e aspirazione da 1 kg
- Lama imperiale e metrica bicolore a doppia faccia
- Clip da tasca posteriore resistente: non si stacca anche se la vite si allenta
- Il potente blocco a spinta protegge la lama
- Il meccanismo interno superiore garantisce un funzionamento regolare
- Custodia in ABS rivestita in TPR resistente agli urti
- Testato per cadute da 9 metri

UNILITE

PESO 322gr | **DIMENSIONI** A 76,5 x L 79 x P 51,8mm

Informazioni corrette al momento della pubblicazione. Non tutti i prodotti sono disponibili in tutte le regioni. Questo documento è stato tradotto utilizzando l'intelligenza artificiale e potrebbe contenere imprecisioni.









UK1 | CUTTER MULTIUSO PIEGHEVOLE

- Corpo in nichel resistente con ABS e impugnatura in TPR
- 4 lame in acciaio nero SK5 incluse
- 1 lama installata e 3 lame sostitutive comodamente riposte all'interno
- Design pieghevole multiposizione
- Pulsante di sblocco facile da premere
- Cambio lama a sgancio rapido
- Comoda fessura per taglierina per cavi/reggette
- Foro utile per agganciare un cordino
- Compatibile con la maggior parte delle lame multiuso standard
- Dimensioni estese A 175 x L 33 x P 23,5 mm

UNILITE

PESO 125 gr | **DIMENSIONI** A 116 x L 41,5 x P 23,5mm

Informazioni corrette al momento della pubblicazione. Non tutti i prodotti sono disponibili in tutte le regioni. Questo documento è stato tradotto utilizzando l'intelligenza artificiale e potrebbe contenere imprecisioni.









EK4 | COLTELLO MULTIUSO PIEGHEVOLE ULTRA RESISTENTE

- Lama in acciaio inossidabile 3Cr13 ad alto tenore di carbonio
- Lama “Drop Point” con bordo seghettato e dorso affusolato
- Il dorso della lama include un rialzo per il pollice per una presa extra e 2 tacche spelafili
- Apertura assistita con una sola mano con borchie per il pollice
- Durezza della lama 52-55 HRC
- Manico ergonomico ultraresistente in alluminio con protezione anteriore per le dita Quillion
- Meccanismo “Framelock” facile da azionare con una sola mano
- Clip da tasca per un facile trasporto

PESO 135 g | **DIMENSIONI** Lunghezza: 195 mm

Informazioni corrette al momento della pubblicazione. Non tutti i prodotti sono disponibili in tutte le regioni. Questo documento è stato tradotto utilizzando l'intelligenza artificiale e potrebbe contenere imprecisioni.









EK5 | COLTELLO MULTIUSO PIEGHEVOLE PER CARICHI PESANTI

- Lama in acciaio inossidabile ad alto tenore di carbonio 7Cr17MoV con elevata resistenza alla trazione
- Lama “Sheepsfoot” con tacca spelacavi
- Elevata durezza della lama 56-58 HRC
- Chiodo a mezzaluna sul dorso della lama per una facile apertura
- Tacca di affilatura “choil” sulla linea di immersione della lama per facilitare l’affilatura
- Meccanismo “Lockback” durevole e facile da usare
- Manico ergonomico in alluminio ultra resistente
- Foro nel manico per aggiungere un cordino
- Profilo super basso con uno spessore di soli 10 mm

PESO 107gr | **DIMENSIONI** Lunghezza: 182mm

Informazioni corrette al momento della pubblicazione. Non tutti i prodotti sono disponibili in tutte le regioni. Questo documento è stato tradotto utilizzando l'intelligenza artificiale e potrebbe contenere imprecisioni.

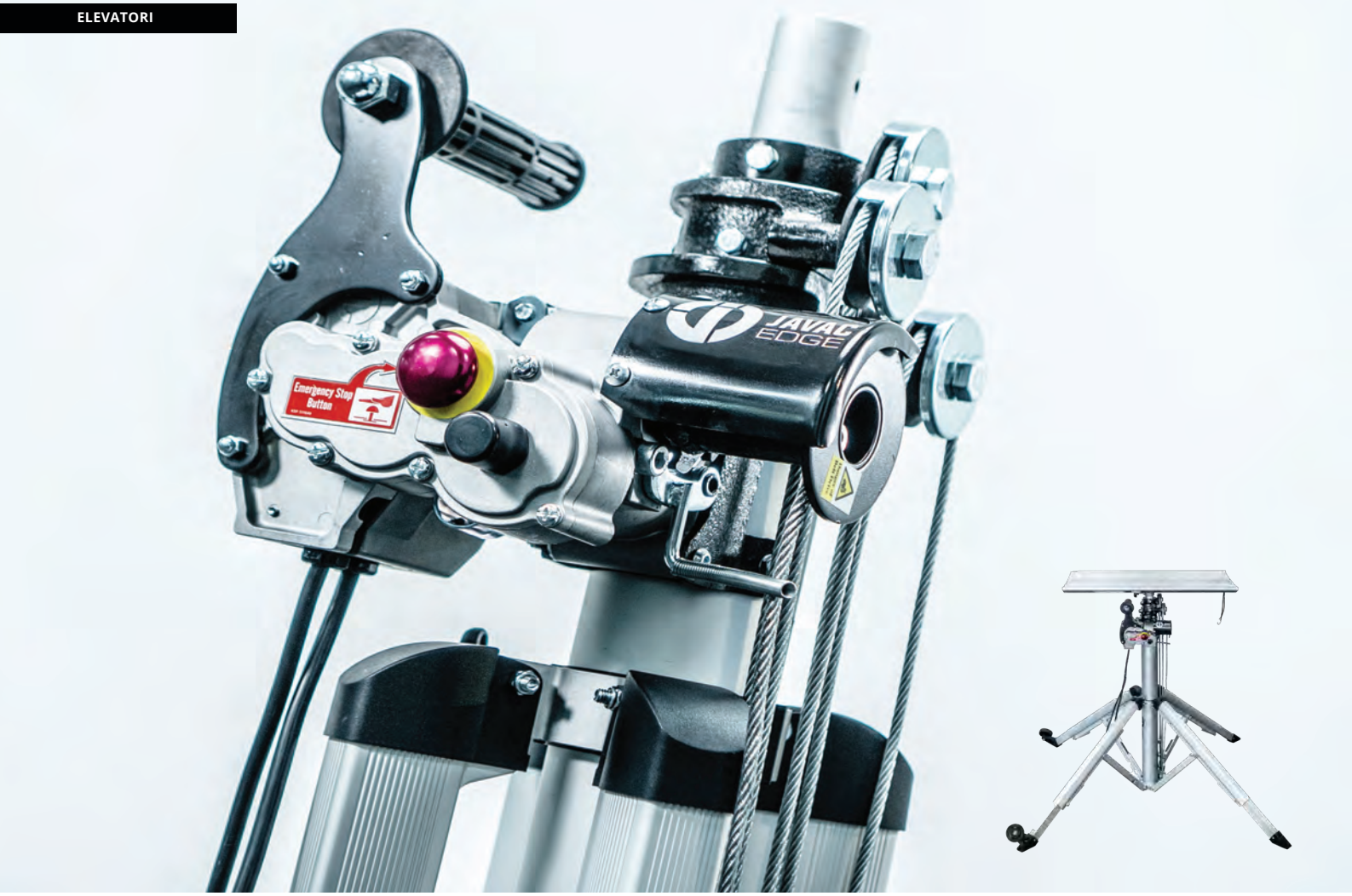

Elevatore Portatile 3.7m

JAVAC EDGE 1 5

Grazie alle gambe estendibili, all'ampia base della piattaforma e al design robusto, l'elevatore offre un'idoneità e un'adattabilità senza precedenti per la maggior parte dei requisiti di sollevamento e posizionamento HVAC.

- L'elevatore è adatto per sollevare condensatori, evaporatori, condotti, unità di trattamento dell'aria, tubazioni e molto altro.
- L'elevatore è adatto all'uso con condensatori, evaporatori, condotti, unità di trattamento dell'aria, tubazioni e molti altri usi.
- Progettato per resistere alle condizioni più difficili, per consentirvi di lavorare in modo sicuro, pratico ed efficiente!

Descrizione	Cod. Art.
Portable Lifter 3.7m	JAV-1353
Il kit include: 1 Piattaforma, 1 Albero telescopico, 1 Puleggia ed il suo coperchio, 1 Cavo d'acciaio, 1 Motore e riduttore, 1 Anello scorrevole, 4 Gambe, 1 Ruota, 1 Leva per selezionare la salita o la discesa, 1 Pulsante di arresto di emergenza, 1 Pulsante di attivazione per il controllo della velocità	

Tensione operativa	220V ~ 240V @ 50/60Hz
Funzionamento Corrente	4 Amp
Motore	S3 30%
Tipo di spina	Adattatore per spina UE e spina UK
Capacità massima di carico	130 kg (3 m altezza)
Altezza di base	1 m
Altezza di sollevamento	3.69 m
Piattaforma standard	75 x 44 cm
Dimensione operativa	115 x 118 cm
Lunghezza del cavo di controllo	4 m
Lunghezza del cavo di alimentazione	2,7 m
Temperatura ambiente	-5 °C a 45 °C
Livello IP	IP43
Dimensioni della scatola di imballaggio	102 x 28 x 33cm
Peso lordo	33.8 kgs
Accessori	Maniglia manuale
Standard di sicurezza	EN 60204-1:2018 / EN ISO 12100:2010
Conformità	WEEE / CE / UKCA

Informazioni corrette al momento della pubblicazione. Non tutti i prodotti sono disponibili in tutte le regioni. Questo documento è stato tradotto utilizzando l'intelligenza artificiale e potrebbe contenere imprecisioni.







Comando a sgancio rapido



Sistema a carrello

Elevatore Portatile 5 m

Progettato per ridurre al minimo i rischi legati alla movimentazione manuale e consentire il sollevamento e l'abbassamento in sicurezza di condensatori, evaporatori, condotti, unità di trattamento aria e altro ancora. Costruito con una struttura robusta per resistere alle difficili condizioni del cantiere, è dotato di una base innovativa con un piccolo set di ruote che ne facilitano il trasporto. L'aggiunta di un cavo a sgancio rapido ne semplifica il funzionamento e lo stoccaggio, con un'unità di controllo remoto opzionale disponibile per offrire possibilità ancora più pratiche.

- Capacità di carico: 140 kg a 3 m, 130 kg a 4 m e 90 kg oltre i 4 m.
- Piattaforma pieghevole in alluminio: robusta ma leggera e resistente all'usura.
- Cavo Quick Release da 5m: rende lo stoccaggio e l'installazione più rapidi e semplici. Nessun cavo ingombrante da riporre.
- Viene fornito completo di una robusta borsa per il trasporto che ne garantisce la protezione e la conservazione in tutta sicurezza.
- Il robusto palo telescopico in alluminio e le quattro gambe di supporto pieghevoli garantiscono un funzionamento sicuro e protetto. Ogni gamba è versatile e può essere regolata individualmente, quindi è perfetta per terreni irregolari.
- Livella a bolla d'aria integrata per garantire il corretto posizionamento prima del sollevamento.

Descrizione	Cod. Art
Elevatore Portatile 5 m	JAV-1352

Extra opzionale	Cod. Art
Telecomando	JAV-1559
Consente il funzionamento da parte di una sola persona da una distanza di lavoro sicura a terra, sui tetti o alle finestre.	

Tensione operativa	220 V
Capacità di carico massimo	140 kg/3 m, 130 kg/4 m, 90 kg/oltre 4 m
Altezza base	1,17 m
Altezza di sollevamento	4,95 m
Dimensioni operative	148 x 140 cm
Peso netto / lordo	36 kg

Informazioni corrette al momento della pubblicazione. Non tutti i prodotti sono disponibili in tutte le regioni. Questo documento è stato tradotto utilizzando l'intelligenza artificiale e potrebbe contenere imprecisioni.

03
ASPIRAZIONE E RICARICA

Unità di recupero refrigeranti	58-62
Pompe per vuoto	63-65
Linea Hi-Flow	66-71
Tubi Flessibili per aspirazione e di carico	72-76
Kit TurboFlow	77
Collettori	78-79
Vacuometri e olio	80
Termometri	81
Bilancia per idrocarburi	82
Bilance per il caricamento del refrigerante	83
Regolatori dell'azoto	84-85
Accessori e ricambi	86



ASPEN PUMPS GROUP

Crediti fotografici: @hvac_spark



Velo-X Unità di recupero a doppio cilindro

JAVAC EDGE 1 A3 A2L 5 115/230V

JAVAC Edge Velo-X. La nostra prima unità di recupero completamente compatibile con tutti i refrigeranti A2L e A3. L'affidabilità di JAVAC unita alla percentuale di tassi di recupero piu alta del settore di riferimento, offrono la nostra soluzione più rapida ed efficiente.

- R32 / R1234YF / HFC / HCFC / CFC / HFO / A2L / A3
- Leggero, completo di tracolla
- Indicatore LED che mostra il recupero e lo stato della macchina
- Cavo cablato di 5 m e struttura a prova di scintilla
- Il monitoraggio a doppio manometro mostra la pressione del serbatoio e del sistema con interruttore automatico di bassa pressione integrato
- Rilevamento intelligente di sicurezza
- Include un filtro antiparticolato a rete riutilizzabile per la porta di aspirazione, facilmente pulibile e sostituibile.

Tassi di recupero (R410a)	
Liquido	377 kg
Vapore	20 kg/h
Spinta / Aspirazione	408 kg/h

Descrizione	Cod. Art.
Velo-X unità di recupero a doppio cilindro	JAV-1424

Alimentazione	Tensione universale 100-240VAC 50/60Hz
Motore	1,25 HP
Tipo di motore	Velocità variabile senza spazzole DC, 1500-3000 rpm
Corrente massima	12,0 Amp.
Compressore	Reciprocatore a 2 cilindri senza olio, Raffreddato ad aria
Arresto per alta pressione (reset manuale)	550 PSIG
Intervallo di temperatura operativa	0 a 49 °C
Dimensioni	370 × 245 × 325 mm
Peso	13,8 kg

Informazioni corrette al momento della pubblicazione. Non tutti i prodotti sono disponibili in tutte le regioni. Questo documento è stato tradotto utilizzando l'intelligenza artificiale e potrebbe contenere imprecisioni.



XTR-Altima-A2L

UNITÀ DI RECUPERO REFRIGERANTI, DESIGN ANTISCINTILLA

- Adatta per refrigeranti R32, R1234YF, oltre a tutti i refrigeranti standard
- Elevata velocità di recupero, Compressore “V-Twin”
- Interruttore ON/OFF protetto con salvavita e cavo cablato fisso da 5 m
- Motore a C.A. a coppia elevata

Descrizione	Cod. Art.
XTR-Altima A2L	XTRC2-A2L

Adatta per	R32, R1234YF, HFC/HCFC/CFC/A2L, Refrigeranti standard
Spinta / Aspirazione (kg/hr)	660
Vapore (kg/h)	30
Liquido (kg/h)	216
Alimentazione	230 V
Motore	3/4 HP
Interruzione alta pressione	500 psi (35 bar)
Compressore	V-Twin con dispositivo di avviamento elettronico
Peso	16 kg
Dimensioni	420 x 290 x 420 mm

Informazioni corrette al momento della pubblicazione. Non tutti i prodotti sono disponibili in tutte le regioni. Questo documento è stato tradotto utilizzando l'intelligenza artificiale e potrebbe contenere imprecisioni.



XTR-Ultra A2L

UNITÀ DI RECUPERO REFRIGERANTI

- Peso ultraleggero – 8,4 kg
- Tasso di recupero del liquido ultraveloce – 120 kg/h
- Adatta per A2L/HFC/HCFC/CFC

Descrizione	Cod. Art.
XTR-Ultra A2L	JAV-1063-A2L

Adatta per	A2L / HFC / HCFC / CFC
Spinta / Aspirazione (kg/hr)	420
Vapore (kg/h)	19
Liquido (kg/h)	120
Alimentazione	240 V
Motore	3/4 HP
Interruzione alta pressione	550 psi (38 bar)
Compressore	Senza olio
Peso	8,4 kg
Dimensioni	320 x 220 x 260 mm

Informazioni corrette al momento della pubblicazione. Non tutti i prodotti sono disponibili in tutte le regioni. Questo documento è stato tradotto utilizzando l'intelligenza artificiale e potrebbe contenere imprecisioni.

A2L

A3



HC-3 Hydrocarbon

JAVAC 1 A3 A2L

- Recupero di liquido e vapore con passaggio automatico
- Interruttore di scarico automatico e gas caldo/freddo
- Capacità di stoccaggio interno di refrigerante – 250 g
- Interruttori di sicurezza automatici per alta/bassa pressione con spie luminose e interruttore manuale di bypass per bassa pressione
- Ventola per il raffreddamento di compressore e condensatore ad aria compatto

Descrizione	Cod. Art.
HC-3 Hydrocarbon	JAV-1032-EU

Adatta per	R22, R134A, R404A,R407C,R410A, R413A, R417A, R502,R600A, R290, R1234YF, R32 e miscela di refrigeranti CARE®
Capacità di Recupero (kg/h)	32
Alimentazione	240 V
Motore	145W
Interruzione alta pressione	360 psi (25 bar)
Compressore	Interruttore di alta pressione, sovraccarico termico
Peso	21 kg
Dimensioni	470 x 235 x 335 mm

Per l'uso su A3, scansionare il codice QR e leggere le istruzioni di sicurezza A3. **NON UTILIZZARE SE NON SI È PIENAMENTE QUALIFICATI.**

Informazioni corrette al momento della pubblicazione. Non tutti i prodotti sono disponibili in tutte le regioni. Questo documento è stato tradotto utilizzando l'intelligenza artificiale e potrebbe contenere imprecisioni.



HC-Air Modulo di Ventilazione

JAVAC 1 ATEX A3 A2L

- Il modulo ventola HC-Air è un accessorio di manutenzione essenziale da impiegare durante il trasferimento di refrigeranti a idrocarburi e deve essere incluso nel processo di valutazione dei rischi
- 5 m di prolunga cablata con spina sagomata
- Pala della ventola in materiale termoplastico antiscintilla per una migliore performance e livello di rumore ridotto
- Spazio per riporre la prolunga
- Custodia robusta in acciaio verniciato

Descrizione	Cod. Art.
HC-Air Modulo di Ventilazione	JAV-1033-EU

Circolazione dell'aria	700 m³ /h
Alimentazione	230 V 50Hz
Potenza assorbita	25W
Protezione fusibile	3A
Classificazione temperatura ambiente	-20ºC a 55ºC
Peso	6,48 kg
Dimensioni	300 x 220 x 380 mm

Per l'uso su A3, scansionare il codice QR e leggere le istruzioni di sicurezza A3. **NON UTILIZZARE SE NON SI È PIENAMENTE QUALIFICATI.**

Informazioni corrette al momento della pubblicazione. Non tutti i prodotti sono disponibili in tutte le regioni. Questo documento è stato tradotto utilizzando l'intelligenza artificiale e potrebbe contenere imprecisioni.



Demister anti-olio per prevenire la formazione di nebbia d'olio

Raccordi di entrata

Bulldog A2L/A3

POMPA PER VUOTO ANTISCINTILLA

JAVAC EDGE 1 A3 A2L 5 115/230V

- Cavo di alimentazione cablato fisso da 5 m
- Pompa per vuoto modello bistadio sigillata ad olio
- Elettrovalvola di isolamento
- Doppio filtro dell'olio
- A2L e A3 pronti

Descrizione	Cod. Art.
Bulldog A2L/A3	JAV-1075

Adatta per	Tutte le applicazioni standard e A2L
Fase	Doppia
Vuoto finale	15 Microns
Flusso libero dell'aria	156 l/m (5,5 CFM)
Alimentazione	240 V 50Hz
Motore	2880 rpm
Cavo di alimentazione	5 m, Fisso
Capacità olio	450 ml
Raccordi di entrata	1/4", 5/16", 3/8" SAE
Peso	12,5 kg
Dimensioni	338 x 212 x 238 mm

Per l'uso su A3, scansionare il codice QR e leggere le istruzioni di sicurezza A3. **NON UTILIZZARE SE NON SI È PIENAMENTE QUALIFICATI.**

Informazioni corrette al momento della pubblicazione. Non tutti i prodotti sono disponibili in tutte le regioni. Questo documento è stato tradotto utilizzando l'intelligenza artificiale e potrebbe contenere imprecisioni.



CC Series A2L/A3

POMPA PER VUOTO A DOPPIO VOLTAGGIO

JAVAC A3 A2L 5 115/230V

- Gamma A2L/A3 ad alte prestazioni
- Interruttori antiscintilla
- Cavo da 5 m cablato
- Doppia tensione
- Valvola solenoide
- Scarico dell'olio di facile accesso





Modello	CC-31 A2L	CC-141 A2L	CC-231 A2L
Cod. Art.	JAV-1069-A2L	JAV-1065-A2L	JAV-1067-A2L
Adatta per	Tutti i tipi standard e A2L / A3		
Fase	Doppia		
Vuoto finale	15 microns		
Flusso libero dell'aria	40 l/m (1,4 CFM)	151 l/m (5,3 CFM)	251 l/m (8,9 CFM)
Alimentazione	Doppio voltaggio 110/240 V 50Hz		
Motore	1/4 HP	1/2 HP	2/3 HP
Cavo di alimentazione	IEC		
Capacità olio	140 ml	540 ml	620 ml
Raccordi di entrata	1/4" SAE, 3/8" SAE		
Peso	4,5 kg	11 kg	14,8 kg
Dimensioni	265 x 105 x 220 mm	348 ×140 × 272 mm	380 × 160 × 285 mm

Per l'uso su A3, scansionare il codice QR e leggere le istruzioni di sicurezza A3. **NON UTILIZZARE SE NON SI È PIENAMENTE QUALIFICATI.**

Informazioni corrette al momento della pubblicazione. Non tutti i prodotti sono disponibili in tutte le regioni. Questo documento è stato tradotto utilizzando l'intelligenza artificiale e potrebbe contenere imprecisioni.

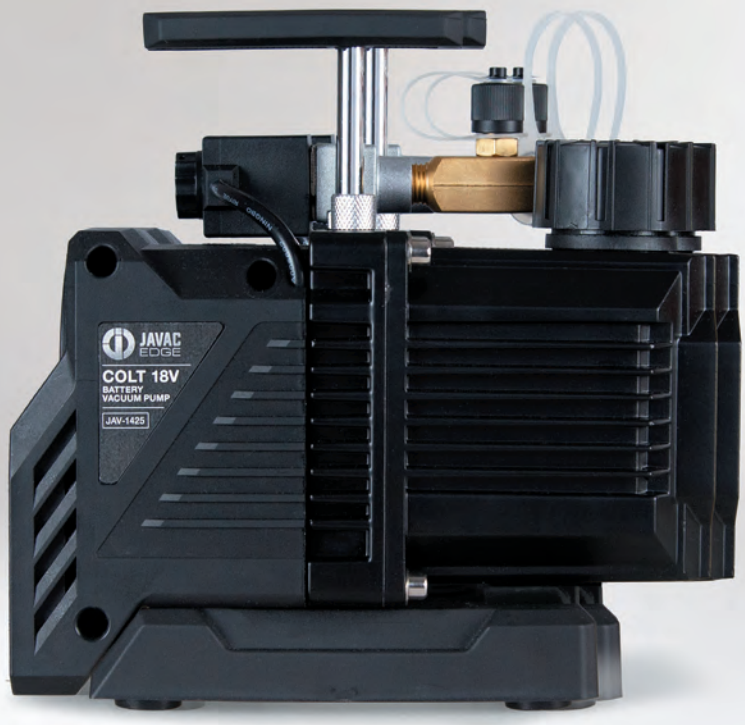

Colt 18V A2L/A3

POMPA PER VUOTO A BATTERIA ANTISCINTILLA

- Design anti-ritorno dell'olio con valvola solenoide integrata
- Elettrovalvola di isolamento
- Demister anti-olio per evitare la fuoriuscita di vapori oleosi
- Portata di 2 CFM e motore DC senza spazzole da 18V
- Flusso d'aria: 55 l/min con sistema a circolazione d'olio
- Fornita senza batteria (adattatori inclusi per batterie tipo Milwaukee e Makita)

Descrizione	Cod. Art.
Colt 18V Pompa per vuoto a batteria	JAV-1425

Adatta per	Tutte le applicazioni standard A2L e A3
Alimentazione	18v, 5,0Ah Alimentazione a batteria
Vuoto finale	30 microns (4 Pa)
Flusso libero dell'aria	55 l/m (2,0 CFM)
Motore	4000 rpm
Capacità olio	140 ml
Raccordi di entrata	1/4" e 3/8"
Peso	3,1 kg
Dimensioni	190 × 105 × 192 mm

Per l'uso su A3, scansionare il codice QR e leggere le istruzioni di sicurezza A3. **NON UTILIZZARE SE NON SI È PIENAMENTE QUALIFICATI.**

Informazioni corrette al momento della pubblicazione. Non tutti i prodotti sono disponibili in tutte le regioni. Questo documento è stato tradotto utilizzando l'intelligenza artificiale e potrebbe contenere imprecisioni.



Strumento per la rimozione del nucleo Hi-Flow

JAVAC EDGE 1 A3 A2L

Lo strumento per la rimozione del nucleo Hi-Flow è un accessorio professionale per la rimozione dei nuclei delle valvole, resistente al vuoto e alla pressione, progettato per la manutenzione di impianti HVAC/R, il recupero di refrigerante e l'evacuazione dei sistemi. Rimuovendo i nuclei delle valvole restrittivi, fornisce un accesso completo al sistema, aumentando in modo significativo sia la velocità di recupero e evacuazione, sia la profondità di vuoto raggiungibile. Consente inoltre il collegamento a un vacuometro il più vicino possibile all'unità da evacuare. Questo strumento migliorerà i tempi di manutenzione su qualsiasi sistema che utilizza una valvola Schrader per l'accesso al refrigerante.

Caratteristiche e vantaggi principali:

Rimozione del nucleo della valvola a flusso pieno - Elimina la restrizione del nucleo per garantire il massimo flusso, un recupero/evacuazione più rapidi e un vuoto più profondo
Funzionamento resistente al vuoto spinto – Mantiene prestazioni senza perdite in condizioni di vuoto
Funzionamento resistente alle alte pressioni – Sicuro per il caricamento e l'uso con refrigeranti ad alta pressione (ad es. R410A)
Base magnetica / manipolazione sicura – Impedisce la perdita dei nuclei delle valvole durante la manutenzione
Meccanismo di rimozione con ritenzione del nucleo - Afferra saldamente ed estrae i nuclei per evitare perdite
Connessione laterale – Consente l'utilizzo di manometri o tubi flessibili per l'evacuazione, il caricamento o il collaudo
Non sono necessari attrezzi - Serraggio manuale. Due misure in un unico utensile: 1/4" e 5/16"
Refrigerante pronto - Compatibile con refrigeranti A1, HFC/HFO, A2L e A3 a basso GWP

Descrizione	Cod. Art
Strumento per la rimozione del nucleo Hi-Flow	JAV-1600

Specifiche	
Porta di servizio	Raccordo svasato femmina da 1/4" (con raccordo svasato femmina da 5/16" per sistemi mini-split)
Porta centrale / laterale	Entrambe le porte: raccordo maschio da 1/4" con nucleo valvola rimovibile
Classificazione del vuoto	20 micron. Ideale per l'evacuazione del sistema
Pressione massima di esercizio	800 psi (circa 55 bar) in linea con i requisiti dei sistemi refrigeranti ad alta pressione (R410a)
Materiali e guarnizioni	Materiali selezionati compatibili con quelli comuni (ad es. HFC, HFO, A2L, A3) - O-ring/elementi di tenuta in HNBR (Super Seals) e guarnizioni per valvole a sfera in PTFE di lunga durata di nostra produzione
Meccanismo Core-Grip	Punta regolabile per afferrare saldamente una vasta gamma di dimensioni di nuclei valvolari per la rimozione/reinstallazione
Funzionalità porta laterale	Consente il collegamento di pompa a vuoto, vacuometro o tubi flessibili di ricambio
Compatibilità	Refrigeranti, inclusi HFC, HFO, A2L e A3, recupero ed evacuazione

Informazioni corrette al momento della pubblicazione. Non tutti i prodotti sono disponibili in tutte le regioni. Questo documento è stato tradotto utilizzando l'intelligenza artificiale e potrebbe contenere imprecisioni.

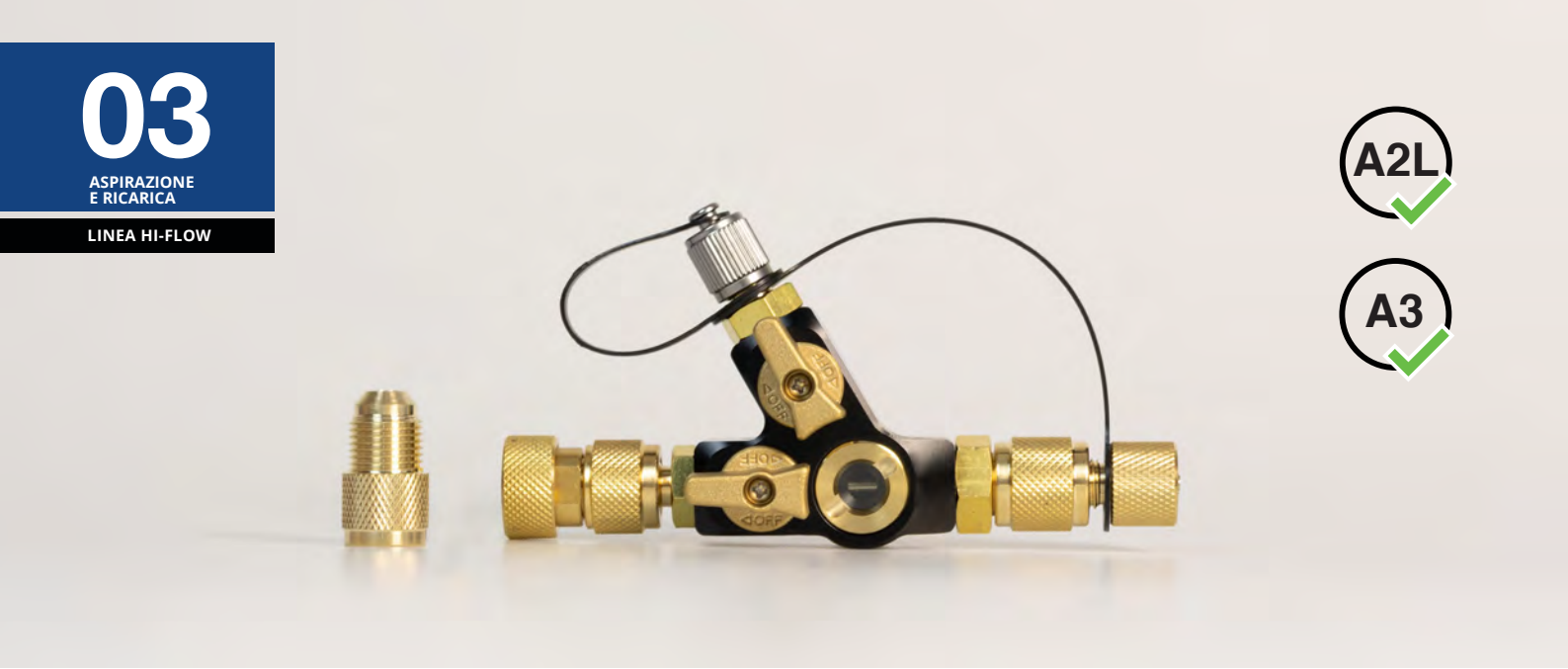

Strumento a Y per la rimozione del nucleo Hi-Flow

Doppia valvola con vetrino spia

Lo strumento di rimozione del nucleo a Y Hi-Flow con vetrino spia e doppia valvola è un accessorio professionale per la rimozione del nucleo della valvola, progettato per interventi di manutenzione, recupero, evacuazione e ricarica di impianti HVAC/R. Offre la funzionalità a doppia valvola, un percorso di flusso Y ad alta velocità per un flusso maggiore e un Vetrino Spia per monitorare la rimozione e l'installazione del nucleo, nonché il controllo sicuro del refrigerante durante il recupero e la ricarica del sistema. Progettato per accelerare il recupero, l'evacuazione e il caricamento del refrigerante, riducendo al contempo il numero di strumenti necessari e migliorando l'efficienza del flusso di lavoro su un'ampia gamma di sistemi.

Caratteristiche e vantaggi principali:

Doppia valvola con isolamento laterale – La valvola a sfera integrata isola i manometri o i tubi flessibili per una manutenzione più sicura e flessibile.
Configurazione a Y - Crea un flusso lineare per un'evacuazione, un recupero e una ricarica più rapidi.
Vetrino Spia – Controlla la rimozione del nucleo e il flusso del refrigerante durante la manutenzione.
Rimozione completa del nucleo – Elimina il nucleo restrittivo della valvola per garantire il massimo flusso.
Funzionamento resistente al vuoto profondo – Prestazioni senza perdite in condizioni di vuoto fino a (20 micron).
Raccordi intercambiabili – 1/4" standard e 5/16" per mini-split per un'ampia compatibilità.
Meccanismo di rimozione con ritenzione del nucleo - Afferra saldamente ed estrae i nuclei in modo sicuro.
Predisposto per refrigeranti – Compatibile con refrigeranti A1, HFC/HFO, A2L/A3 a basso GWP.
Due linee attive - Accelerano l'evacuazione del sistema e il recupero del refrigerante
Percorsi di flusso ottimizzati - Passaggi interni di grande diametro progettati per un flusso lineare più elevato.

Descrizione	Cod. Art
Strumento di rimozione del nucleo a Y Ultimate Hi-Flow Strumento a doppia valvola	JAV-1601

Specifiche	
Porta di servizio	Raccordo femmina svasato da 1/4" (raccordo femmina svasato da 5/16" per applicazioni con raccordi mini-split)
Porta laterale/ Porta di rimozione del nucleo	Entrambe le porte: raccordo maschio da 1/4" con isolamento valvola a sfera
Classificazione del vuoto	20 micron. Ideale per l'evacuazione del sistema
Pressione massima di esercizio in sicurezza	800 psi (circa 55 bar) in linea con i requisiti dei sistemi refrigeranti ad alta pressione dell' (R410a)
Materiale e guarnizioni	Selezionare materiali compatibili con i refrigeranti comuni (ad es. HFC, HFO, A2L, A3) - O-ring/elementi di tenuta in HNBR (Super Seals) e guarnizioni per valvole a sfera in PTFE di lunga durata brevettate.
Gestione/Interfaccia utente	Asta/spinner di grandi dimensioni per la rimozione del nucleo; ritenzione sicura del nucleo; design con attacco facile da sostituire per 1/4" e 5/16".
Nella Confezione	Strumento con adattatore aggiuntivo da 1/4" e 5/16" e raccordo standard da 1/4" e 5/16" con cavo di sicurezza
Compatibilità	Refrigeranti, inclusi HFC, HFO, A2L e A3, recupero ed evacuazione

Informazioni corrette al momento della pubblicazione. Non tutti i prodotti sono disponibili in tutte le regioni. Questo documento è stato tradotto utilizzando l'intelligenza artificiale e potrebbe contenere imprecisioni.



Serie di raccordi a Y Hi-Flow

JAVAC EDGE 1 A3 A2L

La serie di raccordi a Y Hi-Flow è composta da adattatori a Y con prestazioni elevate e classificazione per vuoto, realizzati per operazioni di evacuazione, recupero e ricarica HVAC/R. Ciascuno di essi è progettato per fornire percorsi di flusso elevato senza restrizioni e connessioni flessibili per tubi flessibili. Ciascuna delle tre combinazioni di dimensioni disponibili consente ai tecnici di collegare più tubi flessibili a un unico punto, ideale per sistemi complessi, collettori multiporta o configurazioni di recupero con più tubi flessibili.

Specifiche	
Materiale del corpo del raccordo	Alluminio aeronautico - per garantire resistenza, peso ridotto e resistenza alla corrosione, con connettori in ottone massiccio e facce svasate
Tipi di connessione	Due raccordi maschi svasati da 3/8". Raccordo maschio svasato girevole - la dimensione del raccordo varia a seconda del modello (3/8", 1/4" o 1/2").
Foratura interna/percorso del flusso	Rami con diametro interno ampio progettati per un flusso lineare elevato
Classificazione del vuoto	20 micron con applicazioni per l'evacuazione profonda del sistema.
Pressione massima di esercizio in sicurezza	800 psi (circa 55 bar) per soddisfare i requisiti dei sistemi di refrigerazione a pressione più elevata (R410a)
Materiale e guarnizioni	Elementi di tenuta svasati in ottone massiccio di alta qualità con applicazioni per refrigeranti (HFC, HFO, A2L, A3) e guarnizioni HNBR Super Seals.
Finitura/Rivestimento	Finitura anodizzata resistente all'ossidazione/corrosione - Ideale per l'uso sul campo in ambienti diversi

Descrizione	Cod. Art
Serie di raccordi a Y Ultimate Hi-Flow	JAV-1602/1603/1604

Cod. Art	Dimensione del raccordo	Utilizzo
JAV-1602	3/8" x 3/8" x 3/8"	Hi-Flow Y per sistemi in cui tutti i raccordi sono da 3/8"
JAV-1603	3/8" x 3/8" x 1/4"	Per configurazioni che richiedono un collegamento da 1/4" su pompe per vuoto o unità di recupero
JAV-1604	3/8" x 3/8" x 1/2"	Per configurazioni che richiedono un raccordo da 1/2" per collegamenti di pompe per vuoto più grandi

Caratteristiche e vantaggi principali

Flusso senza restrizioni – Design con flusso lineare elevato per la massima produttività, che accelera significativamente l'evacuazione e il recupero.

Funzionamento resistente al vuoto profondo (20 micron) – Prestazioni senza perdite, fondamentali per un'evacuazione affidabile.

Compatibile con l'alta pressione – Progettato per l'uso con refrigeranti ad alta pressione (R410a).

Collegamento multi-tubo – Collegamento multi-tubo sicuro che semplifica la gestione dei tubi flessibili.

Struttura resistente - corpo in alluminio, facce svasate in ottone e guarnizioni HBNR per un'affidabilità a lungo termine.

Design compatto - la forma a Y si adatta facilmente agli spazi ristretti.

Informazioni corrette al momento della pubblicazione. Non tutti i prodotti sono disponibili in tutte le regioni. Questo documento è stato tradotto utilizzando l'intelligenza artificiale e potrebbe contenere imprecisioni.



Raccordo Hi-Flow a Y a doppia valvola

Il raccordo Hi-Flow a Y a doppia valvola è utilizzatoper impieghi gravosi, resistente al vuoto e alla pressione, destinato alle applicazioni HVAC/R. Progettato per garantire la massima capacità di flusso e un instradamento flessibile dei tubi flessibili, offre anche l'isolamento delle valvole per un miglior controllo e una maggiore praticità. La configurazione a doppia valvola consente il controllo indipendente di ciascuno dei due raccordi maschi svasati, offrendo ai tecnici una maggiore flessibilità durante lo svuotamento, il riempimento o la manutenzione dei sistemi di refrigerazione.

Caratteristiche e vantaggi principali:

Design a doppia valvola – Valvole indipendenti su ciascun raccordo maschio svasato per un facile isolamento e controllo del flusso.
Passaggio a flusso pieno – Diametro interno ottimizzato per evacuazione, recupero e ricarica più rapidi.
Pronto per il vuoto e la pressione – Gestisce in modo affidabile refrigeranti per vuoto spinto e alta pressione.
Configurazione flessibile dei tubi flessibili - collega più tubi flessibili a una porta per sistemi complessi.
Struttura resistente – Alluminio e ottone di qualità aeronautica per una lunga durata e resistenza alla corrosione.
Design compatto - la forma a Y riduce l'ingombro rispetto ai collettori tradizionali.

Descrizione	Cod. Art
Raccordo Hi-Flow a Y a doppia valvola	JAV-1605

Specifiche	
Materiale del corpo	Alluminio aeronautico - per garantire resistenza, peso ridotto e resistenza alla corrosione, con connettori in ottone massiccio e facce svasate
Tipi di connessione	Due raccordi maschio svasati da 3/8" e un raccordo femmina svasato da 3/8".
Foratura interna/ percorso del flusso	Percorsi interni ampliati e ottimizzati che garantiscono un flusso lineare elevato
Classificazione del vuoto	Vuoto spinto (20 micron)
Pressione massima di esercizio in sicurezza	800 psi (circa 55 bar) per soddisfare i requisiti dei sistemi di refrigerazione a pressione più elevata (R410a)
Tipo di valvola	Valvole a sfera con tecnologia proprietaria a lunga durata Guarnizioni in PTFE
Materiale e guarnizioni	Raccordi svasati di alta qualità e guarnizioni HNBR (Super seals) compatibili con i refrigeranti standard (A1, HFC/HFO, A2L e A3)

Kit ricambi per utensili Hi-Flow



Descrizione	Cod. Art
Kit ricambi completo per utensili Hi-Flow	JAV-1610

Il kit contiene: Una selezione di O-ring di ricambio in HNBR adatti all'intera gamma. Uno per la porta da 1/2" e due ciascuno per le applicazioni da 3/8", 5/16" e 1/4".

Informazioni corrette al momento della pubblicazione. Non tutti i prodotti sono disponibili in tutte le regioni. Questo documento è stato tradotto utilizzando l'intelligenza artificiale e potrebbe contenere imprecisioni.



JAV-1609 JAV-1608

Raccordi a T di accesso Hi-Flow

I raccordi a T di accesso Hi-Flow sono resistenti al vuoto e alla pressione progettati per la manutenzione, il riempimento e lo svuotamento di impianti HVAC/R. Disponibili in due misure, offrono un punto di accesso compatto e a bassa perdita per manometri, pompe per vuoto o unità di recupero. Grazie al loro design leggero e compatto, sono ideali per collegarsi a un impianto senza bisogno di collettori ingombranti o tubi flessibili aggiuntivi non necessari.

Specifiche	
Materiale del corpo del raccordo	Alluminio aeronautico per garantire resistenza, peso ridotto e anodizzato per garantire resistenza alla corrosione
Entrambe le porte maschio	Attacco maschio svasato da 1/4" o 5/16" per manometri o attacco tubi flessibili di servizio
Pressione massima di esercizio in sicurezza	800 psi (/55 bar) in linea con i requisiti dei sistemi di refrigerazione ad alta pressione (R410a)
Materiale e guarnizioni	Raccordi svasati di alta qualità e guarnizioni HNBR (Super seals) compatibili con i refrigeranti standard (A1, HFC/HFO e, ove applicabile, A2L e A3)
Capacità di aspirazione	Progettato per operazioni di vuoto spinto (20 micron di funzionamento)
Finitura/Rivestimento	Finitura o rivestimento resistente per resistere all'usura, alla corrosione e ottimizzare la durata sul campo

Descrizione	Cod. Art
Raccordi a T Ultimate di accesso Hi-Flow	JAV-1608/1609

Cod. Art	Dimensione del raccordo	Utilizzo
JAV-1608	Raccordo femmina da 1/4" ; Raccordo maschio da 1/4" ; Raccordo maschio da 1/4" con attacco laterale	Raccordi e sistemi di servizio standard con connessioni svasate da 1/4"
JAV-1609	Raccordo femmina svasato da 5/16" ; Raccordo maschio svasato da 5/16" ; Raccordo maschio svasato da 5/16" con attacco laterale	Per sistemi che utilizzano raccordi di servizio più grandi da 5/16", in particolare nelle applicazioni mini-split.

Caratteristiche e vantaggi principali

Raccordo a T di carica a bassa perdita – Consente la ricarica, l'evacuazione o la diagnostica con una perdita minima di refrigerante, senza bisogno di ingombranti manometri.

Porta laterale – Collegamento rapido per manometri, pompe o tubi flessibili senza scollegare la porta di servizio principale.

Funzionamento resistente al vuoto e alla pressione – Sicuro per operazioni in condizioni di vuoto spinto e alta pressione (fino a 800 psi / 55 bar).

Design compatto – Ideale per l'uso in spazi ristretti.

Accesso efficiente - Semplifica la gestione dei tubi flessibili e velocizza il lavoro in qualsiasi ambiente.

Informazioni corrette al momento della pubblicazione. Non tutti i prodotti sono disponibili in tutte le regioni. Questo documento è stato tradotto utilizzando l'intelligenza artificiale e potrebbe contenere imprecisioni.



JAV-1606 JAV-1607

Strumento di depressione del nucleo Hi-Flow

Gli strumenti di depressione del nucleo Hi-Flow: accessori di precisione per la depressione dei nuclei, progettati per il vuoto e la pressione, per la manutenzione di impianti HVAC/R. Disponibili in due combinazioni di dimensioni, consentono una depressione sicura e controllata dei nuclei delle valvole sui raccordi Schrader. Ideali per la ricarica, il recupero o la manutenzione dei sistemi di refrigerazione, riducono al minimo la perdita di refrigerante, proteggono le apparecchiature ed eliminano il rischio di ustioni da congelamento per l'operatore.

Specifiche	
Attacco laterale/ Tubi flessibili/ manometro	JAV-1606 - Raccordi svasati da 1/4" per valvola Schrader e attacco per tubi flessibili. JAV-1607 - Raccordi svasati da 5/16" per valvola Schrader e attacco per tubi flessibili.
Classificazione del vuoto	Capacità di vuoto spinto (20 micron)
Pressione massima di esercizio in sicurezza	Resistente al funzionamento ad alte pressioni (fino a 800 psi/55 bar) - sicuro per refrigeranti ad alta pressione (R410a)
Guarnizioni/Componenti interni	O-ring / guarnizioni posteriori di alta qualità compatibili con i refrigeranti moderni (HFC, HFO, A2L, A3)
Materiale del corpo	Alluminio di qualità aeronautica: per garantire resistenza, protezione alla corrosione e lunga durata

Descrizione	Cod. Art
Strumento di depressione del nucleo Hi-Flow	JAV-1606/1607

Cod. Art	Dimensione del raccordo	Utilizzo
JAV-1606	Attacco laterale con raccordo svasato femmina da 1/4" e raccordo svasato maschio da 1/4"	Valvola Schrader per il collegamento di manometri o tubi flessibili di servizio
JAV-1607	Attacco laterale con raccordo svasato femmina da 5/16" e raccordo svasato maschio da 5/16"	Valvola Schrader per il collegamento di manometri o tubi flessibili di servizio

Caratteristiche e vantaggi principali

Controllo accurato del nucleo - Depressione del nucleo fluida e precisa per una perdita di refrigerante trascurabile, eliminando il rischio di congelamento dell'operatore.
Funzionamento al vuoto e alla pressione – Affidabile in condizioni di vuoto spinto e alta pressione (20 micron).
Porta laterale a bassa perdita – Consente il collegamento di manometri o tubi flessibili con scarico trascurabile per la diagnostica e la ricarica.
Struttura resistente – Alluminio di alta qualità, ottone e guarnizioni in HNBR per un'affidabilità a lungo termine.
Design compatto – Ideale in spazi ristretti.

Informazioni corrette al momento della pubblicazione. Non tutti i prodotti sono disponibili in tutte le regioni. Questo documento è stato tradotto utilizzando l'intelligenza artificiale e potrebbe contenere imprecisioni.



Elemento orientabile di sicurezza. Design "One Touch"

Safe Seal

TUBI FLESSIBILI DI CARICO

Tecnologia Safe Seal brevettata: il Design "One Touch" consente di avvitare il raccordo al sistema prima di avviare il flusso del refrigerante, evitando perdite di refrigerante e il rischio di "ustioni da refrigerante". È sufficiente ruotare la manopola per avviare/interrompere il flusso.

- Tubo flessibile da 72" (183 cm), con applicazioni per refrigeranti standard.
- Il manicotto girevole di sicurezza consente il libero movimento rotatorio dei tubi flessibili senza che il raccordo si allenti, sottoponendolo a sollecitazioni inutili e prevenendo perdite indesiderate.

Descrizione	Cod. Art
Flessibili di carico, guarnizione di sicurezza, 1/4", Pressione di esercizio: 600/3000PSI (41 BAR) Pressione DI SCOPPIO di 3000 psi (207 bar)	JAV-1071
Flessibili di carico R410A/R32, guarnizione di sicurezza, 1/4" x 5/16", pressione di esercizio: 800/4000 PSI (55 BAR). Pressione DI SCOPPIO di 4000 psi (276 Bar)	JAV-1072

Guarnizioni per tubi flessibili Safe Seal	Cod. Art
Guarnizione di sicurezza per estremità collettore 1/4" (confezione da 10)	JAV-1374
Guarnizione Safe Seal Serve End 5/16 x 1/4" (confezione da 10)	JAV-1276
O-ring Safe Seal per 5/16"	JAV-1355
O-ring Safe Seal per 1/4"	JAV-1354

*Crediti fotografici @hvac_spark

Informazioni corrette al momento della pubblicazione. Non tutti i prodotti sono disponibili in tutte le regioni. Questo documento è stato tradotto utilizzando l'intelligenza artificiale e potrebbe contenere imprecisioni.



Turbo Flow

TUBI FLESSIBILI DI ASPIRAZIONE E DI CARICO

JAVAC EDGE 1 A3 A2L

- Tubo flessibile di aspirazione e flessibile di carico di grande diametro
- Progettato specificamente per aumentare la velocità, il flusso e l'efficienza
  quando si utilizzano pompe a vuoto e si carica il refrigerante tramite i raccordi di accesso da 3/8".
- Disponibile nelle lunghezze 60" (1525 mm) e 72" (1828,8 mm)
- Collegamenti: 3/8" x 3/8" e 3/8" x 1/4"
- Sigillato con Teflon
- Utilizzato per tutte le procedure di ricarica del vuoto e della refrigerazione

Pressione massima di esercizio	55 Bar
Pressione di scoppio	275 Bar
Depressore centrale	No
Valvola a sfera	No
Colour	Nero

Lunghezza	**Cod. Art**
Tubo flessibile per vuoto Turbo Flow 72" 3/8	JAV-1362
Tubo flessibile per vuoto Turbo Flow 60" 3/8	JAV-1363
Tubo flessibile per vuoto Turbo Flow 72" 3/8 x 1/4	JAV-1364
Tubo flessibile per vuoto Turbo Flow 60" 3/8 x 1/4	JAV-1365

NOVITÀ! Guarnizioni	**Cod. Art**
Guarnizioni in teflon JAVAC Edge 3/8" T Flow (confezione da 10)	JAV-1374

Informazioni corrette al momento della pubblicazione. Non tutti i prodotti sono disponibili in tutte le regioni. Questo documento è stato tradotto utilizzando l'intelligenza artificiale e potrebbe contenere imprecisioni.



JAV-1550
Aumento della dimensione del foro di 1/2” – Evacuazione più rapida e vuoto più spinto

1/2” Turbo Flow

TUBO FLESSIBILE DI ASPIRAZIONE E DI CARICO

JAVAC EDGE 1 A3 A2L

Evacuazione più rapida e vuoto più spinto – il tubo flessibile sovradimensionato con diametro interno da 1/2” aumenta la portata, consentendo un vuoto più profondo e rapido e riducendo drasticamente il tempo di evacuazione del sistema.

Compatibilità universale – Funziona con qualsiasi pompa per vuoto dotata di attacco da 3/8” per una perfetta integrazione nel flusso di lavoro.

Predisposizione per alta pressione – Progettato per gestire tutti i refrigeranti ad alta pressione senza collassare o permeare sotto pressione di vuoto.

Ottimizzato per tutti i refrigeranti – Assicura un caricamento e uno svuotamento efficienti del sistema con tutti i refrigeranti HVAC standard.

Descrizione	Cod. Art.
1/2” 3/8 x 1/4 Tubo flessibile per aspirazione lunghezza 72”	JAV-1550

Connessioni	1/4” e 3/8” SAE
Pressione massima di esercizio	44 Bar / 650 PSI
Pressione minima di scoppio	222 Bar / 3200 PSI
Materiale	Tubo flessibile a 4 strati; Guarnizioni in neoprene HNBR
Valore di vuoto nominale	Fino a 20 Micron
Lunghezza	72”

Informazioni corrette al momento della pubblicazione. Non tutti i prodotti sono disponibili in tutte le regioni. Questo documento è stato tradotto utilizzando l'intelligenza artificiale e potrebbe contenere imprecisioni.



JAV-1375

Set di Tubi

SENZA VALVOLA A SFERA, VERSIONI STANDARD E ARRETRATA

JAVAC 1

- Rosso/Giallo/Blu
- Temperature di esercizio: -30 a +95 °C



JAV-1381



JAV-1381 JAV-1387

Cod. Art.	Lunghezza / Tipo / Connessioni	Senza valvola a sfera	Set valvola a sfera arretrata	Valvola a sfera standard	Pressione di scoppio / Pressione max. esercizio (Bar)
JAV-1375	Set di tubi flessibili da 72" 1/4" x 1/4"	✓	–	–	3000 PSI/206 Bar / 600 PSI/41 Bar
JAV-1376	Set di tubi flessibili da 60" 1/4" x 1/4"	✓	–	–	
JAV-1377	Set di tubi flessibili da 36" 1/4" x 1/4"	✓	–	–	
JAV-1378	Set di tubi flessibili da 72" R410a 1/4" x 5/16"	✓	–	–	4000 PSI/275 Bar / 800 PSI/55 Bar
JAV-1379	Set di tubi flessibili da 60" R410a 1/4" x 5/16"	✓	–	–	
JAV-1380	Set di tubi flessibili da 36" R410a 1/4" x 5/16"	✓	–	–	
JAV-1381	Set di tubi flessibili da 72" 1/4" x 1/4"	–	✓	–	3000 PSI/206 Bar / 600 PSI/41 Bar
JAV-1382	Set di tubi flessibili da 60" 1/4' x 1/4"	–	✓	–	
JAV-1383	Set di tubi flessibili da 36" 1/4' x 1/4"	–	✓	–	
JAV-1384	Set di tubi flessibili da 72" R410a 1/4" x 5/16"	–	✓	–	4000 PSI/275 Bar / 800 PSI/55 Bar
JAV-1385	Set di tubi flessibili da 60" R410a 1/4" x 5/16"	–	✓	–	
JAV-1386	Set di tubi flessibili da 36" R410a 1/4" x 5/16"	–	✓		
JAV-1387	Set di tubi da 72" 1/4' x 1/4"	–	–	✓	3000 PSI/206 Bar / 600 PSI/41 Bar
JAV-1388	Set di tubi da 60" 1/4" x 1/4"	–	–	✓	
JAV-1389	Set di tubi da 36" 1/4" x 1/4"	–	–	✓	
JAV-1390	Set di tubi flessibili da 72" R410a 1/4" x 5/16"	–	–	✓	4000 PSI/275 Bar / 800 PSI/55 Bar
JAV-1391	Set di tubi flessibili da 60" R410a 1/4" x 5/16"	–	–	✓	
JAV-1392	Set di tubi flessibili da 36" R410a 1/4" x 5/16"		–	✓	
JAV-1366	Guarnizioni in teflon da 1/4" e 5/16" (confezione da 10)				

Gasket Picker

JAVAC 1



Descrizione	Cod. Art.
Strumento per la rimozione delle guarnizioni dei tubi flessibili	JAV-1367

Informazioni corrette al momento della pubblicazione. Non tutti i prodotti sono disponibili in tutte le regioni. Questo documento è stato tradotto utilizzando l'intelligenza artificiale e potrebbe contenere imprecisioni.



Supahose

TUBO FLESSIBILE PER REFRIGERANTE IN ACCIAIO INOSSIDABILE

JAVAC EDGE 1 A3 A2L

- Rivestimento flessibile in PTFE con maglia a treccia in acciaio inossidabile AISI 304 / EN 1.4301
- Pressione massima di esercizio di 260 bar
- Temperatura di esercizio fino a +260 °C
- Raccordo SAE da 1/4"

Lunghezza	Cod. Art
12” (30,5 cm)	120404
15” (38 cm)	150404
46 cm	180404
24” (61 cm)	240404
30” (76 cm)	300404
36” (91,5 cm)	360404
48” (122 cm)	480404
60” (152,5 cm)	600404
78” (198 cm)	780404

Informazioni corrette al momento della pubblicazione. Non tutti i prodotti sono disponibili in tutte le regioni. Questo documento è stato tradotto utilizzando l'intelligenza artificiale e potrebbe contenere imprecisioni.



Kit di aspirazione e carica TurboFlow

VETO + JAVAC EDGE TUTTO IN UNA BORSA

Questo kit completo per la carica e l'evacuazione è stato progettato per gestire tutti i referigeranti ad alta pressione e non collassare o permeare sotto pressione del vuoto.

- Universale, compatibile con qualsiasi pompa per vuoto con attacco da 3/8"
- Tutti i prodotti sono certificati per il vuoto, in modo che non si verifichino perdite quando si è in vuoto completo
- Tutti i prodotti sono privi di restrizioni per garantire un flusso completo in modalità TurboFlow
- Riduzione significativa dei tempi di evacuazione rispetto a una configurazione con manometro e tubi da ¼"
- Può essere utilizzato su tutti i refrigeranti standard per caricare in modo efficiente e rapido i sistemi AC.
- Tutti gli articoli possono essere acquistati separatamente

Descrizione	Codice prodotto
Kit di aspirazione e carica TurboFlow	JAV-1422
Il kit comprende: 2 JAV-1364 TurboFlow da 3/8" FL a ¼" FL (tubi neri per vuoto e carica); 2 EL41550 TurboFlow JAVAC (strumenti per la rimozione del nucleo da ¼" come standard con adattatore da 5/16"); 1 JAV-1415 JAVAC Edge Veloci-Tee 3/8" Tee per vuoto e carica; 3/8 "MF in esecuzione; 1 AX3685 Veto Pro Pac Borsa per trasporto tubi flessibili	

Veto Pro Pac Borsa per trasporto tubi flessibili (AX3685) caratteristiche

Dimensione mm – l/p/h	430x130x430
Peso (vuoto)	1.8 kg
Scomparti/tasche	6 tasche; 1 scomparto per parti rimovibili/manometri
Massimo carico utile	7 kg
Volume interno	50,5 L


AX3685


EL41550


JAV-1415


JAV-1364

Informazioni corrette al momento della pubblicazione. Non tutti i prodotti sono disponibili in tutte le regioni. Questo documento è stato tradotto utilizzando l'intelligenza artificiale e potrebbe contenere imprecisioni.



Kit collettore

Tubi flessibili Safe Seal

Collettori

JAVAC EDGE

Nuova gamma di collettori, disponibili con due o quattro valvole in configurazioni autonome e in kit. Le varianti R410a, R32, R600a e R290 sono completamente compatibili con A3.

Specifiche del gruppo manometrico:
- Valvole di controllo a ¼ di giro per un funzionamento rapido e un maggiore flusso di refrigerante
- Valvole a pistone e a molla intelligente per garantire una tenuta perfetta
- Corpo in alluminio forgiato: resistente e leggero
- Testine con calibro da 80 mm con bordo di protezione in gomma
- Manopole della valvola in alluminio per una maggiore resistenza ai danni
- Cinghia per appendere il collettore JAVAC Edge con forte magnete in dotazione

Kit completo:
- Manometro
- Valigetta rigida di trasporto
- JAVAC Edge 72” Safe Seal tubo flessibile da 72”*

Gas	Prodotto	Valvola	Cod. Art
Multi Gas, R134A, R22, R404A, R407C	Solo collettore	2	JAV-1219
	Kit collettore	2	JAV-1218

Gas	Prodotto	Valvola	Cod. Art
A3, R410a, R32, R600a, R290	Solo collettore	2	JAV-1217
	Kit collettore	2	JAV-1216

Informazioni corrette al momento della pubblicazione. Non tutti i prodotti sono disponibili in tutte le regioni. Questo documento è stato tradotto utilizzando l'intelligenza artificiale e potrebbe contenere imprecisioni.

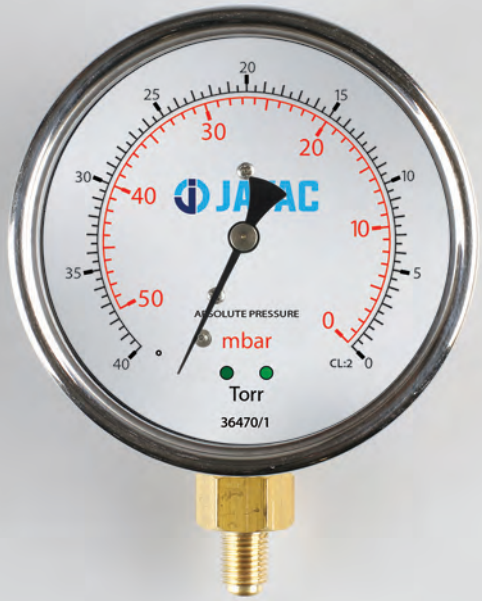

Vacuometro analogico in scala Torr/mbar

JAVAC

Costruzione in acciaio inossidabile
- Tappo antiscoppio per la protezione dalla pressione eccessiva (disponibile come pezzo di ricambio n. CR2-PLUG)

Descrizione	Cod. Art
Vacuometro analogico in scala Torr/mbar	CR2-40

Precisione	Apparecchiatura di isolamento 2
Unità	Torr, mbar
Gamma di pressione	0 - 40 Torr / 50 mbar
Connettore	Connessione svasata 1/4”
Diametro	100 mm

Olio universale per le pompe del vuoto

JAVAC

- Progettato per pompe del vuoto rotative
- Ottimizza le prestazioni e aumenta l’intensità del vuoto
- Ridotta tendenza alla formazione di lacca e residui di carbonio, garantendo sistemi più puliti
- Eccellente resistenza alla corrosione
- Maggiore tenuta ed efficienza meccanica
- Strato ad alta resistenza
- Residuo minimo di olio



Descrizione	Cod. Art
Olio universale 1 L	HV68/1
Olio universale 4 L	HV68/4

Informazioni corrette al momento della pubblicazione. Non tutti i prodotti sono disponibili in tutte le regioni. Questo documento è stato tradotto utilizzando l’intelligenza artificiale e potrebbe contenere imprecisioni.





Il raccordo femmina svasato da ¼ con curva a 45° si collega direttamente al sistema, consentendo una lettura più accurata.

Vacuometro Digitale

- La tecnologia brevettata del vuotometro* offre la massima precisione possibile per un manometro in micron
- Compatto e potente. Formato tascabile, alto solo 110 mm
- Sensore automatico dell'olio
- La funzione di auto-verifica della calibrazione segnala quando e se è necessaria la ricalibrazione
- Riscaldamento e tempi di risposta istantanei
- Funzioni "Leak Rate Indicator" (Indicatore del tasso di perdita) e "Programmable Productivity" (Produttività programmabile, analisi dei tempi di evacuazione e risalita), per risparmiare tempo grazie all'automatizzazione delle operazioni
- Il raccordo femmina svasato da ¼ con curva a 45° si collega direttamente al sistema, consentendo una lettura più accurata

Gamma	0 - 25,000 Microns (3330 Pa, 33,30 mBar, 25 mmHg)
Precisione	± (5% di Reading + 5 Microns)
Risoluzione	1 Micron (0,1 Pa, 0,001
Unità	Microns, Pa, mBar,mmHg, Torr
Riscaldamento	Istantaneo
Risposta	Istantanea
Alimentazione	2 batterie alcaline AAA Fino a 100 ore
Temperatura di esercizio	-12°C a 50°C
Sicura	500 PSI (34,5 Bar)
Dimensioni	110 x 33 x 25 mm
Peso	77 g incluse le batterie

Descrizione	Cod. Art.
Vacuometro Digitale	JAV-1041

Informazioni corrette al momento della pubblicazione. Non tutti i prodotti sono disponibili in tutte le regioni. Questo documento è stato tradotto utilizzando l'intelligenza artificiale e potrebbe contenere imprecisioni.





Termometro digitale con allarme

JAVAC 1

- Memoria temperatura massima/minima
- Cavo da 1 m
- Sonda in acciaio inossidabile
- Funzione di mantenimento dei dati
- Batteria in dotazione

Descrizione	Cod. Art
Termometro di allarme	RT-905

Unità	°C, °F
Temperatura di esercizio	-50 ~ 200 °C / -58 ~ 392 °F
Alimentazione	1 batteria AAA (inclusa)
Dimensioni della sonda	230 mm
Dimensioni	118 mm

Informazioni corrette al momento della pubblicazione. Non tutti i prodotti sono disponibili in tutte le regioni. Questo documento è stato tradotto utilizzando l'intelligenza artificiale e potrebbe contenere imprecisioni.



Bilancia per Idrocarburi

(INCLUSI DUE TUBI CON VALVOLA A SFERA)

JAVAC EDGE 1 A3 A2L 5

- Display LCD retroilluminato
- Ampia superficie di pesatura e componentistica robusta e duratura stampata a iniezione
- Cella di carico ad alta precisione
- Carica passante (lo spostamento del tubo di carica non influisce sul peso)
- Tubi flessibili di piccolo diametro della serie CLRF in dotazione
- Valvola di carica inclusa per una carica di precisione
- Valvole Schrader incluse per evitare perdite di refrigerante
- Adattatore per bombole con raccordo a bassa perdita Secure Seal incluso per il caricamento invertita e 2 opzioni di orientamento per il caricamento (verticale e invertito)
- Fascetta in velcro inclusa per stabilizzare la bombola di refrigerante (caricamento verticale)
- Progettato per R600a e R290
- Sono possibili altri metodi di carica utilizzando adattatori aggiuntivi per diversi tipi di bombole

Descrizione	Cod. Art.
Bilancia per Idrocarburi	DS-5000

Capacità (g/oz)	5000g/176oz
Precisione (g/oz)	1g / 0,1oz
Alimentazione	Due batterie tipo AA (incluse)
Dimensioni l x w x h	200 x 150 x 48 mm (7,9 x 5,9 x 1,9”)

Valvola per idrocarburi

JAVAC 1

- Attacco valvola per bombola 1/4” uscita SAE
- Adatta per R600 e R290



Descrizione	Cod. Art.
Valvola per idrocarburi R600/R290	JAV-1393

Informazioni corrette al momento della pubblicazione. Non tutti i prodotti sono disponibili in tutte le regioni. Questo documento è stato tradotto utilizzando l'intelligenza artificiale e potrebbe contenere imprecisioni.





Procharge 100

BILANCIA PER LA RICARICA DEL REFRIGERANTE

La bilancia digitale per la ricarica del refrigerante Procharge 100 è una gradita aggiunta alla gamma di strumenti per la manutenzione dei refrigeranti JAVAC. Un miglioramento dell'attuale modello best-seller Procharge.

- Ideale per climatizzazione e refrigerazione
- Questa unità è altamente precisa con una risoluzione di 5 grammi e una capacità di pesatura aumentata a 100 kg. La piattaforma compatta di 223 mm x 223 mm, facilmente estraibile dalla valigetta per l'uso, è dotata anche di un display LCD di facile lettura.
- Questa unità include anche una funzione di memoria, che conserva l'ultima lettura fino a quando non viene cancellata. Anche quando l'unità si spegne automaticamente dopo 10 minuti di inutilizzo, l'ultima lettura rimane memorizzata.

Intervallo di peso	100 kg
Precisione	+/- 0,5%
Risoluzione	5 g
Alimentazione	Batteria da 9V
Durata batteria	30 ore
Temperatura di esercizio	10 a 40ºC
Peso	2,5 kg
Dimensioni	250 x 250 mm

Descrizione	Cod. Art.
Procharge 100	G58610

Informazioni corrette al momento della pubblicazione. Non tutti i prodotti sono disponibili in tutte le regioni. Questo documento è stato tradotto utilizzando l'intelligenza artificiale e potrebbe contenere imprecisioni.



JAV-1095 Il modello può variare rispetto all'immagine mostrata

Regolatore di azoto 50 bar (Oxygen-Free Nitrogen)

- Pressione massima in ingresso 300 bar.
- Gamma di pressione di uscita 0 - 50 bar (0 - 750 psi).
- Applicazioni per testare sistemi che utilizzano R410A e tutti i refrigeranti standard, in conformità con la norma BS EN 378.
- Attacco di uscita svasato SAE da 1/4" e per consentire un collegamento rapido ai tubi flessibili standard del settore.
- Manopola di regolazione della pressione di grandi dimensioni per consentire una facile regolazione della pressione.

Descrizione	Cod. Art
Regolatore di azoto 50 bar (OFN) – Regno Unito	RS-750-RIG
Regolatore azoto 50 bar (OFN) – FR	JAV-1095
Regolatore di azoto 50 bar (OFN) – DE	JAV-1096
Regolatore azoto 50 bar (OFN) – ES	JAV-1097

Pressione massima in ingresso	300 bar
Gamma di pressione di uscita	0 - 50 bar (0 - 750 psi)
Connettore	Raccordo svasato da 1/4" per Diam. uscita

Informazioni corrette al momento della pubblicazione. Non tutti i prodotti sono disponibili in tutte le regioni. Questo documento è stato tradotto utilizzando l'intelligenza artificiale e potrebbe contenere imprecisioni.



Strumento per spurgo dell'azoto

JAVAC EDGE 1

Quando si eseguono riparazioni su tubazioni di refrigerazione o climatizzazione, è importante spurgare l'interno del tubo con azoto per prevenire l'ossidazione nella zona del giunto, sia prima che durante il processo di brasatura.

Questo strumento consente di avviare la funzione PURGE (SPURGO) a una portata regolata preimpostata. Quindi, con una semplice rotazione della manopola di controllo, è possibile passare alla funzione BRAZE (BRASATURA), che regola la portata a un livello ideale per il processo di brasatura.

Questa funzione aiuta a ridurre al minimo l'uso di azoto e, allo stesso tempo, impedisce all'aria di entrare nel sistema durante la riparazione.

L'attrezzo è progettato per essere collegato a un regolatore di azoto standard ed è dotato di un raccordo di uscita svasato SAE da 1/4", compatibile con i tubi flessibili standard per impianti di climatizzazione.

Materiali di costruzione	Corpo: alluminio; Ingresso, uscita e componenti interni: ottone
Servizio gas	Azoto (N 2)
Pressione massima di esercizio Portata in uscita	(come indicato sul dispositivo) 3 l/min (durante la modalità brasatura)
Temperatura di esercizio	-20°C a +50°C
Peso (kg)	0,110
Dimensioni (W,L,D)	38 x 80 x 30 mm
Punto vendita	1/4" SAE

Descrizione	Cod. Art
Strumento di spurgo dell'azoto	JAV-1444
Regolatore di azoto RS-750	RS-750

Informazioni corrette al momento della pubblicazione. Non tutti i prodotti sono disponibili in tutte le regioni. Questo documento è stato tradotto utilizzando l'intelligenza artificiale e potrebbe contenere imprecisioni.

Valvole a Sfera e Adattatori

JAVAC 1



SU-04



SU-05



S-209

Descrizione	Cod. Art
Strumento per la rimozione del nucleo della valvola	S-209
Valvola Schrader da 1/4”	SU-04
Valvola Schrader 5/16” – R410A	SU-05

Estrattore per Valvola

JAVAC 1



EL33021



EL33023



EL30035 / EL30036

Descrizione	Cod. Art
Valvola a sfera R410A 5/16”, 1/4 di giro	EL33023
Set di 3 valvole a sfera (RBY) 1/4" SAE	EL33021
Raccordo femmina svasato da 1/4" x raccordo maschio svasato da 1/4" con chiusura automatica	EL30035
Adattatore da 5/16 a 1/4 per R410A	EL30036

Adattatore Bombola da 10 kg L/H R32

JAVAC EDGE 1 A2L



Descrizione	Cod. Art
Adattatore per bombole da 10 kg L/H R32	JAV-CA04218

Informazioni corrette al momento della pubblicazione. Non tutti i prodotti sono disponibili in tutte le regioni. Questo documento è stato tradotto utilizzando l'intelligenza artificiale e potrebbe contenere imprecisioni.

04 BRASATURA E SALDATURA



Kit di brasatura e saldatura 88
Attrezzature per saldatura e brasatura 89-91
Isolanti di calore e Accessori 92

ASPEN PUMPS GROUP



Kit di strumenti per brasatura ossiacetilenica e saldatura

JAVAC EDGE 1 5

Descrizione	Cod. Art
Kit di strumenti - FR	JAV-1091
Kit di strumenti - DE	JAV-1092
Kit di strumenti - ES	JAV-1093
Kit di strumenti - IT	JAV-1094

Il kit include:

1 regolatore di ossigeno; 1 regolatore di acetilene; 1 torcia per brasatura e miscelatore; 1 coppia di tubi flessibili da 5 m; 1 paio di occhiali di protezione ribaltabili per brasatura; 1 set di ugelli leggeri (dimensioni assortite); 1 accendigas a scintilla con impugnatura a pistola; 1 chiave per bombole; 1 chiave multipla; 1 set per la pulizia degli ugelli; 1 coppia di arrestatori di ritorno di fiamma.


Regolatore di ossigeno

Regolatore di acetilene


Arrestatori di ritorno di fiamma


Torcia per brasatura e miscelatore


Accendino a scintilla con impugnatura a pistola


Chiave per bombole


Coppia di tubi flessibili da 5 m


Ugelli leggeri


Chiave multipla


Set per la pulizia degli ugelli

Informazioni corrette al momento della pubblicazione. Non tutti i prodotti sono disponibili in tutte le regioni. Questo documento è stato tradotto utilizzando l'intelligenza artificiale e potrebbe contenere imprecisioni.



Olympus

STRUMENTO PER SALDATURA E BRASATURA

JAVAC 1 5

- Ugello in acciaio inossidabile
- Accensione automatica
- Fiamma a vortice a controllo variabile
- Punta orientabile a 360°
- Per l'uso con MAPP e gas propano

Descrizione	Cod. Art.
Olympus	OLY2

Bacchette S2 per Brasatura

JAVAC 1

- Bacchette per brasatura in lega di argento, rame e lega fosforosa autofondente S2
- Adatte per la brasatura di rame su rame e leghe a contenuto di rame
- Intervallo di fusione: 645°C (Solido) e 850°C (Liquido)
- Confezione da 1 kg, 500 mm di lunghezza
- Prodotto nel Regno Unito

Descrizione	Cod. Art.
Bacchette S2 per brasatura	JAV-S2



Informazioni corrette al momento della pubblicazione. Non tutti i prodotti sono disponibili in tutte le regioni. Questo documento è stato tradotto utilizzando l'intelligenza artificiale e potrebbe contenere imprecisioni.



Fusion Dual

STRUMENTO PER SALDATURA E BRASATURA

JAVAC 1 5

- Cilindro in acciaio inossidabile
- Accensione manuale
- Doppio cilindro
- Fiamma a vortice a controllo variabile
- Per l'uso con MAPP e gas propano
- Elevata temperatura, stagnatura più veloce
- Punta orientabile a 360°

Descrizione	Cod. Art.
Fusion Dual	FD-2

Carrello per bombole

JAVAC 1



Descrizione	Cod. Art.
Carrello per bombole	9431380

Informazioni corrette al momento della pubblicazione. Non tutti i prodotti sono disponibili in tutte le regioni. Questo documento è stato tradotto utilizzando l'intelligenza artificiale e potrebbe contenere imprecisioni.

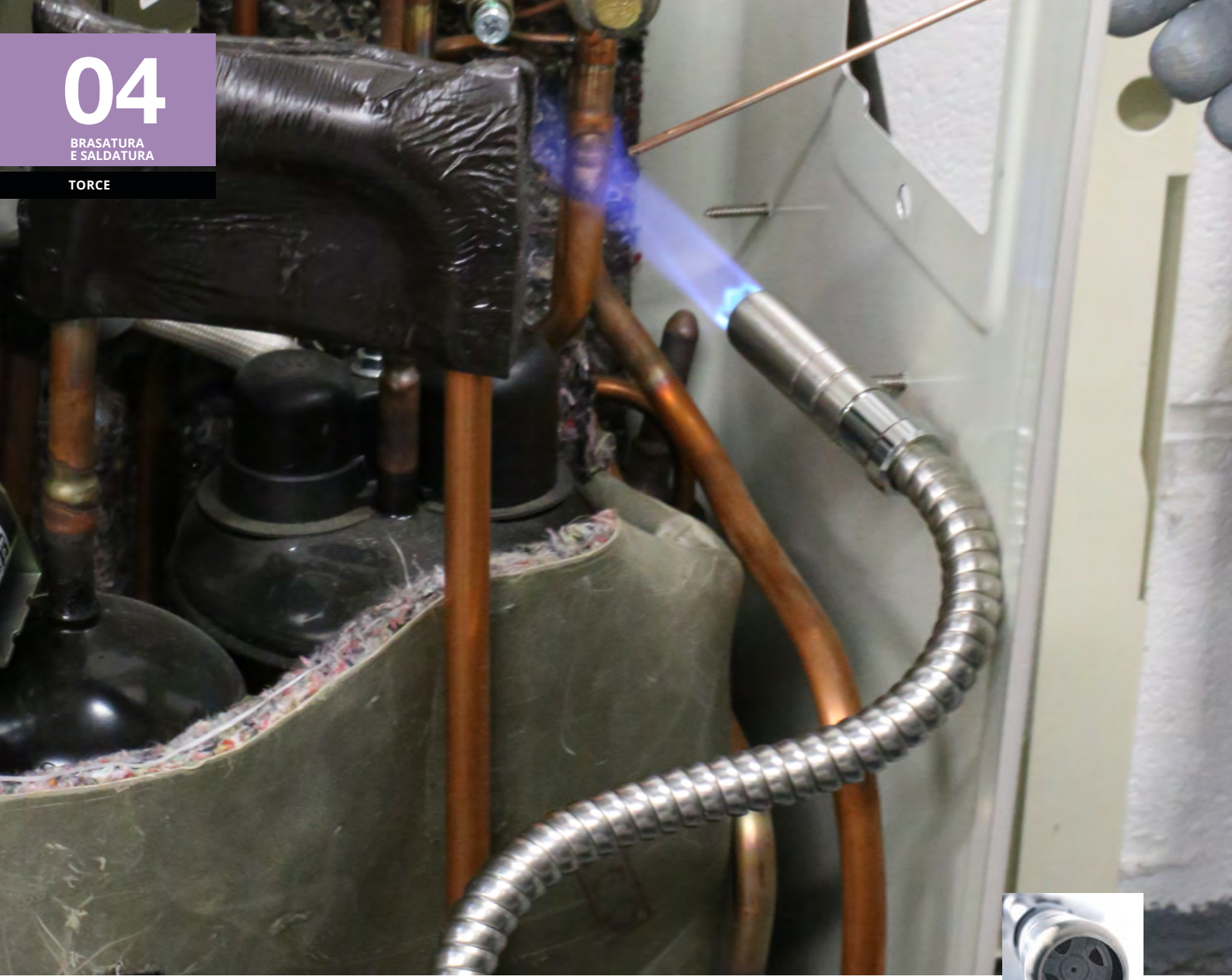

Flexi Torch

STRUMENTO PER SALDATURA E BRASATURA

JAVAC 1 5

- Accensione a innesco a grilletto
- Tubo bruciatore flessibile in acciaio inossidabile da 20,5 cm
- Accede a luoghi difficili da raggiungere
- Il tubo rimane freddo durante tutto l'uso
- Fiamma a vortice
- Per l'uso con MAPP e gas propano
- 800 – 1300°C.



Descrizione	Cod. Art.
Flexi Torch	JAV-1004

Informazioni corrette al momento della pubblicazione. Non tutti i prodotti sono disponibili in tutte le regioni. Questo documento è stato tradotto utilizzando l'intelligenza artificiale e potrebbe contenere imprecisioni.







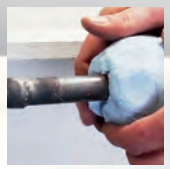

Heat Shield

COMPOSTO TERMICO ISOLANTE

JAVAC 1

Un mastice riutilizzabile progettato per proteggere le parti sensibili dai danni causati dal calore durante la brasatura, la saldatura e la saldatura a stagno. Non servono più stracci bagnati che sporcano!

- Applicare, rimuovere e riutilizzare - fino a 40 volte!
- Il pratico mastice che cambia colore ti indica quando è necessario sostituire il vaso.

Descrizione (Confezioni da 12)	Cod. Art
Scudo termico – EN	JAV-1002
Scudo termico – FR	JAV-1051
Scudo termico – DE	JAV-1050
Scudo termico – ES	JAV-1052
Ogni barattolo: peso netto 325 g, 92 x 67 mm	

PyroCool®

SPRAY IGNIFUGO

Advanced A

Pronto all'uso

Aerosol

Concentrato

Sicuro per le pompe di scarico condensa

- Protegge tutte le superfici e le parti vicine alle operazioni di brasatura e saldatura
- Riduce il rischio di incendio proteggendo le superfici e dissipando il calore
- Adatto per tubazioni in rame, acciaio e alluminio

Cod. Art	Descrizione	Qtà	Qtà Box	Formato
S050021	PyroCool	1	8	500ml
S050004	PyroCool	1	8	1L



Informazioni corrette al momento della pubblicazione. Non tutti i prodotti sono disponibili in tutte le regioni. Questo documento è stato tradotto utilizzando l'intelligenza artificiale e potrebbe contenere imprecisioni.



05
RILEVATORI DI PERDITE

Elettronici	94-95
Spray	96
Tracciante UV	97-100

ASPEN PUMPS GROUP



Profind

RILEVATORE DI PERDITE DI GAS REFRIGERANTE

JAVAC 2 A3 A2L 5

Il rilevatore di perdite di gas refrigerante Profind offre una tecnologia con sensore elettrolitico a lunga durata progettato per rilevare tutti i refrigeranti standard HFC/CFC/HCFC.

- Sensore stabile e a lunga durata
- Indicatore numerico dell'entità della perdita
- Operazioni automatiche di calibrazione e reimpostazione ai livelli ambientali
- 3 livelli di sensibilità regolabili

Descrizione		Cod. Art.
Profind		JAV-1089
Sensibilità	2 g/yr (R32) 1,5 g/yr (R-134A) 0,5 g/yr (R-1234YF) 0,7 g/yr (R-22)	
Durata del sensore	> 10 anni	
Risposta	Istantanea	
Alimentazione	4 batterie alcaline AA	
Durata batteria	4-6 ore continue	
Riscaldamento	< 20 secondi	
Lunghezza sonda	432 mm	
Display numerico	Display digitale a 7 segmenti (1 to 9)	
Peso	680 g	

Per l'uso su A3, scansionare il codice QR e leggere le istruzioni di sicurezza A3. **NON UTILIZZARE SE NON SI È PIENAMENTE QUALIFICATI.**

Informazioni corrette al momento della pubblicazione. Non tutti i prodotti sono disponibili in tutte le regioni. Questo documento è stato tradotto utilizzando l'intelligenza artificiale e potrebbe contenere imprecisioni.



Profind+

RILEVATORE DI PERDITE DI GAS REFRIGERANTE

JAVAC 2 A3 A2L 5

Il Rilevatore di perdite di gas refrigerante Profind+ utilizza un sensore riscaldato a stato solido progettato per garantire un'elevata sensibilità a tutti i refrigeranti HC e ai gas combustibili (R32), ivi compresi il metano (gas naturale), il propano (R-290), l'isobutene (R-600A), il butano (LPG), l'etano (R-170), l'acetilene, il metanolo, l'acetone, la benzina e altri.

- Sensore stabile e a lunga durata
- Indicatore numerico dell'entità della perdita
- Operazioni automatiche di calibrazione e reimpostazione ai livelli ambientali
- 3 livelli di sensibilità regolabili

Descrizione	Cod. Art.
Profind+	JAV-1090

Sensibilità	5 ppm (Metano)
Durata del sensore	> 300 ore
Risposta	Istantanea
Alimentazione	4 batterie alcaline AA
Durata batteria	20 ore continue
Riscaldamento	< 10 secondi
Lunghezza sonda	432 mm
Display numerico	Display digitale a 7 segmenti (1 to 9)
Peso	567 g

Per l'uso su A3, scansionare il codice QR e leggere le istruzioni di sicurezza A3. **NON UTILIZZARE SE NON SI È PIENAMENTE QUALIFICATI.**

Informazioni corrette al momento della pubblicazione. Non tutti i prodotti sono disponibili in tutte le regioni. Questo documento è stato tradotto utilizzando l'intelligenza artificiale e potrebbe contenere imprecisioni.

RTU® BU

CERCAFUGHE SCHIUMOGENO

Pronto all'uso

Aerosol

Concentrato

Sicuro per le pompe di scarico condensa

- Appositamente progettato per le perdite di refrigerante
- Produce una schiuma di lunga durata
- Aderisce a tutte le superfici

Cod. Art	Descrizione	Qtà	Formato
S010173R4	RTU BU	8	1L

Trasporto pericoloso.



EasyFind®

CERCAFUGHE SCHIUMOGENO

Pronto all'uso

Aerosol

Concentrato

Sicuro per le pompe di scarico condensa

- Appositamente progettato per le perdite di refrigerante
- Produce una schiuma di lunga durata
- Aderisce a tutte le superfici

Cod. Art	Descrizione	Qtà	Formato
S010350R4	EasyFind	12	400ml

Trasporto pericoloso.



Informazioni corrette al momento della pubblicazione. Non tutti i prodotti sono disponibili in tutte le regioni. Questo documento è stato tradotto utilizzando l'intelligenza artificiale e potrebbe contenere imprecisioni.

Ad iniezione



COLORANTE BREVETTATO

Soluzione 2 in 1

JAV-1421

Glo Seal™

COLORANTE E SIGILLANTE UV – AD INIEZIONE

SPECTROLINE HVAC/R | S-M | NSF

Individua la posizione esatta di tutte le aree di perdita e sigilla le microperdite ACeR dall'interno.

Il doppio adattatore girevole brevettato da Spectroline consente di passare facilmente dai raccordi svasati da 5/16" a quelli da 1/4", rendendolo uno strumento versatile da tenere sempre a portata di mano.

- Agisce con tutti i refrigeranti e oli comuni
- Formula non polimerica, solubile in olio, sicura per i componenti del sistema e per le attrezzature di recupero
- Rimane al sicuro nel sistema per aiutare a proteggersi da perdite future altamente concentrata per vedere tutte le perdite brillare in modo luminoso



JAV-1420

Descrizione	Cod. Art.
Glo Seal™ 10 ml Iniettore a siringa - monouso	JAV-1421
Glo Seal™ 10 ml Iniettore per siringa e adattatore *Il kit comprende:* *2 Iniettori a siringa da 10 ml* *1 Adattatore doppio brevettato (1/4" - 5/16")*	JAV-1420

Informazioni corrette al momento della pubblicazione. Non tutti i prodotti sono disponibili in tutte le regioni. Questo documento è stato tradotto utilizzando l'intelligenza artificiale e potrebbe contenere imprecisioni.

Ad iniezione

COLORANTE BREVETTATO



JAV-1103



Iniezione del colorante con una semplice rotazione della maniglia.

Cool Seal™

SIGILLANTE PER PERDITE AC – AD INIEZIONE

SPECTROLINE HVAC/R | S-M | NSF

Sigilla le microperdite in condensatori, evaporatori, O-ring e tubi.

- Allunga la vita utile di vecchi impianti AC/R fuori garanzia che perdono piccole quantità di refrigerante
- Agisce con tutti i refrigeranti e oli comuni
- Rimane in tutta sicurezza nel sistema contribuendo a proteggerlo da perdite future



JAV-1106



JAV-1103

Descrizione	Cod. Art.
Cool Seal, 1 x 15 ml (CS-1CS)	JAV-1103
Cool Seal Kit (CS-100CS)	JAV-1106
Il kit comprende: *2 cartucce Cool Seal da 15 ml* *1 Gruppo di iniezione* *1 gruppo tubo flessibile da 20 cm con raccordo a bassa perdita e valvola di non ritorno* *1 Adattatore R-410A* *1 Etichette di manutenzione*	

Dosaggio	Trattamenti (raffreddamento)
15 ml	Fino a 14 kW
60 ml	Fino a 56kW

Informazioni corrette al momento della pubblicazione. Non tutti i prodotti sono disponibili in tutte le regioni. Questo documento è stato tradotto utilizzando l'intelligenza artificiale e potrebbe contenere imprecisioni.

Ad iniezione



COLORANTE BREVETTATO

JAV-1156 EZ-Ject Kit Completo

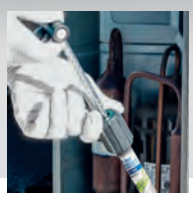

L'iniezione del colorante avviene con la semplice rotazione dell'impugnatura.

EZ-Ject™

KIT COMPLETO PER RILEVAMENTO DELLE PERDITE CON COLORANTE FLUORESCENTE – AD INIEZIONE

SPECTROLINE HVAC/R | M | NSF

La soluzione rivoluzionaria per aggiungere coloranti fluorescenti in impianti di condizionamento e refrigerazione senza necessità di refrigerante aggiuntivo, manometri o tubi flessibili supplementari.

- I coloranti Spectroline sono i più brillanti sul mercato
- Una cartuccia calibrata fornisce il dosaggio preciso per più sistemi
- Supera facilmente la pressione dell'impianto fino a 450 psi (31 bar)

Dosaggio	Trattarmenti (lubrificante/refrigerante)
15 ml	Fino a 7,6L / Fino a 11,3 kg



JAV-1154



JAV-1155



JAV-1210EZ-25



JAV-1211EZ-50

Descrizione	Cod. Art.
EZ-Ject Kit completo (SPE-HVLEZE)	JAV-1156
Il kit comprende: 2 cartucce di colorante EZ-Ject da 15 ml, 1 Gruppo d'iniezione del colorante, 1 Gruppo tubo con raccordo a bassa perdita e valvola di ritegno da 20 cm, 1 Adattatore R-410A; 1 Torcia LED a luce ultravioletta, 1 paio di Occhiali che amplificano la fluorescenza, 1 Detergente Glo-Away+ da 60 ml per il colorante fluorescente, 3 Tappi antigoccia; Etichette di manutenzione	
EZ-Ject Kit (SPE-EZ100E-CS)	JAV-1154
Il kit comprende: 2 cartucce di colorante EZ-Ject da 15 ml, 1 Gruppo d'iniezione del colorante, 1 Gruppo tubo con raccordo a bassa perdita e valvola di ritegno da 20 cm	
EZ-Ject, capsula di colorante fluorescente (SPE-EZ5E-CS)	JAV-1155
Gruppo tubo da 20 cm con raccordo a bassa perdita e valvola di ritegno	JAV-1210EZ-25
Gruppo d'iniezione del colorante	JAV-1211EZ-50

Informazioni corrette al momento della pubblicazione. Non tutti i prodotti sono disponibili in tutte le regioni. Questo documento è stato tradotto utilizzando l'intelligenza artificiale e potrebbe contenere imprecisioni.

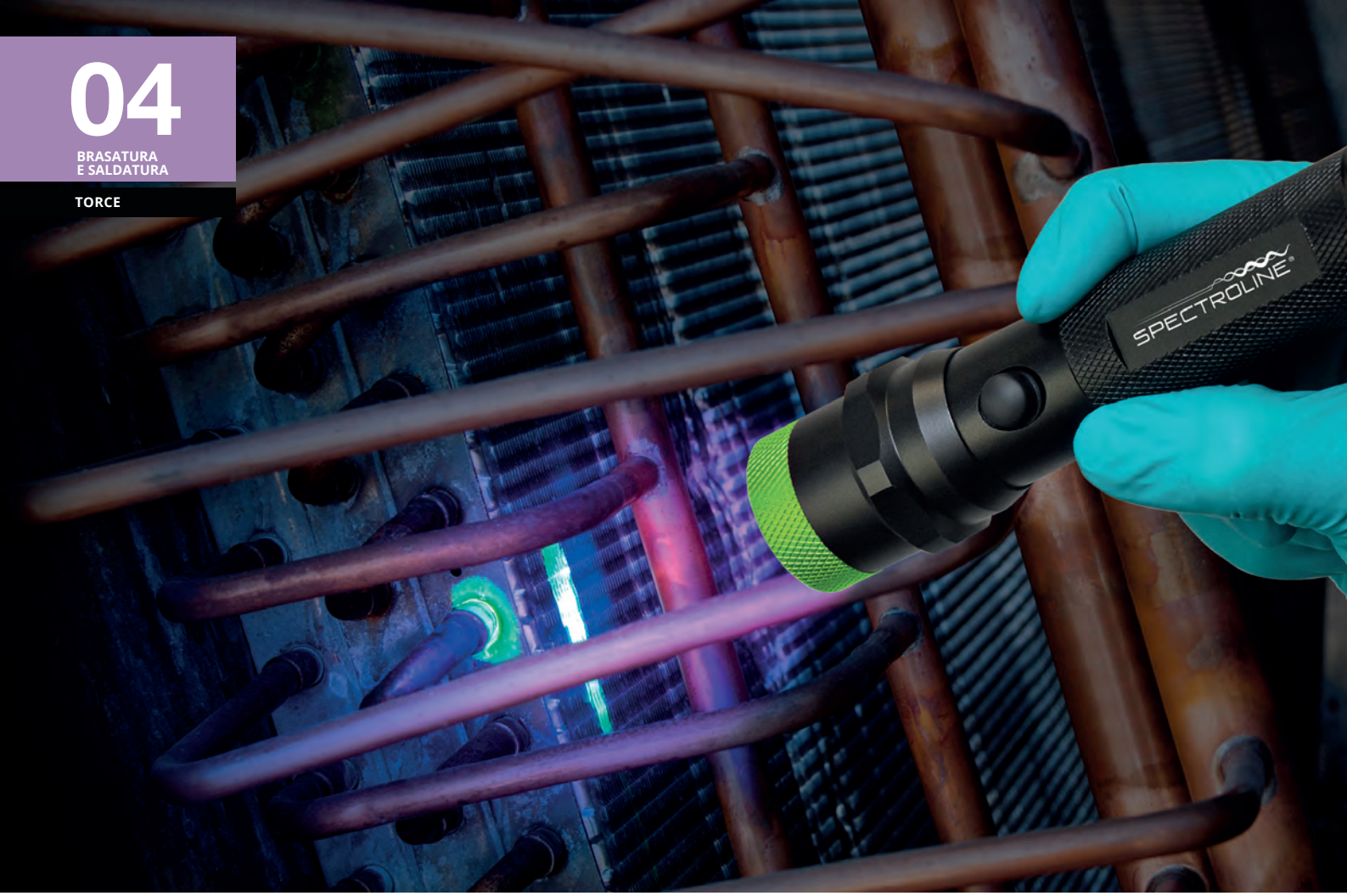

LED UV

LAMPADA UV PER LA RILEVAZIONE DI PERDITE



JAV-1176

Torcia di rilevamento potente, conveniente, senza fili. Individua le più minuscole perdite di refrigerante! Solo coloranti universali/POE.

- Offre una risposta e un contrasto ottimali al colorante fluorescente
- Il raggio pre-calibrato ottimizza la risposta fluorescente
- Design compatto che ne permette l'uso anche in spazi stretti e stipati
- Torcia zigrinata dal corpo anodizzato resistente alla corrosione per anni d'impiego assiduo
- Collare anti-rotolamento

Descrizione	Cod. Art
Lampada UV per la rilevazione di perdite (SPE-HVL-CS)	JAV-1176 (SPE-HVL-CS)

Il kit include:
1 lampada LED UV per i rilevatori di perdite
3 pile tipo AAA
1 paio di occhiali che aumentano la fluorescenza

Distanza	Fino a 8 m
Alimentazione	3 pile AAA (incluse)
Autonomia	Fino a 5 ore

NOTA BENE: per la maggior parte delle applicazioni, la nostra torcia a luce ultravioletta non richiede occhiali che amplificano la fluorescenza.

Informazioni corrette al momento della pubblicazione. Non tutti i prodotti sono disponibili in tutte le regioni. Questo documento è stato tradotto utilizzando l'intelligenza artificiale e potrebbe contenere imprecisioni.

06

RACCORDI IN OTTONE E RAME



Informazioni su C&D	102-103
Kit di assistenza	104-106
Smartlock	107-108

ASPEN PUMPS GROUP



Da oltre 20 anni progettiamo raccordi leader nel settore, pensati per garantire affidabilità, durata e prestazioni nel lungo periodo. Ogni prodotto supera gli standard attuali ed è realizzato per resistere alle applicazioni più impegnative.

La nostra garanzia senza eguali è supportata da una competenza tecnica completa, che aiuta i clienti a identificare le cause alla radice, risolvere i problemi in modo efficiente e ottenere risultati migliori per tutte le parti interessate. Siamo fermamente convinti che i nostri raccordi rappresentino la soluzione meglio ingegnerizzata disponibile sul mercato.

Grazie a una gamma di prodotti completa, a una forte disponibilità di stock a livello locale e a consegne rapide e affidabili per cui Aspen è riconosciuta, i raccordi C&D sono la scelta intelligente e affidabile per i professionisti che non accettano compromessi. Collaudati negli ambienti più difficili per oltre due decenni, offrono prestazioni su cui potete contare.

Sviluppati dagli esperti di Sky Refrigeration Limited, questi raccordi sono stati progettati in Australia, dove si registrano alcune delle condizioni di refrigerazione più difficili al mondo, garantendo durata, prestazioni e affidabilità eccezionali in qualsiasi ambiente.

Ora parte del gruppo Aspen Pumps, la tradizione ventennale di innovazione e qualità di Sky continua, disponibile in esclusiva nel Regno Unito e nell'Unione Europea con il marchio C&D.

Qualità affidabile in ogni connessione.

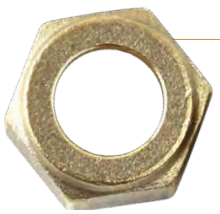



Scansiona qui
per vedere l'intera gamma:



Il catalogo 2026
è ora disponibile!



Informazioni corrette al momento della pubblicazione. Non tutti i prodotti sono disponibili in tutte le regioni. Questo documento è stato tradotto utilizzando l'intelligenza artificiale e potrebbe contenere imprecisioni.





Conformità su cui puoi contare



Raccordi in rame e ottone CeD:

La scelta dei raccordi giusti per i sistemi HVAC/R è fondamentale, poiché componenti di alta qualità e conformi agli standard hanno un impatto diretto sulle prestazioni, l'affidabilità e la durata del sistema. I raccordi in rame e ottone CeD sono progettati e realizzati per soddisfare i più elevati standard internazionali, garantendo resistenza, precisione e durata eccezionali. Progettati specificamente per applicazioni HVAC/R, questi raccordi offrono connessioni sicure, resistenza superiore alle perdite ed efficienza operativa a lungo termine. Supportati da un'ingegneria avanzata e da un rigoroso controllo di qualità, i raccordi CeD offrono prestazioni durature e la massima tranquillità.



Standard e conformità:

In CeD comprendiamo che la conformità è fondamentale per la sicurezza, l'affidabilità e la fiducia dei clienti. Ecco perché tutti i nostri raccordi sono testati e certificati per soddisfare o superare gli standard più recenti, tra cui:

- **PED 2014/68/UE** – Direttiva sulle attrezzature a pressione
- **EN 12420 CW617N** – Raccordi in ottone forgiati a caldo
- **BS EN 1982:1999** – Raccordi in ottone lavorati
- **ISO 5149.2** – Requisiti di sicurezza per sistemi di refrigerazione e pompe di calore
- **EN 14585:2006** – Raccordi in rame e leghe di rame
- **AS5149.2, EN1254-1, EN1254-5, EN14276, EN378-2** - Raccordi in rame e ferro
- **Direttiva RoHS** – Piena conformità che garantisce materiali sicuri per l'ambiente







Informazioni corrette al momento della pubblicazione. Non tutti i prodotti sono disponibili in tutte le regioni. Questo documento è stato tradotto utilizzando l'intelligenza artificiale e potrebbe contenere imprecisioni.



Kit raccordi Schrader

- Pratica valigetta ricaricabile con i raccordi più utilizzati
- Kit specifico per raccordi di accesso Schrader
- Pacchetti di ricarica disponibili



Kit raccordi Schrader (CD-200-KIT-1)

Codice articolo C&D	Dimensioni	Quantità	Qt. confezione]di ricarica
CD-209-0403-3	Unione Schrader 1/4 SCHR x 3 Tappo a gradini, nucleo	5	5
CD-208-0404	Unione Schrader 1/4SCHR x 1/4CU Tappo posteriore, nucleo	10	5
CD-207-0402	Unione Schrader completa 1/4SCHR x1/8NPT tappo, nucleo	5	5
CD-207-0404	Unione Schrader completa 1/4SCHR x1/4NPT tappo, nucleo	5	5
CD-208-0504	Unione Schrader 5/16SCHR x1/4CU Tail tappo, nucleo	6	5
CD-213-040404	Raccordo a T girevole 1/4 FSAE 2x1/4 SCHR tappo, nucleo	2	2
CD-214-040404D	Valvola Schrader girevole a diramazione 1/4" tappo a T, nucleo	2	2
CD-205-4	Tappo Schrader da 1/4" senza utensile	10	5
CD-204-1	Nucleo valvola Schrader - 410A	10	10


CD-209-0403-3


CD-208-0404


CD-207-0402


CD-207-0404


CD-208-0504


CD-213-040404


CD-214-040404D


CD-205-4


CD-204-1


Confezioni di ricarica fornite in sacchetti con gancio euro

Informazioni corrette al momento della pubblicazione. Non tutti i prodotti sono disponibili in tutte le regioni. Questo documento è stato tradotto utilizzando l'intelligenza artificiale e potrebbe contenere imprecisioni.



Kit dadi cartellati

Caratteristiche

- Pratica valigetta ricaricabile con i raccordi più comunemente utilizzati
- Kit dedicato per dadi cartellati
- Confezioni di ricarica disponibili



Kit dadi cartellati (CD-200-KIT-2)

Codice articolo C&D	Dimensioni	Quantità	Qt. confezione di ricarica
CD-109-04	Rondella cartellata in rame 1/4"	30	10
CD-109-06	Rondella cartellata in rame 3/8"	20	10
CD-109-08	Rondella cartellata in rame 1/2"	20	10
CD-109-10	Rondella cartellata in rame 5/8"	20	10
CD-109-12	Rondella cartellata in rame 3/4"	10	10
CD-201-0404	Dado cartellata a canna corta 1/4" FSAE	10	5
CD-201-0505	Dado cartellata in ottone a canna corta - 5/16" FSAE	10	5
CD-201-0606	Dado cartellata in ottone a canna corta - 3/8" FSAE	10	5
CD-201-0808	Dado cartellata in ottone a canna corta - 1/2" FSAE	6	2
CD-201-1010	Dado cartellata in ottone a canna corta - 5/8" FSAE	2	2
CD-201-1212	Dado cartellata in ottone a canna corta - 3/4" FSAE	2	2
CD-201-0604	Dado cartellata riduttore forgiato - 3/8 FSAE x 1/4	4	4


CD-109-04


CD-109-06


CD-109-08


CD-109-10


CD-109-12


CD-201-0404


CD-201-0505


CD-201-0606


CD-201-0808


CD-201-1010


CD-201-1212


CD-201-0604


Confezioni di ricarica fornite in sacchetti con gancio euro

Informazioni corrette al momento della pubblicazione. Non tutti i prodotti sono disponibili in tutte le regioni. Questo documento è stato tradotto utilizzando l'intelligenza artificiale e potrebbe contenere imprecisioni.

Co² 130 Bar Kit in ottone e Schrader



Caratteristiche

- Pratica valigetta ricaricabile con i raccordi più comunemente utilizzati
- Kit dedicato per raccordi di accesso Schrader e CO2 130 bar
- Confezioni di ricarica disponibili



CO2 130bar Kit ottone e Schrader (CD-200-KIT-3)

Codice articolo C&D	Dimensioni	Quantità	Qt. confezione di ricarica
CD-204-1-HP	Nucleo Schrader 130bar	10	10
CD-275-04	1/4" SAE tappo 130bar	10	10
CD-275-06	3/8" SAE tappo 130bar	5	5
CD-207-0402-HP	Unione Schrader 1/4SCHRx1/8NPT tappo, nucleo 130bar	5	5
CD-207-0404-HP	Unione Schrader 1/4SCHRx1/4NPT tappo, nucleo 130bar	5	5
CD-209-0403-3-HP	Unione Schrader - 1/4 SCHR x 3 Passaggi	5	5
CD-209-0404-HP	Unione Schrader 1/4 Schr (1/4) 130bar	5	5
CD-209-0406-HP	Unione Schrader 1/4 Schr (3/8) 130bar	5	5
CD-215-040404-XHP	1/4SCH x 1/4SCH x 1/4 FSAE fixed 130bar	4	4
CD-218-0406	1/4MSAE x 3/8 ID saldatura 130bar	4	4
CD-109-04	1/4SAE Rondella cartellata in rame	30	10


CD-204-1-HP


CD-275-04


CD-275-06


CD-207-0402-HP


CD-207-0404-HP


CD-209-0403-3-HP


CD-209-0404-HP


CD-209-0406-HP


CD-215-040404-XHP


CD-218-0406


CD-109-04


Confezioni di ricarica fornite in sacchetti con gancio euro

Informazioni corrette al momento della pubblicazione. Non tutti i prodotti sono disponibili in tutte le regioni. Questo documento è stato tradotto utilizzando l'intelligenza artificiale e potrebbe contenere imprecisioni.

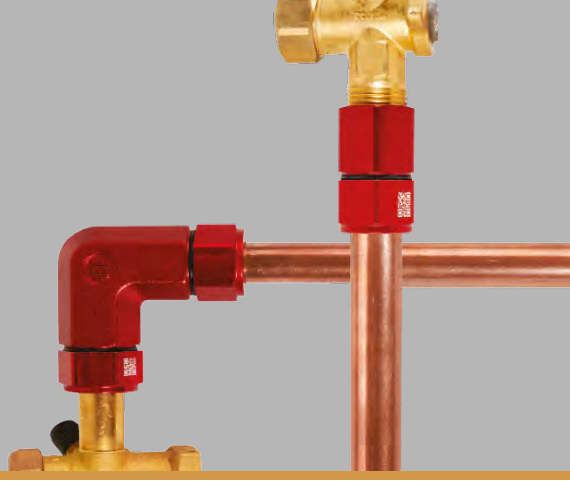

Smartlock

Raccordi a compressione HVAC/R per tutte le linee del refrigerante.

Caratteristiche

- La striscia di posizionamento allinea tutti i componenti per facilitare l'inserimento del tubo
- Compatibile con tutti i refrigeranti
- Nessun limite di pressione e intervallo di temperatura grazie alla tecnologia di sigillatura metallo-metallo
- Progettazione per prevenire la sovracoppia

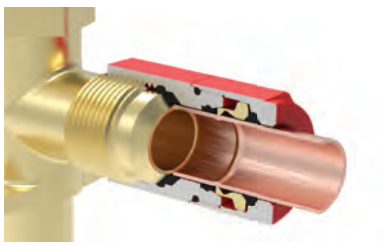

Tecnologia di tenuta metallo su metallo

- ✔ Smorzamento delle vibrazioni
- ✔ Soluzione permanente
- ✔ 10 anni di garanzia


NESSUNA BRASATURA


NESSUNA SVASATURA


NESSUNA PERDITA


NESSUN UTENSILE SPECIALE

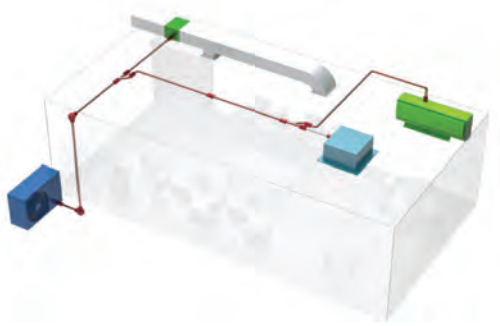

SPECIFICHE TECNICHE	
Materiali di costruzione	Lega di alluminio
Compatibile con	TUTTI i refrigeranti
Ampio intervallo di temperature	-40 °C a 150 °C
Materiali dei tubi compatibili	Tubo di rame (duro e morbido) Tubi in alluminio

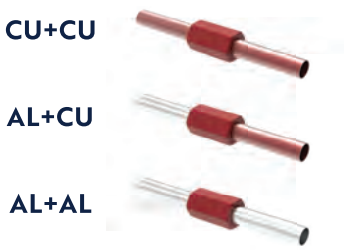

SOLUZIONE SEMPLICE PER NO

BRASATURA | SVASATURA | SALDATURA PERICOLO DI INCENDIO | PERMESSO DI LAVORO A CALDO | CALIBRO SPECIALE UTENSILE SPECIALE | OSSIDAZIONE SPURGO CON AZOTO

Gamma ad alta pressione

DIMENSIONI	PRESSIONE DI PROGETTO	PRESSIONE DI SCOPPIO
1/4"	117,2 bar	668,8 bar
3/8"	110,3 bar	586,0 bar
1/2"	89,6 bar	551,5 bar
5/8"	89,6 bar	468,8 bar
3/4"	68,9 bar	351,6 bar
7/8"	66,1 bar	330,9 bar

SMARTLOCK
Brazeless & Flareless Fittings

Informazioni corrette al momento della pubblicazione. Non tutti i prodotti sono disponibili in tutte le regioni. Questo documento è stato tradotto utilizzando l'intelligenza artificiale e potrebbe contenere imprecisioni.

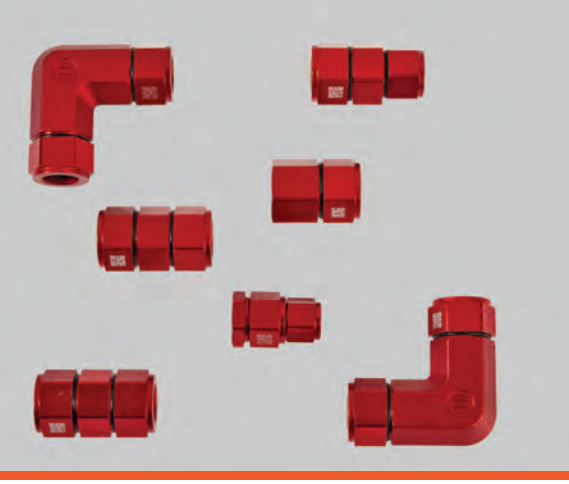

Smartlock

Raccordo Flare Orientabile

Dimensioni	Cod. Art
1/4"	FCMA1400
3/8"	FCMA3800
1/2"	FCMA1200
5/8"	FCMA5800
3/4"	FCMA3400



Raccordo Dritto a Manicotto

Dimensioni	Cod. Art
1/4"	UNST1400
3/8"	UNST3800
1/2"	UNST1200
5/8"	UNST5800
3/4"	UNST3400
7/8"	UNST7800



Raccordo Flare Riduttore

Dimensioni	Cod. Art
1/2" – 3/8"	FCRS1238



Raccordo Riduttore a Manicotto

Dimensioni	Cod. Art
3/8" – 1/4"	UNRD3814
1/2" – 3/8"	UNRD1238
5/8" – 1/2"	UNRD5812
3/4" – 5/8"	UNRD3458
7/8" – 3/4"	UNRD7834



Raccordo a Manicotto con Estremità Calibrate

Dimensioni	Cod. Art
3/8"	SWUN3800
5/8"	SWUN5800
3/4"	SWUN3400
7/8"	SWUN7800



Raccordo a Gomito a Manicotto

Dimensioni	Cod. Art
1/2"	ELUN1200
5/8"	ELUN5800
3/4"	ELUN3400
7/8"	ELUN7800



Raccordo a Gomito con Estremità Calibrate

Dimensioni	Cod. Art
3/8"	ELSW3800
5/8"	ELSW5800
3/4"	ELSW3400
7/8"	ELSW7800



SMARTLOCK
Brazeless & Flareless Fittings

Informazioni corrette al momento della pubblicazione. Non tutti i prodotti sono disponibili in tutte le regioni. Questo documento è stato tradotto utilizzando l'intelligenza artificiale e potrebbe contenere imprecisioni.

07 SUPPORTO E MONTAGGIO



Piedini in gomma	110-113
Basi a pavimento in PVC	114-116
Piedini di supporto	117-119
Kit Heat Pump	120
Telai in metallo	127-124
Staffe a parete (metallo/plastica)	125-137
Staffe per tetto	138
Antivibranti	139-142
Tappetini e strisce antivibranti	143
Accessori	144

ASPEN PUMPS GROUP



Premium Fix-It Foot

CARATTERISTICHE PRINCIPALI ↓

- ✓ Installazione semplice e veloce.
- ✓ Profilo in alluminio saldamente ancorata nella parte superiore per un facile fissaggio dei servizi.
- ✓ La resistente gomma riciclata riduce le vibrazioni e aggiunge stabilità.
- ✓ Dimensioni guida 40x21 mm

Il piedino in gomma Fix-it Foot, pulito e ordinato, è semplice, resistente e disponibile in diverse misure. È possibile ottenere uno spazio aggiuntivo utilizzando un High Bloc da inserire sotto il piedino. Venduto in coppia, con set di bulloni incluso.





Codice prodotto	Dimensione	Profilo (mm)	Altezza (mm)	Larghezza (mm)	Peso (Kg)	Altezza (Kg)	Quantità pallet
B0084	250	40	95	180	2.4	82	68
B0085	400	40	95	180	3.5	128	60
B0386	600	40	95	180	5.8	224	40
B0134	1000	40	95	180	9.9	295	28

Informazioni corrette al momento della pubblicazione. Non tutti i prodotti sono disponibili in tutte le regioni. Questo documento è stato tradotto utilizzando l'intelligenza artificiale e potrebbe contenere imprecisioni.



Fix-it Foot e High Bloc

Il piedino Fix-it in gomma, pulito e ordinato, è semplice, resistente e disponibile in diverse misure. È possibile creare uno spazio extra utilizzando un High Bloc che si inserisce al di sotto.

BIG FOOT® SYSTEMS

CARATTERISTICHE PRINCIPALI ↓

- ✓ Installazione semplice e rapida.
- ✓ Profilo in alluminio saldamente ancorato nella parte superiore per un facile fissaggio dei servizi.
- ✓ Ampia gamma di opzioni di altezza e lunghezza disponibili.
- ✓ La gomma riciclata resistente riduce le vibrazioni e aumenta la stabilità.

IL KIT INCLUDE ↓

Piede di plastica	× 2
Sacchetto con viti	× 2

Descrizione	Cod. Art	Lunghezza (mm)	Larghezza (mm)	Altezza (mm)	Peso (Kg)	Carico max. (Kg)	Accoppiare con il set di viti
250	**B6735**	250	180	95	2.4	82	
250 – Coppia di supporti in gomma con set di viti	**B0084**						
400	**B6736**	400	180	95	3.5	128	
400 – Coppia di supporti in gomma con set di viti	**B0085**						
600	**B6737**	600	180	95	5.8	224	
600 – Coppia di supporti in gomma con set di viti	**B0386**						
1000	**B9096**	1000	180	95	9.9	295	
1000 – Coppia di supporti in gomma con set di viti	**B0134**						
250 Low	**B9043**	250	130	50	1.3	82	
400 Low	**B9045**	400	130	50	2.1	128	
400 Low – Coppia di supporti in gomma con set di viti	**B0136**						
500 Low	**B9368**	500	130	50	2.5	134	
500 Low – Coppia di supporti in gomma con set di viti	**B0216**						
600 High Bloc	**B6974**	600	180	120	10.2	224	
1000 High Bloc	**B6973**	1000	180	120	17.7	295	



Fix-it Foot



High Bloc

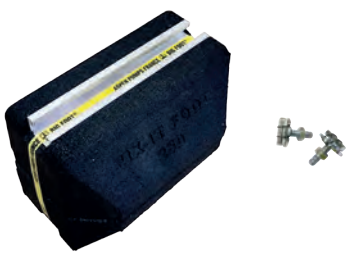

Coppia di supporti in gomma con set di viti

Informazioni corrette al momento della pubblicazione. Non tutti i prodotti sono disponibili in tutte le regioni. Questo documento è stato tradotto utilizzando l'intelligenza artificiale e potrebbe contenere imprecisioni.

Optima Slim Fix-It Foot



CARATTERISTICHE PRINCIPALI ↓

- ✓ Installazione rapida e semplice.
- ✓ Profilo in alluminio saldamente ancorato nella parte superiore per un facile fissaggio dei servizi.
- ✓ La gomma riciclata resistente riduce le vibrazioni e aumenta la stabilità.
- ✓ Guida disponibile in due misure: 40x21 mm o 20x15 mm

BIG FOOT® SYSTEMS

Il piedino Fix-it in gomma, ordinato e pulito, è semplice, resistente e disponibile in diverse misure. Il set di bulloni è incluso nella confezione.

Cod. Art	Dimensione	Profilo (mm)	Altezza (mm)	Larghezza (mm)	Peso (Kg)	Altezza (Kg)
B0085-S20	400	20	95	135	5.7	180
B0386-S20	600	20	95	135	8.5	300
B0134-S20	1000	20	95	135	13.8	350
B0085-S40	400	40	95	135	5.5	160
B0386-S40	600	40	95	135	8	265
B0134-S40	1000	40	95	135	13	310





Informazioni corrette al momento della pubblicazione. Non tutti i prodotti sono disponibili in tutte le regioni. Questo documento è stato tradotto utilizzando l'intelligenza artificiale e potrebbe contenere imprecisioni.

SBR | AI

100<>500 KG

TiTAN SUPPORT SYSTEMS

H100

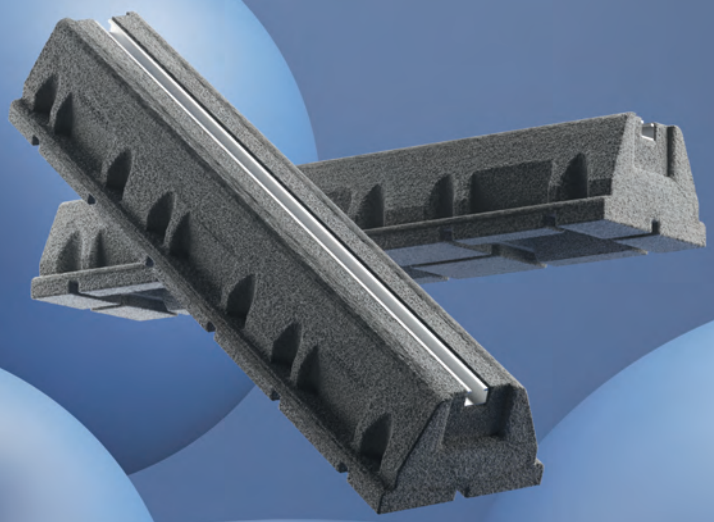

RISER



W200 mm

VITE E DADO M10



20 x 15 mm

VITE A TESTA MARTELLO E DADO M10



41 x 21 mm

BROOKLYN BASE

Base e bulloni M10

20x15mm	41x21mm	Reggiato	In scatola	Basi Qtà.	Dimensioni PxHxW mm	Carico massimo*
S-632.1	S-732.1	✓	×	2	250 x 95 x 150mm	100kg
S-634.1	S-734.1	✓	×	2	400 x 95 x 150mm	200kg
S-636.1	S-736.1	✓	×	2	600 x 95 x 150mm	500kg
S-630.1	S-730.1	✓	×	2	1000 x 95 x 150mm	500kg
S-642.1	–	✓	×	2	1200 x 95 x 150mm	500kg

Base e bulloni M10 - In scatola

20x15mm	41x21mm	Reggiato	In scatola	Basi Qtà.	Dimensioni PxHxW mm	Carico massimo*
S-632	S-732	×	✓	4	250 x 95 x 150mm	100kg
S-634	S-734	×	✓	2	400 x 95 x 150mm	200kg
S-636	S-736	×	✓	2	600 x 95 x 150mm	500kg
S-636.3	S-736.3	×	✓	3	600 x 95 x 150mm	500kg
S-630	S-730	×	×	1	1000 x 95 x 150mm	500kg

Rialzo Riser in gomma riciclata SBR da abbinare al Brooklyn base.
Altezza totale una volta combinati: 200 mm

Cod. Art.	Reggiato	In scatola	Piedi Qtà.	Dimensioni PxHxW mm	Carico massimo*
S-742	×	×	1	L250 x H95x x W200mm	100kg
S-744	×	×	1	L400 x H95 x W200mm	200kg
S-746	×	×	1	L600 x H95 x W200mm	500kg
S-740	×	×	1	L1000 x H95 x W200mm	500kg

2EMMECLIMA

Informazioni corrette al momento della pubblicazione. Non tutti i prodotti sono disponibili in tutte le regioni. Questo documento è stato tradotto utilizzando l'intelligenza artificiale e potrebbe contenere imprecisioni.

A.G.S ADJUSTABLE GROUND SYSTEM



KIT A.G.S. DA 790X548 H 158 MM CON VASCHETTA RACCOGLI CONDENSA

- Componenti di sistema:
- Kit 4 supporti a pavimento h 158 mm completi di gomma antivibrante;
- Nr. 2 barre da 548 mm;
- Vaschetta raccogli condensa da 790x390 h 30 mm con piletta a 90° Ø 20 mm;
- Kit viti in nylon.

9898-064-08	790x548x158 mm	Con vaschetta semplice h 30 mm Con bandeja simple h 30 mm With standard tray h 30 mm
9898-066-08	790x548x158 mm	Con vaschetta riscaldata h 40 mm Con bandeja calentada h 40 mm With heated tray h 40 mm

KIT A.G.S. DA 945X584 H 158 MM CON VASCHETTA RACCOGLI CONDENSA

- Componenti di sistema:
- Kit 4 supporti a pavimento h 158 mm completi di gomma antivibrante;
- Nr. 2 barre da 584 mm;
- Vaschetta raccogli condensa da 945x425 h 40 mm con piletta a 90° Ø 20 mm;
- Kit viti in nylon.

9898-064-08	790x548x158 mm	Con vaschetta semplice h 30 mm Con bandeja simple h 30 mm With standard tray h 30 mm
9898-066-08	790x548x158 mm	Con vaschetta riscaldata h 40 mm Con bandeja calentada h 40 mm With heated tray h 40 mm

KIT A.G.S. 2 - SEMPLICE SENZA BARRA (VASCHETTA NON INCLUSA)

Componenti di sistema:
- Kit 4 supporti a pavimento h 158 mm
- completi di gomma antivibrante;
- Kit viti in nylon.



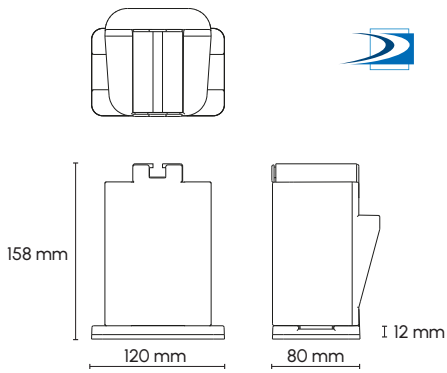

Cod. Art.
9898-070-08

ACCESSORI

PROLUNGA H 130 MM

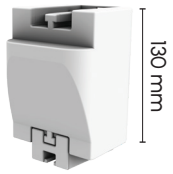

Cod. Art.
9898-071-08

- Kit 4 supporti a pavimento h 130 mm completi di raccordi

PROLUNGA H 65 MM

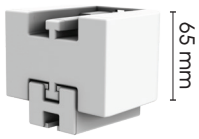

Cod. Art.
9898-072-08

- Kit 4 supporti a pavimento h 65 mm completi di raccordi

KIT VITI IN NYLON

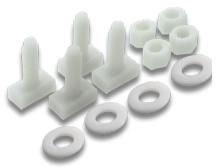

Cod. Art.
G10-465C

- Kit viti M8x30 nylon per basi dado normale

KIT STAFFE IN ACCIAIO INOX PER ANCORAGGIO A PAVIMENTO (FORO Ø10 MM)

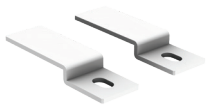

Cod. Art.
9898-073-99

- Kit composto da 8 staffe

VECAMCO

Informazioni corrette al momento della pubblicazione. Non tutti i prodotti sono disponibili in tutte le regioni. Questo documento è stato tradotto utilizzando l'intelligenza artificiale e potrebbe contenere imprecisioni.

BASI A PAVIMENTO ECO

Realizzate in materiale plastico antiurto e resistente ai raggi UV, dotate di viti e bulloni per il fissaggio all'unità esterna e di fasce adesive per un buon adattamento al suolo.



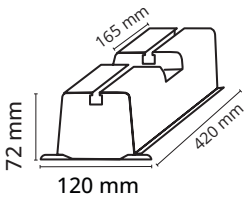

Cod. Art	Dimensioni	Carico massimo
9898-033-01	L 420 mm	320 kg

+CAP Ready Smart Clean

BASI A PAVIMENTO IN PVC BIESTRUSO H 100

Resistenti ai raggi UV, con base d'appoggio in PVC morbido. Permettono una sicura adattabilità a pavimento, assorbendo le vibrazioni dell'unità esterna. Fornite con viti e bulloni per il fissaggio della macchina.

- Non più polvere, insetti e sporcizia all'interno delle basi;
- Fornite con un kit di viti e dadi in poliammide molto resistenti e non intaccabili da: ruggine, raggi UV e salsedine;
- Pronte per l'installazione, agevolano il lavoro perchè complete di tappi già montati non removibili;
- Sono finalmente possibili installazioni dal design lineare.



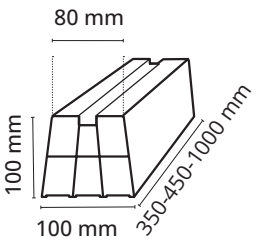

Cod. Art	Dimensioni	Carico massimo
9898-058-08	L 350 mm	320 kg
9898-059-08	L 450 mm	320 kg

VECAMCO

Informazioni corrette al momento della pubblicazione. Non tutti i prodotti sono disponibili in tutte le regioni. Questo documento è stato tradotto utilizzando l'intelligenza artificiale e potrebbe contenere imprecisioni.

BASI A PAVIMENTO IN PVC

Resistenti ai raggi UV, con base d'appoggio in PVC morbido. Permettono una maggiore aderenza al suolo, assorbendo le vibrazioni dell'unità esterna. Fornite con viti e bulloni per il fissaggio della macchina.

H 80 MM NON BIESTRUSE

Cod. Art		Dimensioni	Carico massimo
Bianco	Nero		
9898-032-08	9898-032-11	L 350 mm	380 kg
9898-031-08	9898-031-11	L 450 mm	380 kg
9898-030-08	9898-030-11	L 1000 mm	380 kg

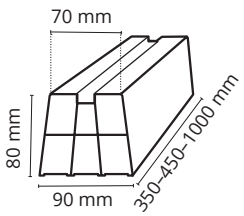

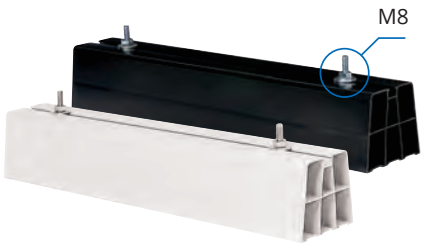

H 100 MM BIESTRUSE

Cod. Art		Dimensioni	Carico massimo
Bianco	Nero		
9898-037-10	9898-037-95	L 350 mm	380 kg
9898-036-10	9898-036-95	L 450 mm	380 kg
9898-035-10	9898-035-95	L 1000 mm	380 kg

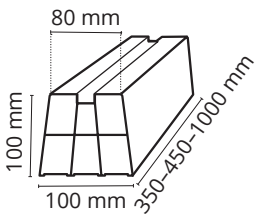

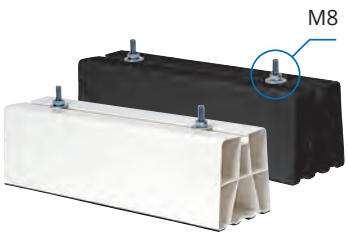

TAPPO DI CHIUSURA PER BASI IN PVC H 80 MM



Cod. Art	
Bianco	Nero
9898-029-10	9898-029-11

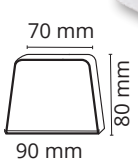

TAPPO DI CHIUSURA PER BASI IN PVC H 100 MM



Cod. Art		Dimensioni
Bianco	Nero	
9898-039-10	9898-039-11	100 x 100

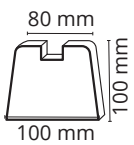

VECAMCO

Informazioni corrette al momento della pubblicazione. Non tutti i prodotti sono disponibili in tutte le regioni. Questo documento è stato tradotto utilizzando l'intelligenza artificiale e potrebbe contenere imprecisioni.



NUOVO
MIGLIORE ADERENZA
MIGLIORE RESISTENZA AL VENTO

Set H Tech 330 e 400 mm

Assemblato in loco e compatibile con una vasta gamma di dimensioni di montanti e profilati scatolati, il set H Tech è la scelta più flessibile sul mercato.

CARATTERISTICHE PRINCIPALI ↓

- ✓ Coefficiente di attrito superiore del 50%; migliore aderenza da superficie a superficie rispetto ai piedini in gomma.
- ✓ Massima stabilità: il tappetino in EPDM si adatta meglio alle superfici irregolari rispetto alla gomma.
- ✓ Distribuzione ottimale del peso sull'intera superficie di appoggio.
- ✓ Adatto a montanti da 41 × 41 mm, 40 × 38 mm, 21 × 41 mm (solo H Tech 330 mm).
- ✓ Raccordi e bulloni per montanti inclusi.
- ✓ Piedini in nylon realizzati in vetro riciclato al 100%.
- ✓ Tappetino inclinato opzionale per l'uso su terreni irregolari.

IL KIT INCLUDE ↓

Componenti	
Piedino con tappetino aderente	x2
Staffa e fissaggi	x1

BIG FOOT® SYSTEMS

Descrizione	Cod. Art	Misura piede (mm)	Peso (Kg)	Carico max. (Kg)
Set da 330 mm (coppia di piedini)	**B6088/B**	330	2.63	300
H Tech 330 mm (piedino singolo)	**B6997/B**		1.1	150
Base inclinata 330 mm 2,5° (piedino singolo)	**B6098**		0.6	
Set da 400 mm (coppia di piedini)	**B6089**	400	4.57	500
Base inclinata 400 mm 2,5° (piedino singolo)	**BN7105**		1.2	250



APPLICAZIONI ↓



*Nota: il montante non è incluso nel kit ed è mostrato a titolo di esempio

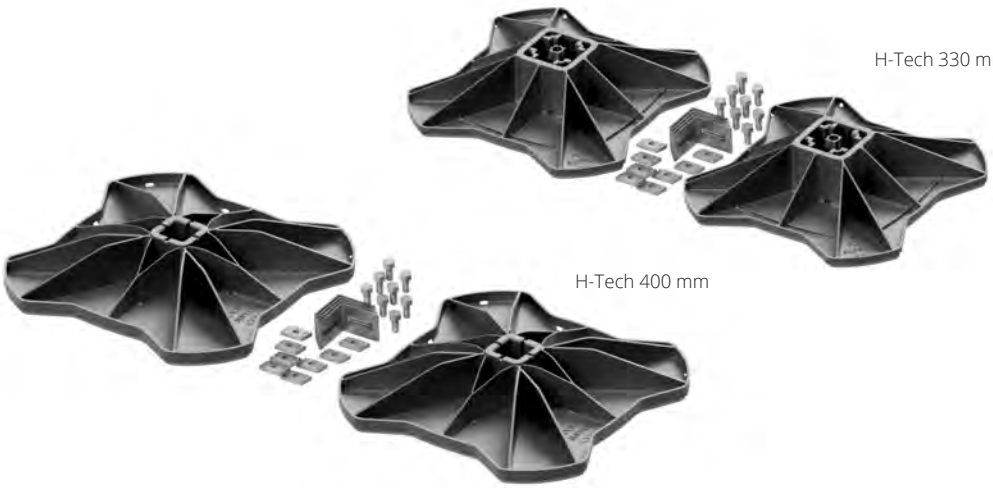

Informazioni corrette al momento della pubblicazione. Non tutti i prodotti sono disponibili in tutte le regioni. Questo documento è stato tradotto utilizzando l'intelligenza artificiale e potrebbe contenere imprecisioni.



Multi Foot

Il sistema Multi Foot garantisce un supporto multiuso per passerelle portacavi e tubazioni. Progettato per alloggiare profili e barre filettate, la piastra di appoggio è versatile ed ideale per molteplici applicazioni.

BIG FOOT® SYSTEMS

CARATTERISTICHE PRINCIPALI ↓

- ✓ Installazione semplice e veloce.
- ✓ Disponibile in 2 dimensioni.
- ✓ Piastra d'appoggio rigida in nylon realizzata con fibra di vetro.
- ✓ Ideale per sostenere canaline portacavi e tubazioni.
- ✓ Compatibile con tutte le tipologie di profili in acciao e barre filettate M12.
- ✓ Il tappetino in gomma SBR, sottostante alla pistra, garantisce un'ulteriore protezione del tetto.
- ✓ Il prodotto è confezionato in scatola multipla per facilitare lo stoccaggio e la movimentazione.

Descrizione	Cod. Art	Lunghezza (mm)	Larghezza (mm)	Altezza (mm)	Peso (Kg)	Carico max. (Kg)
400 mm (Conf. 4 pz.)	**B9640**	400	180	80	6	259
600 mm (Conf. 3 pz.)	**B9655**	600	220		11.7	474



TUTTO IN UNA SCATOLA





* Attenzione: Profili in acciaio e barre filettate non forniti di corredo al prodotto Multi Foot

Informazioni corrette al momento della pubblicazione. Non tutti i prodotti sono disponibili in tutte le regioni. Questo documento è stato tradotto utilizzando l'intelligenza artificiale e potrebbe contenere imprecisioni.

SUPPORTO BASE Ø 100 MM

Supporti costruiti in materiale termoplastico rinforzato con fibra di vetro, regolabili in altezza da un minimo di 95 mm fino ad un massimo di 150 mm. Completi di guarnizione o-ring in NBR per evitare lo scivolamento. Optional: base di supporto per aumentare la superficie d'appoggio e permettere l'ancoraggio a pavimento.

Cod. Art		Carico massimo	Qtà.
Bianco RAL9010	Nero RAL 9011		
9898-045-08	9898-045-95	325 kg	4
9898-042-08	9898-042-95	325 kg	4
9898-142-08	9898-142-95	325 kg	4



9898-045-☑
Versione fissa



9898-042-☑
Versione regolabile



9898-041-☑
Versione regolabile con ralla

BASE DI SUPPORTO

Cod. Art		Qtà.
Bianco RAL9010	Nero RAL 9011	
9898-046-08	9898-046-95	8



TELO PROTETTIVO

Cod. Art	Dimensioni LxHxP
9899-089	700x550x250
9899-088	810x560x290
9899-087	840x640x340
9899-086	945x610x310
9899-085	970x750x370
9899-084	860x840x325



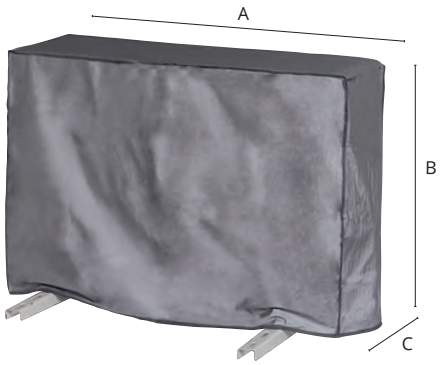

Informazioni corrette al momento della pubblicazione. Non tutti i prodotti sono disponibili in tutte le regioni. Questo documento è stato tradotto utilizzando l'intelligenza artificiale e potrebbe contenere imprecisioni.



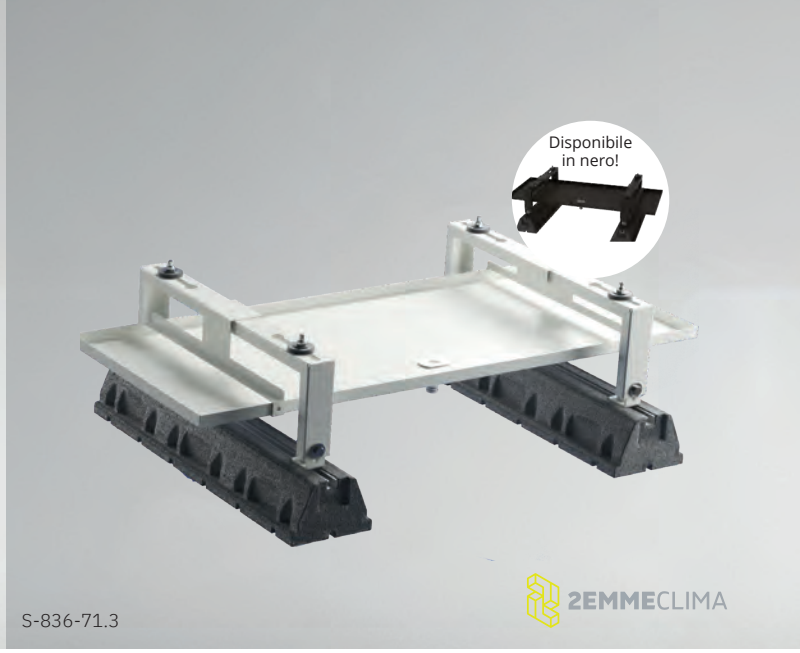

Kit Heat Pumps

CARATTERISTICHE PRINCIPALI ↓

- ✓ Vaschetta raccogli condensa, basi in gomma e staffe di supporto in un'unico kit.
- ✓ Basi in gomma anti-vibranti Big Foot Fix-It 600 inclusi.
- ✓ Min 290 / max 340 mm di distanza dal suolo per un migliore flusso d'aria intorno alla pompa di calore.
- ✓ Rialzi in gomma High Bloc disponibili come accessori opzionali per aumentare l'altezza da terra.
- ✓ Lavorazione del metallo in RAL9002 (bianco) e RAL9005 (nero).
- ✓ In acciaio zincato 20/10.
- ✓ Finitura con verniciatura a polvere di poliestere (spessore circa 100µm).
- ✓ Fissaggi ad alta resistenza M8 8.8 in acciao al carbonio passivato allo zinco inclusi.

Descrizione	Cod. Art. Bianca RAL9002	Cod. Art. Nera RAL9005	Lunghezza (mm)	Larghezza (mm)	Altezza (mm)	Peso (Kg)	Carico max. (Kg)	
Kit vaschetta di raccolta per pompa di calore	**B2075**	**B2076**	940	Min. 290 / Max. 340	420 (vaschetta) 600 (basi in gomma)	300	300	BIG FOOT SYSTEMS
Vaschetta di ricambio in metallo con gancio per staffe di supporto	**S-096-71**	–		–	420	–	–	2EMMECLIMA
Kit d'installazione per pompe di calore Fornito con bacinella	**S-833-71**	**S-833-71**	500	Max. 280	250	–	300	2EMMECLIMA

B2075

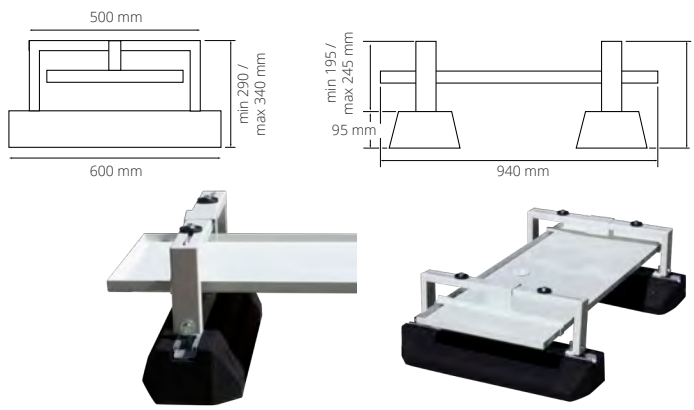



È possibile creare un'ulteriore distanza utilizzando un High Bloc che si inserisce al di sotto.

S-833-71 / S-833-71

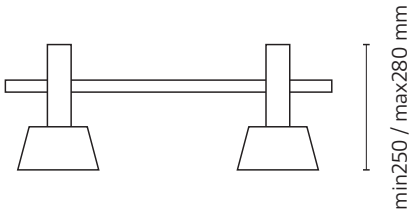

Informazioni corrette al momento della pubblicazione. Non tutti i prodotti sono disponibili in tutte le regioni. Questo documento è stato tradotto utilizzando l'intelligenza artificiale e potrebbe contenere imprecisioni.



Micro e Maxi Frame

La scelta ideale per il supporto a terra di tutti i tipi di unità motocondensanti, mini-split, VRV/VRF e pompe di calore.

BIG FOOT® SYSTEMS

CARATTERISTICHE PRINCIPALI ↓

- ✓ Adatto a tutte le unità.
- ✓ Lunghezza regolabile.
- ✓ Altezza regolabile.
- ✓ Carico massimo fino a 450 kg.

PROPRIETÀ ↓

- ✓ Telaio zincato.
- ✓ Verniciato a polvere in nero.
- ✓ Resistente alle temperature da -40 °C a +80 °C.
- ✓ Garanzia di qualità secondo ISO 9001 e ISO 14001.

OPZIONALE ↓

(Venduto separatamente)

- ✓ Antivibranti fino a 450 kg di carico.
- ✓ Supporto per vaschette Micro e Maxi.

Descrizione	Cod. Art
Micro Frame	**BN8410**
Maxi Frame	**BN8411**
Supporto per vaschetta Maxi	**BN8412**
Supporto per vaschetta Micro	**BN8413**



BN8410
Micro
Peso: 11,5 kg

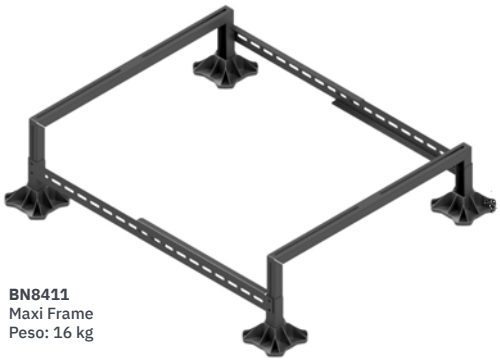

BN8411
Maxi Frame
Peso: 16 kg

OPZIONALE ↓

BN8413
Supporto per vaschetta Micro
Peso: 4 kg

BN8412
Supporto per vaschetta Micro
Peso: 5.2 kg

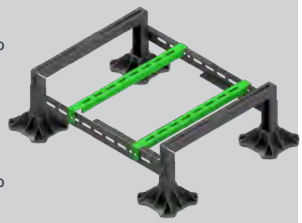

9898-040
Antivibranti per macchine fino a 450 kg



S-093-95
Vaschetta raccogli condensa in metallo Maxi
1100 x 420 mm1100 x 420 mm

S-097-95
Vaschetta raccogli condensa metallo Micro
850 x 390 mm



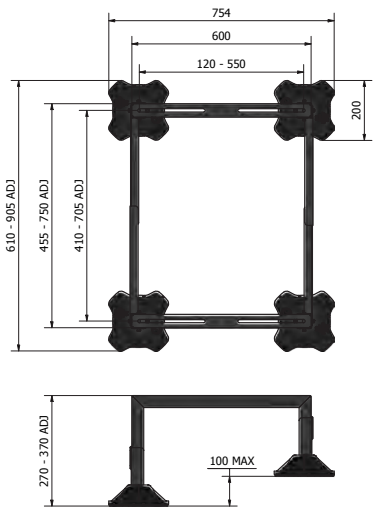

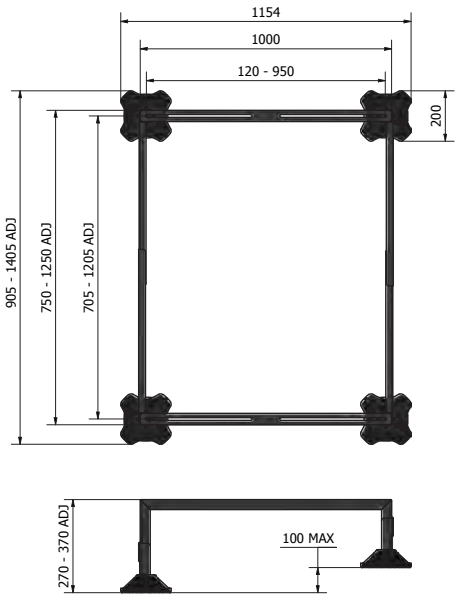

Informazioni corrette al momento della pubblicazione. Non tutti i prodotti sono disponibili in tutte le regioni. Questo documento è stato tradotto utilizzando l'intelligenza artificiale e potrebbe contenere imprecisioni.



Mini Frame e Kit di estensione

Mini Frame: per il supporto di piccole unità motocondensanti e pompe di calore. Ideale per il montaggio a terra o in ambienti protetti dal vento.

BIG FOOT® SYSTEMS

CARATTERISTICHE PRINCIPALI ↓

- ✓ Adatto alla maggior parte delle unità mini split e delle pompe di calore.
- ✓ Facile regolazione per adattarsi a qualsiasi esigenza.
- ✓ Kit in scatola completo dei componenti necessari.
- ✓ Possibilità di installare più unità grazie al kit di estensione.

IL KIT INCLUDE ↓

Componenti	TELAIO	EXT.
Piedino da 200 mm e tappetino	x4	x2
Barra terminale da 900 mm	x2	x1
Barra trasversale da 700 mm	x2	–
Barra trasversale da 570 mm	–	x2
Kit di fissaggio	x1	x4

Descrizione	Cod. Art	Lunghezza della scatola		Larghezza della scatola		Altezza della scatola		Peso della scatola		Carico max.	
		(mm)	(in)	(mm)	(in)	(mm)	(in)	(Kg)	(lbs)	(Kg)	(lbs)
Mini Frame	**BN8100**	970	38 1/5	220	8 2/3	110	4 1/3	13	29	200	441
Kit di estensione Mini	**BN8101**							8	18		

Mini Frame BN8100 e
Kit di estensione BN8101

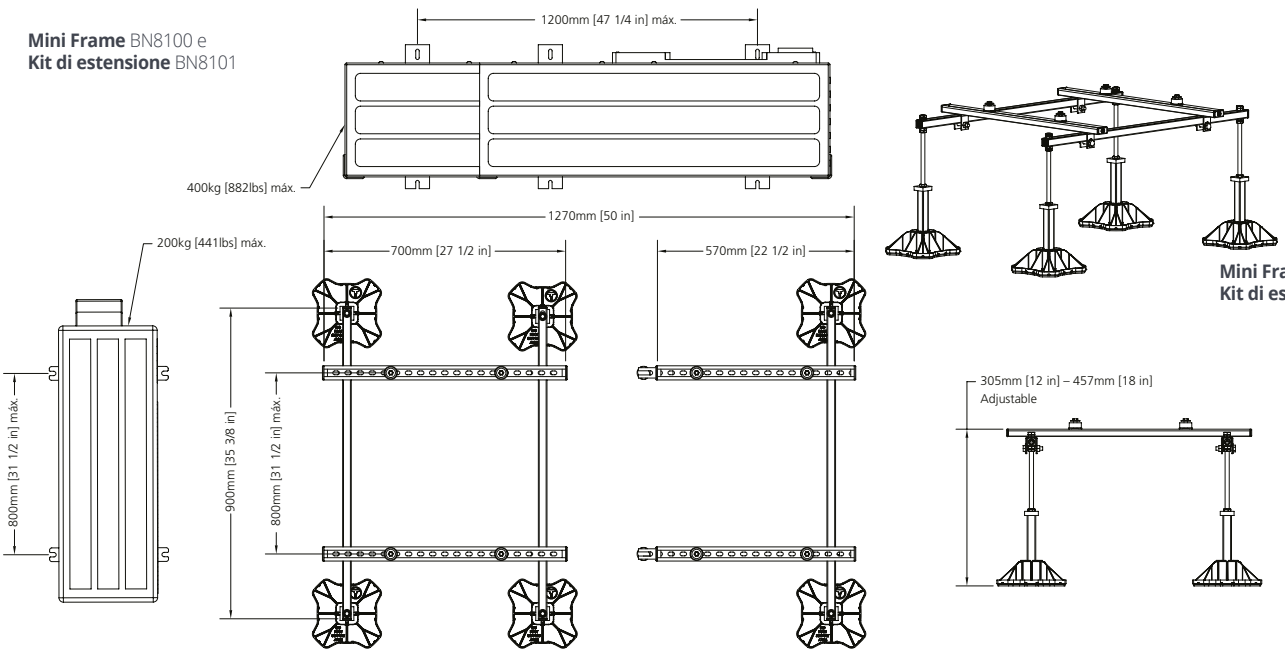

Mini Frame BN8100 e
Kit di estensione BN8101

Informazioni corrette al momento della pubblicazione. Non tutti i prodotti sono disponibili in tutte le regioni. Questo documento è stato tradotto utilizzando l'intelligenza artificiale e potrebbe contenere imprecisioni.



NUOVO E MIGLIORATO

IL TELAIO CHE SI ESTENDE IN QUALSIASI DIREZIONE

Multi Frame Wide e Kit di estensione

Il Multi Frame Wide, lungo 1,2 mt e largo 1,5 mt, garantisce un'ottima stabilità del telaio e ne impedisce il ribaltamento anche in caso di forte vento.

BIG FOOT® SYSTEMS

CARATTERISTICHE PRINCIPALI ↓

- ✓ Adatto per unità più grandi fino a 1,5 mt di larghezza/profondità
- ✓ Facile regolazione per adattarsi a qualsiasi esigenza
- ✓ Kit completo dei componenti necessari
- ✓ Installazione delle unità schiena contro schiena

IL KIT INCLUDE ↓

Multi Frame	TELAIO	EXT.
Piedino da 305 mm e tappetino	x4	x2
Barra terminale da 1,2 m	x2	x2
Barra trasversale da 1,5 m	x3	x3
Kit di morsetti per unità (confezione da 4)	x2	x2
Connettore	–	x4

APPLICAZIONI →



Descrizione	Cod. Art	Lunghezza della scatola		Larghezza della scatola		Altezza della scatola		Peso della scatola		Carico max.	
		(mm)	(in)	(mm)	(in)	(mm)	(in)	(Kg)	(lbs)	(Kg)	(lbs)
Multi Frame Wide	**BN9740**	1600	62 7/8	350	13 7/8	150	6	52	115	500	1102
Kit di estensione Wide	**BN9741**	1600	62 7/8	350	13 7/8	150	6	41	93	500	1102

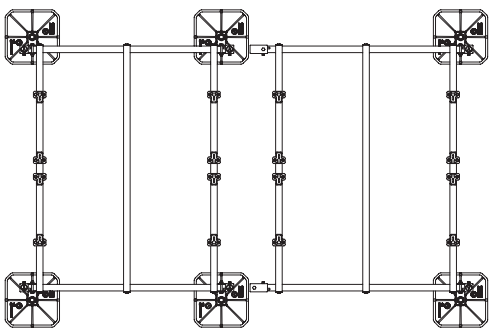



FACILE DA MONTARE
Le barre trasversali si inseriscono facilmente sulle barre terminali, anziché scorrere.

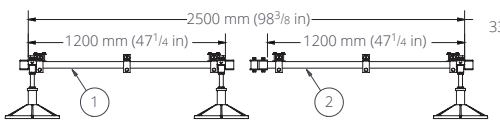

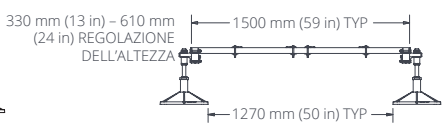

Informazioni corrette al momento della pubblicazione. Non tutti i prodotti sono disponibili in tutte le regioni. Questo documento è stato tradotto utilizzando l'intelligenza artificiale e potrebbe contenere imprecisioni.



NUOVO E MIGLIORATO
IL TELAIO CHE SI ESTENDE IN QUALSIASI DIREZIONE

Multi Frame e Multi Frame XL

Multi Frame e Multi Frame XL possono essere estesi in qualsiasi direzione utilizzando i kit di estensione, offrendo la flessibilità di combinare Multi Frame e Multi Frame XL per creare la configurazione di dimensioni e forma del telaio più adatta all'installazione.

CARATTERISTICHE ↓ PRINCIPALI

- ✓ Piedini da 305 mm.
- ✓ 1 m x 1,2 m, multipli di 1,5 m x 1,2 m.
- ✓ Combinazione di qualsiasi Multi Frame e Multi Frame XL della stessa altezza.
- ✓ Estensione da qualsiasi lato.
- ✓ Adatto a un'ampia varietà di unità.
- ✓ Gambe regolabili.
- ✓ Facile da montare: basta posizionare le barre trasversali sulle barre terminali.
- ✓ Fornito in scatola con kit di fissaggio.

IL KIT INCLUDE ↓

Multi Frame	FRAME	EXT.
Piedino da 305 mm e tappetino aderente	x4	x2
Barra terminale da 1 m	x2	x2
Barra trasversale da 1,2 m	x2	x2
Kit di morsetti per unità (confezione da 4)	x2	x2
Connettore	–	x2

Multi Frame XL	FRAME	EXT.
Piedino da 305 mm e tappetino aderente	x4	x2
Barra terminale da 1,5 m	x2	x2
Barra trasversale da 1,2 m	x3	x2
Kit di morsetti per unità (confezione da 4)	x2	x2
Connettore	–	x2

APPLICAZIONI ↓



Descrizione	Cod. Art	Lunghezza (mm)	Larghezza (mm)	Altezza (mm)	Peso (Kg)	Carico max. (Kg)
Multi Frame	**BN9720**	1000	1200	335 - 440	36	500
Kit di estensione	**BN9721**				26	
Multi Frame 560 mm	**BN9720/1**			335 -660	40	
Kit di estensione 560 mm	**BN9721/1**				28	
Multi Frame XL	**BN9731**	1500		335 - 440	43	
Kit di estensione XL	**BN9732**				33	
Multi Frame XL 560 mm	**BN9731/1**			335 -660	45	
Kit di estensione XL 560 mm	**BN9732/1**				35	

BIG FOOT® SYSTEMS

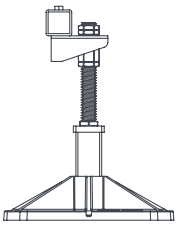

Assemblaggio gamba standard
Regolazione dell'altezza:
335 – 440 mm

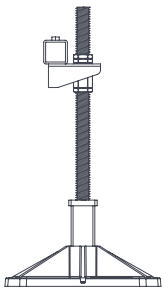

Assemblaggio gamba lunga
Regolazione dell'altezza:
335 – 660 mm



Informazioni corrette al momento della pubblicazione. Non tutti i prodotti sono disponibili in tutte le regioni. Questo documento è stato tradotto utilizzando l'intelligenza artificiale e potrebbe contenere imprecisioni.

TYPE 1

RAL 9002
COLOUR

CERTIFIED 120-160 KG



PLUS - M8 8.8
420/ 465 mm

420 / 450 / 465 / 520 / 550 / 560 /600 mm

STAFFE SEMPLICI PREMONTATE E NON.

Cod. Art.	Dimensioni PxHxL	Carico massimo
S-110*	P420xH400 mm	120 kg
S-111*	P465xH400 mm	160 kg
S-113	P550xH400 mm	160 kg

Cod. Art.	Dimensioni PxHxL	Carico massimo
S-172	P520xH400 mm	160 kg
S-173	P560xH400 mm	160 kg
S-174	P600xH400 mm	160 kg

*Con gancio clock.

2EMMECLIMA

Informazioni corrette al momento della pubblicazione. Non tutti i prodotti sono disponibili in tutte le regioni. Questo documento è stato tradotto utilizzando l'intelligenza artificiale e potrebbe contenere imprecisioni.

CLOCK TYPE 2

RAL 9002 COLOUR
RAL 9005 COLOUR
CERTIFIED 120-160 KG



SISTEMA CLOCK

1 ⟷ 2

PLUS – M8 8.8

420 – 465mm

550 mm

STAFFE UNIVERSALI REGOLABILI PREMONTATE E NON CON AGGANCIO RAPIDO.

Cod. Art.	RAL	Dimensioni PxHxL	Carico massimo
S-211P	9002 ○	465x400x800 mm	160 kg
S-213P	9002 ○	550x400x800 mm	160 kg
S-210P	9002 ○	420 x 400 x 800	120 kg
S-210P.95	9005 ●	420 x 400 x 800	120 kg

P = Premontato

2EMMECLIMA

Informazioni corrette al momento della pubblicazione. Non tutti i prodotti sono disponibili in tutte le regioni. Questo documento è stato tradotto utilizzando l'intelligenza artificiale e potrebbe contenere imprecisioni.

CLOCK TYPE 3

RAL 9002
COLOUR

CERTIFIED 120-160 KG



SISTEMA CLOCK

M8 8.8
420 – 465mm

550 mm

1 ⟷ 2

STAFFE UNIVERSALI REGOLABILI PREMONTATE E NON CON AGGANCIO RAPIDO.

Cod. Art.	Dimensioni PxHxL	Carico massimo
S-310P	420 x 400 x 800 mm	120 kg
S-311P	465x400x800 mm	160 kg
S-313P	550 x 400 x 800 mm	160 kg

P = Premontato

2EMMECLIMA

Informazioni corrette al momento della pubblicazione. Non tutti i prodotti sono disponibili in tutte le regioni. Questo documento è stato tradotto utilizzando l'intelligenza artificiale e potrebbe contenere imprecisioni.

TYPE 2

AISI 304 INOX | Zn | RAL 9002 COLORE | CERTIFICATO 100-160 KG



PLUS - M8 8.8

450 mm

520 / 550 / 560 / 600 mm

STAFFE REGOLABILI UNIVERSALI PREMONTATE E NON PREMONTATE.

Cod. Art	Dimensioni PxHxL MM	Zn	E 304 AISI	Carico massimo
S-221P	450 x 400 x 800 mm			100 kg
S-281P	450 x 400 x 800 mm	S-251Z	I-251	160 kg
S-272P*	520 x 400 x 800 mm	S-272Z	I-272	160 kg
S-273P*	560 x 400 x 800 mm			160 kg
S-274P*	600 x 400 x 800 mm	S-274Z		160 kg

P = Premontato*

Disponibile anche nella versione con barra da L 1000 mm

2EMMECLIMA

Informazioni corrette al momento della pubblicazione. Non tutti i prodotti sono disponibili in tutte le regioni. Questo documento è stato tradotto utilizzando l'intelligenza artificiale e potrebbe contenere imprecisioni.

TYPE 3

AISI 304 INOX
RAL 9002 COLORE
CERTIFICATO 160 KG



PLUS - M8 8.8

450 mm

520 / 550 / 560 / 600 mm

STAFFE REGOLABILI UNIVERSALI PREMONTATE E NON PREMONTATE.

Cod. Art	Dimensioni PxHxL MM	E 304 AISI	Carico massimo
S-381P	450 x 400 x 800 mm		160 kg
S-372P*	520 x 400 x 800 mm	I-372 (non premontata)	160 kg
S-373P*	560 x 400 x 800 mm		160 kg
S-374P*	600 x 400 x 800 mm		160 kg

P = Premontato

*Disponibile anche nella versione con barra da L 1000 mm

2EMMECLIMA

Informazioni corrette al momento della pubblicazione. Non tutti i prodotti sono disponibili in tutte le regioni. Questo documento è stato tradotto utilizzando l'intelligenza artificiale e potrebbe contenere imprecisioni.

TYPE 5

RAL 9002
COLORE

CERTIFICATO 120-160 KG



STAFFE UNIVERSALI REGOLABILI NON PREMONTATE..

Cod. Art	Dimensioni PxHxL MM	Carico massimo
S-531*	450 x 400 x 850 mm	120 kg
S-532*	530 x 400 x 850 mm	120 kg
S-551	480 x 400 x 850 mm	160 kg

*Disponibile anche nella versione con barra da L 1000 mm

STAFFE UNIVERSALI REGOLABILI.

Cod. Art.	Dimensioni PxHxL	Carico massimo
S-581P	450x400x850 mm	160 kg
S-582P	530x400x850 mm	160 kg
S-564-1P	600x400x960 mm	160 kg

P = Premontato

2EMMECLIMA

Informazioni corrette al momento della pubblicazione. Non tutti i prodotti sono disponibili in tutte le regioni. Questo documento è stato tradotto utilizzando l'intelligenza artificiale e potrebbe contenere imprecisioni.

SUPER LIGHT

RAL 9002
COLORE

CERTIFICATO 100 KG



STAFFE UNIVERSALI REGOLABILI PER UNITÀ COMPATTE.
NON PREASSEMBLATO.

Cod. Art	Dimensioni PxHxL MM	Carico massimo
S-410.01	420 x 400 x 700 mm	100 kg

2EMMECLIMA

Informazioni corrette al momento della pubblicazione. Non tutti i prodotti sono disponibili in tutte le regioni. Questo documento è stato tradotto utilizzando l'intelligenza artificiale e potrebbe contenere imprecisioni.

HEAVY DUTY

RAL 9002
COLORE

CERTIFICATO 200-250-300 KG



Antivibranti 9898-024 inclusi

S-672, S-673, S-674

STAFFE INDUSTRIALI PROGETTATE PER SOSTENERE I MACCHINARI PIÙ PESANTI.

Cod. Art	Dimensioni PxH	Carico massimo
S-672	520 x 400 mm	300 kg
S-673	560 x 400 mm	300 kg

Semplice senza barra

Cod. Art	Dimensioni PxHxL MM	Carico massimo
S-572-1	520 x 400 x 960 mm	300 kg
S-573-1	560 x 400 x 960 mm	300 kg
S-575-1	700 x 400 x 960 mm	250 kg

Universale

2EMMECLIMA

Informazioni corrette al momento della pubblicazione. Non tutti i prodotti sono disponibili in tutte le regioni. Questo documento è stato tradotto utilizzando l'intelligenza artificiale e potrebbe contenere imprecisioni.

HEAVY DUTY SPECIAL

RAL 9002
COLORE

CERTIFICATO 300-550 KG



SUPER CARICO KIT*

S - 800

STAFFE INDUSTRIALI FORNITE CON PROLUNGHE DI ESTENSIONE REGOLABILI E/O KIT SUPER LOAD.

Cod. Art.	Dimensioni PxHxL	Carico massimo
S-680-1 SUPER LONG	min 600x400x960 mm / max 640x400x960 mm	300 kg
S-685-1 SUPER LOAD	min 600x400x960 mm / max 640x400x960 mm	550 kg
S-683-1 SUPER LONG	min 600x400x960 mm / max 640x400x960 mm con 3 verticali	300 kg

KIT SUPER LOAD disponibile separatamente

Cod. Art.	Dimensioni PxHxL
S-800*	100x280x130 mm

2EMMECLIMA

Informazioni corrette al momento della pubblicazione. Non tutti i prodotti sono disponibili in tutte le regioni. Questo documento è stato tradotto utilizzando l'intelligenza artificiale e potrebbe contenere imprecisioni.

SALDATE VERNICIATE

AISI 304 INOX | Zn | RAL 9002 COLOUR | kg 110-120-160 180-200-350



E 80 mm

M 50/60 mm

STAFFE SALDATE VERNICIATE VELOCI E FACILI DA MONTARE.

Cod. Art.	Dimensioni PxHxL	Carico massimo
S-501	P420xH300xL40 mm	120 kg
S-502	P520xH300xL40 mm	120 kg
S-504	P600xH400xL50 mm	160 kg

Disponibile versione zincata a caldo o inox AISI 304 su richiesta.

SALDATE SPECIALI

Cod. Art.	Dimensioni PxHxL	Carico massimo
S-501M*	P420xH400xL50 mm	200 kg
S-502M*	P520xH400xL50 mm	200 kg
S-504M*	P620xH400xL60 mm	200 kg
S-503M*	P650xH380xL60 mm	200 kg
S-505M*	P700xH500xL60 mm	180 kg
S-506M*	P800xH500xL60 mm	180 kg

Cod. Art.	Dimensioni PxHxL	Carico massimo
S-507M*	P1100xH500xL60 mm	110 kg
S-501E*	P420xH400xL80 mm	350 kg
S-502E*	P520xH400xL80 mm	350 kg
S-504E*	P620xH400xL80 mm	350 kg
S-505E*	P800xH500xL80 mm	160 kg
S-507E*	P1100xH500xL80 mm	160 kg

*Minimo ordine 25 cp

Informazioni corrette al momento della pubblicazione. Non tutti i prodotti sono disponibili in tutte le regioni. Questo documento è stato tradotto utilizzando l'intelligenza artificiale e potrebbe contenere imprecisioni.

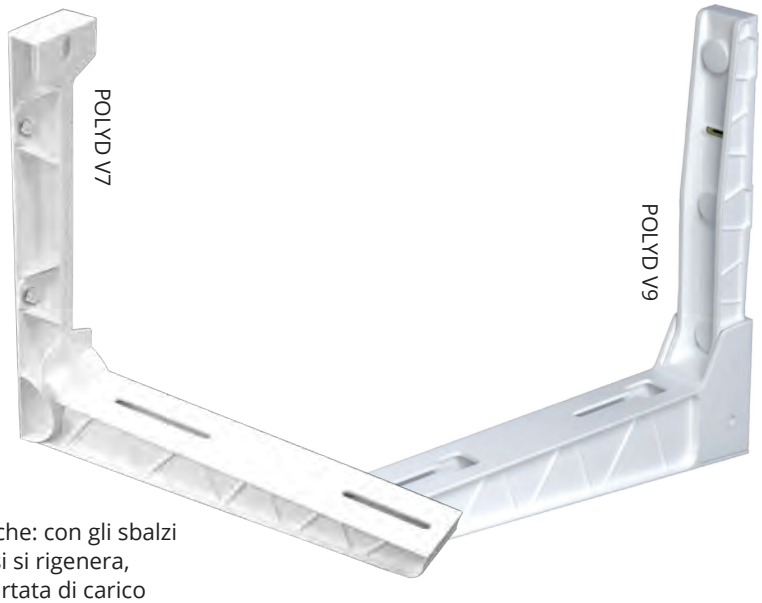

GAMMA DI STAFFE IN POLIAMMIDE

La scelta del materiale deriva dalle sue particolari caratteristiche: con gli sbalzi di temperatura e l'umidità, la poliammide anziché deteriorarsi si rigenera, aumentando pertanto la sua resa e rendendo inalterata la portata di carico della staffa.

Questo materiale consente al prodotto di distinguersi per:
- Resistenza, leggerezza e facilità d'utilizzo;
- Elevate prestazioni meccaniche;
- Ottima resistenza a invecchiamento, corrosione, ruggine e agenti atmosferici quali raggi UV e salsedine;
- Possono essere utilizzate in ambienti con temperature variabili da -20°C a +50°C.

Patented

Le nostre staffe sono certificate secondo gli standard TÜV SÜD GS. Questo ne garantisce la qualità nella scelta dei materiali di produzione, un attento studio di progettazione ed una maggiore sicurezza da parte dell'utilizzatore finale.

POLYD V7

Staffa fissa in poliammide



- Staffa fissa in poliammide.
- Montaggio semplice e rapido;
- Fissa e pronta all'installazione: non necessita di utensili per l'assemblaggio dell'orizzontale nel verticale;
- Non sono previsti gommini antivibranti in quanto il materiale stesso funge già da ammortizzatore.

Cod. Art	Dimensioni AxB	Portata Certificata		Carico massimo
9794-511-08	450 x 450	110 kg		330 kg
9794-512-08	520 x 450	90 kg		270 kg

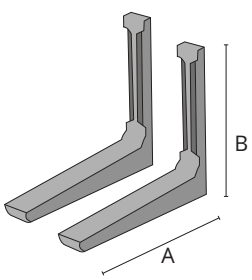

Informazioni corrette al momento della pubblicazione. Non tutti i prodotti sono disponibili in tutte le regioni. Questo documento è stato tradotto utilizzando l'intelligenza artificiale e potrebbe contenere imprecisioni.



POLYD V9

Staffa in poliammide a innesto rapido con livella integrata.

- Staffa in poliammide non premontata con tecnologia ad innesto rapido.
- Montaggio rapido attraverso l'inserimento dell'orizzontale nel verticale;
- Imballaggio ottimizzato grazie all'ingombro ridotto dei due componenti;
- Non sono previsti gommini antivibranti in quanto il materiale stesso funge già daammortizzatore;
- Livella integrata.

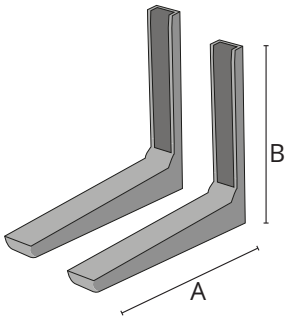

Cod. Art	Dimensioni AxB	Portata Certificata		Carico massimo
9794-515-08	450 x 450	110 kg		330 kg
9794-516-08	520 x 450	90 kg		270 kg

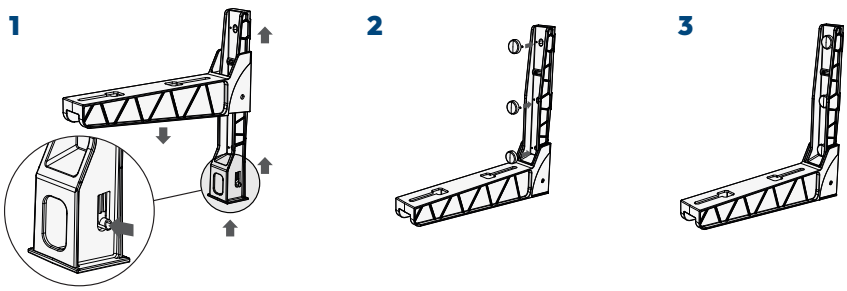



CURSORE PER STAFFE POLYD V9

Nuovo cursore per il fissaggio dell'unità esterna sulle staffe Polyd V9.
Il cursore riduce i tempi di installazione;
Si inserisce direttamente sul lato superiore dell'orizzontale senza necessità di applicare la vite di fissaggio dal lato inferiore, eliminandone così il rischio di caduta;
Scorre facilmente su tutta la guida, garantendo maggiore libertà di posizionamento per il fissaggio della macchina;
Gommino antivibrante.

Cod. Art
9898-010-08

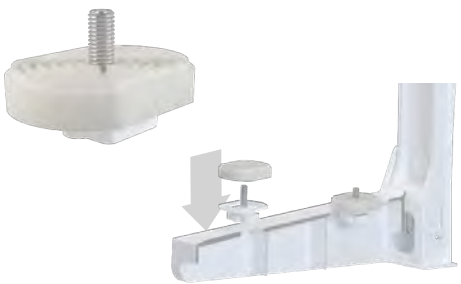

KIT FERMA MACCHINA

Perno in nylon e fibra di vetro che fissa la macchina alle staffe e sostituisce la normale viteria. Veloce da montare, non arrugginisce. Dotato di gommino antivibrante in poliuretano, utilizzabile per tutte le staffe in plastica.

Cod. Art	Qtà.
9898-008-95	4



Informazioni corrette al momento della pubblicazione. Non tutti i prodotti sono disponibili in tutte le regioni. Questo documento è stato tradotto utilizzando l'intelligenza artificiale e potrebbe contenere imprecisioni.

I.FLY



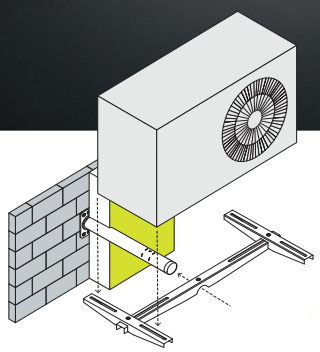

STAFFA PER CAPPOTTO TERMICO

UNA NUOVA ERA DI SUPPORTI

Scopri I.FLY, la prima staffa al mondo installabile in fase di costruzione con cappotto termico.

Cod. Art.	Dimensioni A	Dimensioni B	Dimensioni C	Dimensioni D	Carico massimo
IFY-11	800 mm	465 mm	482 mm	382 mm	110 kg

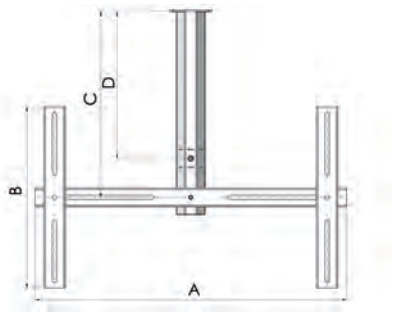

Informazioni corrette al momento della pubblicazione. Non tutti i prodotti sono disponibili in tutte le regioni. Questo documento è stato tradotto utilizzando l'intelligenza artificiale e potrebbe contenere imprecisioni.

ROOF BRACKET

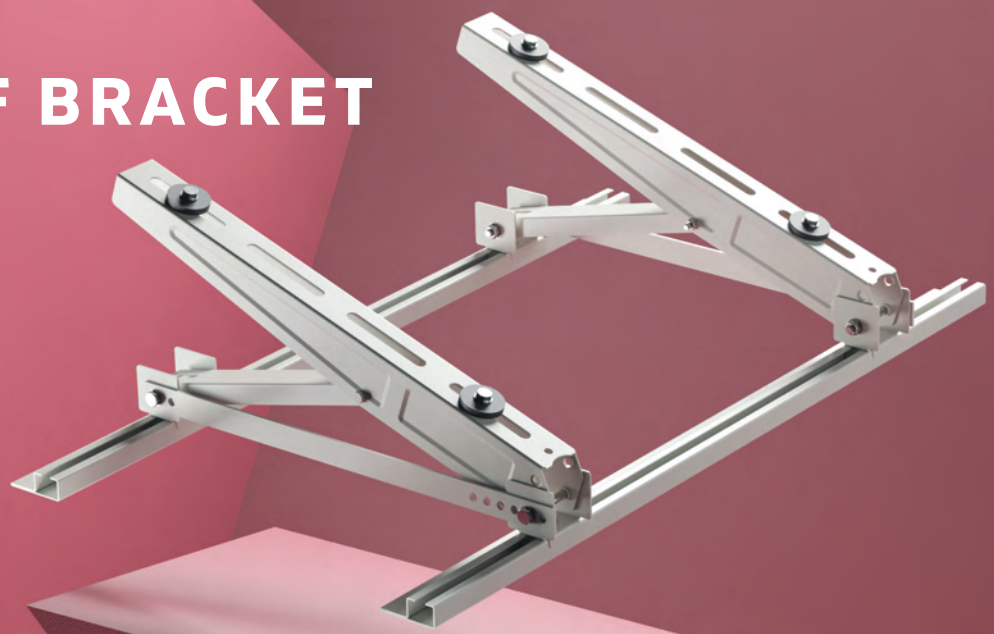

STAFFA PER TETTO

STAFFA REGOLABILE PER INSTALLAZIONE SU TETTO

Inclinazione regolabile da 15° a 30° in base alla pendenza del tetto.

Cod. Art	Dimensioni LxP
S-661	850x520 mm

2EMMECLIMA

Informazioni corrette al momento della pubblicazione. Non tutti i prodotti sono disponibili in tutte le regioni. Questo documento è stato tradotto utilizzando l'intelligenza artificiale e potrebbe contenere imprecisioni.

Patented

ANTIVIBRANTI

TACCO COLOURSRANGE



L'antivibrante viene prodotto in diverse durezze (Shore) identificate da colori diversi, al fine di coprire la più ampia gamma di applicazioni. Resistente all'invecchiamento atmosferico, ai raggi UV e a temperature da -50 °C a +120 °C. Distribuito in un kit di 4 pezzi con viti per il montaggio su staffa e/o terra.

Colore	Per Macchine Fino A	Cod. Art		Shore
		Blister	Box	
VERDE	100 KG	9898-037	9898-037B	35
GIALLO	200 KG	9898-038	9898-038B	45
ROSSO	350 kg	9898-039	9898-039B	60
NERO	450 KG	9898-040	9898-040B	70

ESPOSITORE

È possibile comporre l'espositore con diverse combinazioni di prodotti. Disponibile sia in metallo per i blister che in cartone per le scatoline.





ESPOSITORE

Cod. Art
EXPO20

VECAMCO

Informazioni corrette al momento della pubblicazione. Non tutti i prodotti sono disponibili in tutte le regioni. Questo documento è stato tradotto utilizzando l'intelligenza artificiale e potrebbe contenere imprecisioni.

ANTIVIBRANTI

SUSTA COLOURSRANGE



L'antivibrante viene realizzato con diverse sezioni della molla, corrispondenti a diverse durezze, al fine di coprire il più ampio range di applicazioni. Resiste all'invecchiamento atmosferico, ai raggi UV ed alle temperature da -50°C a +120°C. Distribuito in Kit da 4 pezzi di 2 colorazioni per differenziarne le diverse portate di carico con viteria per il montaggio su staffa e/o a terra.

Colore	Per macchine fino a	Cod. Art.	
		Blister	Box
AZZURRO E VERDE	55 KG	9898-134	9898-134B
AZZURRO E GIALLO	80 KG	9898-135	9898-135B
GIALLO E ROSSO	120 KG	9898-136	9898-136B



ESPOSITORE

Cod. Art
EXPO40

SUSTA+ COLOURSRANGE



L'antivibrante viene realizzato con diverse sezioni della molla, corrispondenti a diverse durezze, al fine di coprire il più ampio range di applicazioni. Ancora più resistente grazie alla cover in materiale termoplastico rinforzato. Resiste all'invecchiamento atmosferico, ai raggi UV ed alle temperature da -50°C a +120°C. Distribuito in Kit da 4 pezzi di 2 colorazioni per differenziarne le diverse portate di carico con viteria per il montaggio su staffa e/o a terra.

Colore	Per macchine fino a	Cod. Art.	
		Blister	Box
AZZURRO E VERDE	55 KG	9898-034	9898-034B
AZZURRO E GIALLO	80 KG	9898-035	9898-035B
GIALLO E ROSSO	120 KG	9898-036	9898-036B



ESPOSITORE

Cod. Art
EXPO30

VECAMCO

Informazioni corrette al momento della pubblicazione. Non tutti i prodotti sono disponibili in tutte le regioni. Questo documento è stato tradotto utilizzando l'intelligenza artificiale e potrebbe contenere imprecisioni.



ANTIVIBRANTI

Realizzati in gomma naturale vulcanizzata con inserti metallici filettati, permettono di isolare ed in molti casi eliminare del tutto le vibrazioni prodotte dalle macchine. Forniti in buste da 4 antivibranti, completi di dadi e rondelle.

	Cod. Art	Dimensioni	Per kit	
 9899-023 9899-023 9899-024 9899-024	**9898-023**	35x25	50 kg	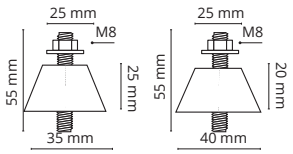
	9898-024	40x20	50 kg	
	**9898-019V**	40x25	80 kg	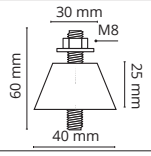
	**9898-028**	30x20	50 kg	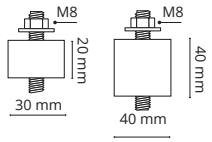
	9898-027	40x40	100 kg	
	**9898-025**	48x20	80 kg	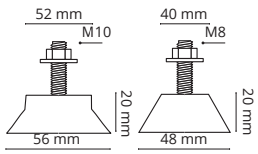
	9898-022	56x20	150 kg	
	9898-018V	56x20	250 kg	
	**9898-026**	40x40	80 kg	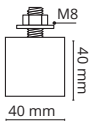

SUPPORTO A PAVIMENTO IN PVC MORBIDO

9898-032	200 Kg	5 kit	13.60 €

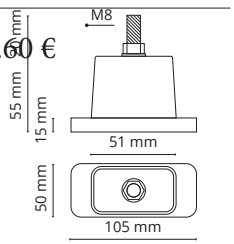

Consigliati per motocondensanti a pavimento





SUPPORTO A PAVIMENTO IN GOMMA

Cod. Art	Carico massimo (per 2 kit)	Qtà.
9898-033	325 Kg	4 pz

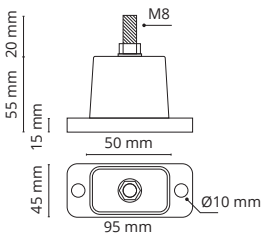

Consigliati per motocondensanti a pavimento



VECAMCO

Informazioni corrette al momento della pubblicazione. Non tutti i prodotti sono disponibili in tutte le regioni. Questo documento è stato tradotto utilizzando l'intelligenza artificiale e potrebbe contenere imprecisioni.

Tappetini AV

I tappetini antivibranti sono disponibili in diverse misure e offrono isolamento dalle vibrazioni tra l'unità e il telaio Big Foot.

CARATTERISTICHE PRINCIPALI ↓

- ✓ Parte centrale anti-vibrante.
- ✓ Strato esterno ondulato in gomma antisdrucciolo.
- ✓ Disponibile in 6 dimensioni.

Descrizione	Cod. Art	Lunghezza (mm)	Larghezza (mm)	Altezza (mm)
51 mm	**B6909**	51	51	22.2
76 mm	**B6910**	76	76	
101 mm	**B6911**	101	101	
152 mm	**B6912**	152	152	
305 mm	**B6913**	305	305	
457 mm	**B6914**	457	457	

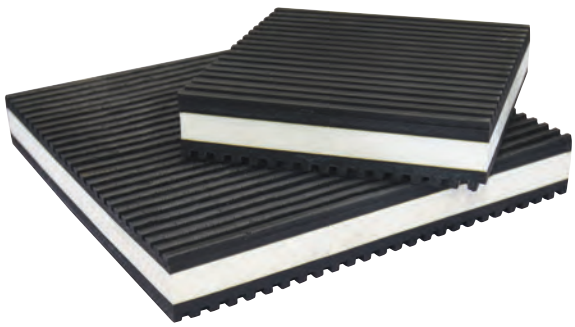

Vibromats

Una gamma di resistenti tappetini in gomma che possono essere posizionati direttamente sul tetto per proteggerlo da potenziali danni causati dal calpestio e dalle attrezzature ausiliarie.

CARATTERISTICHE PRINCIPALI ↓

- ✓ Sistema ideale per percorsi pedonali e per la protezione superficiale dei tetti.
- ✓ Realizzati con materiali resistenti nel tempo in grado di ridurrre le vibrazioni.
- ✓ 5 opzioni disponibili*.

Descrizione	Cod. Art	Lunghezza (mm)	Larghezza (mm)	Altezza (mm)
Striscia piccola*	**B6491/1**	600	150	30
Striscia grande*	**B6282/1**	1000	500	
Piastrella 400 mm	**B9641**	400	400	45
Piastrella 500 mm	**B6416**	500	500	
Piastrella 400 mm con viti	**167BB00662V**	400	400	
Striscia 1000 mm	**B6024**	1000	75	15

*Nota: Sono inserite n.2 piastre in acciaio all'interno e in ciascuna estremitá

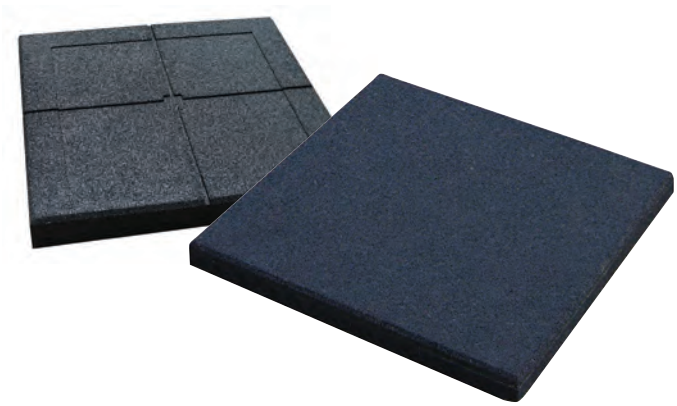

Informazioni corrette al momento della pubblicazione. Non tutti i prodotti sono disponibili in tutte le regioni. Questo documento è stato tradotto utilizzando l'intelligenza artificiale e potrebbe contenere imprecisioni.

Vaschette raccogli condensa

METALLO

Vaschetta raccogli condensa completa di staffe, dotata di foro e piletta Ø 20 mm per lo scarico condensa. Adattabile a qualsiasi tipo di staffa e supporto a pavimento in metallo.

Cod. Art	Dimensioni LxP
S-097-71	850 x 390 mm
S-095-71	940 x 390 mm
S-096-71	940 x 420 mm
S-093-71	1100 x 420 mm
S-092-71	1400 x 420 mm

2EMMECLIMA

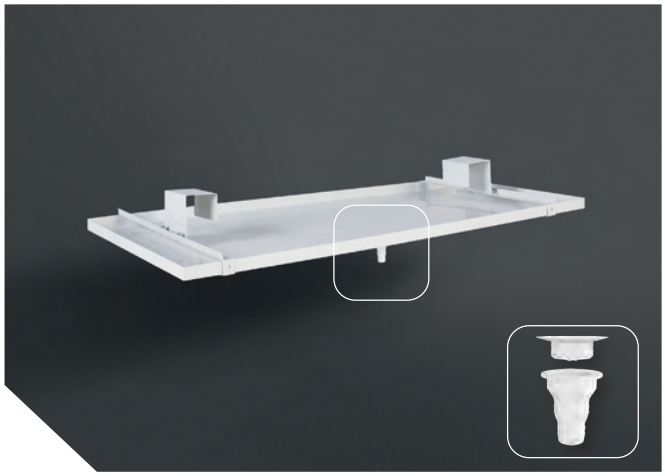

Scarico Ø 20/25 mm
Codice: 18580.01 disponibile per la vendita

PLASTICA

Vaschetta semplice raccogli condensa in plastica per unità esterne

Adattabile a tutti i tipi di staffe in commercio.

Cod. Art	Dimensioni LxPxH
9899-098-01	790 x 390 x 30 mm
9899-099-01	945 x 425 x 40 mm

VECAMCO

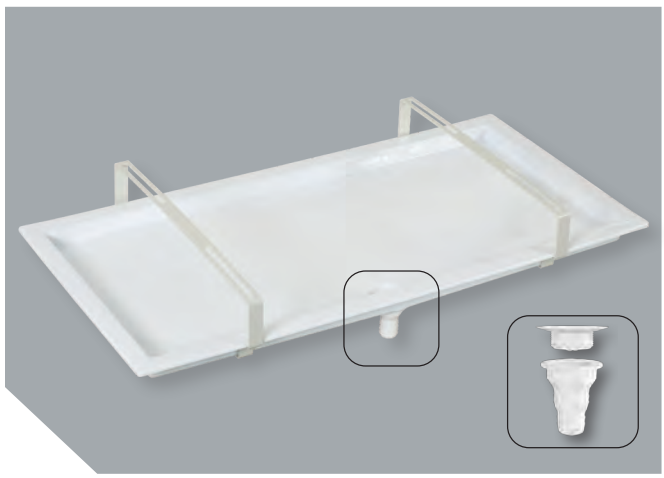

Scarico Ø 20/25 mm
Codice: 18580.01 disponibile per la vendita

Informazioni corrette al momento della pubblicazione. Non tutti i prodotti sono disponibili in tutte le regioni. Questo documento è stato tradotto utilizzando l'intelligenza artificiale e potrebbe contenere imprecisioni.

PILETTE DI SCARICO

CON ATTACCO Ø 19/29/32 MM

Adattabile alle principali unità esterne presenti sul mercato, con chiusura elastica a pressione. Fornite con 2 tappi.

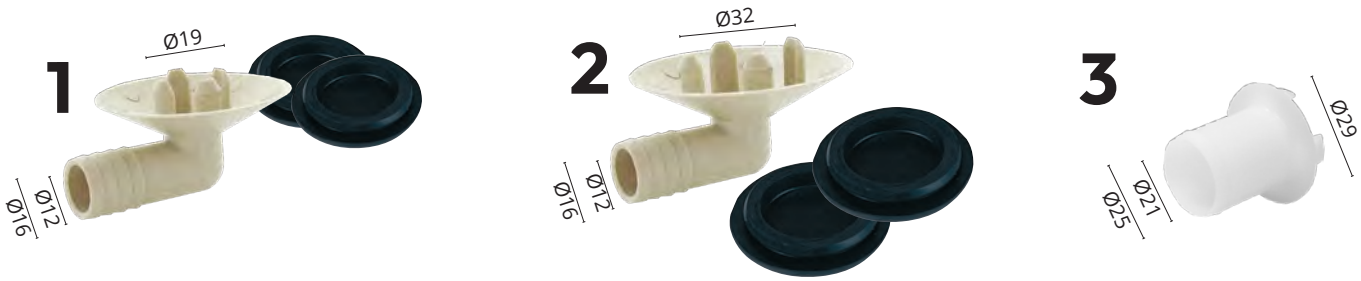

	Cod. Art	Ø
1	9899-109	Ø 19
2	9899-108	Ø 32
3	9899-110	Ø 29

PILETTE SCARICO CONDENSA

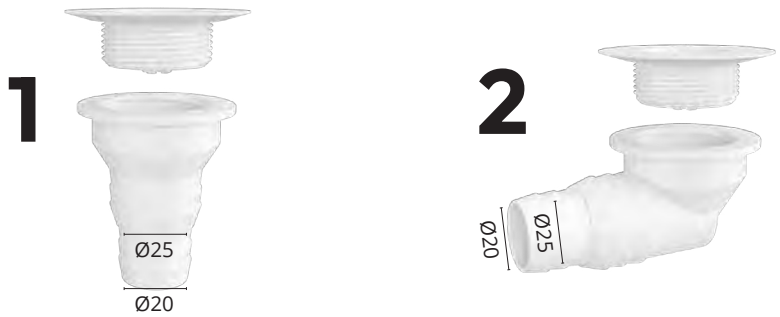

	Cod. Art	Ø e	Ø i	Qtà
1	18580.01	Ø25 / Ø20	Ø 16	10 pz
2	18581.01	Ø25 / Ø20	Ø 16	10 pz

VECAMCO
Informazioni corrette al momento della pubblicazione. Non tutti i prodotti sono disponibili in tutte le regioni. Questo documento è stato tradotto utilizzando l'intelligenza artificiale e potrebbe contenere imprecisioni.

08
SISTEMI DI PRE-INSTALLAZIONE E ACCESSORI

Tubi in vinile	146
Tubi rigidi	147
Tubi flessibili	148-149
Cassette di predisposizione	150-151
Sifoni	152
Raccordi e ricambi per drenaggio	153
Pipelounge	154-155
Connetorri	156-157
Supporti per tubazioni	158-164
Accessori	165
Detergente e sbloccante per scarichi	166



ASPEN PUMPS GROUP



Tubi in vinile

Flessibili, durevoli e atossici: la gamma più ampia disponibile sul mercato.

TUBO IN VINILE INTRECCIATO RINFORZATO								
Descrizione	Cod. Art	Diametro (mm)		Colore	Lunghezza (m)	Pressione (bar) @20 °C	Pressione di scoppio (bar) @20 °C	Intervallo di temperatura
		ID	OD					
1/4" (6 mm)	AX5100	6	12	Chiaro	30	12	36	-5°C – 65°C
3/8" (10 mm)	AX5101	10	14			9	27	
1/2" (12 mm)	AX5102	12	16			7	21	
5/8" (15 mm)	AX5103	15	20			6	18	
6/12 mm	AX5120	6	12	Chiaro	25	15	45	
10/16 mm	AX5121	10	16			10	30	
16/22 mm	AX5122	16	22			8	35	
19/26 mm	AX5123	19	26			6	18	
25/33 mm	AX5124	25	33			5	15	
1/4" (6 mm)	AX5110	6	12	Nero	30	12	36	
3/8" (10 mm)	AX5111	10	14			9	27	
1/2" (12 mm)	AX5112	12	16			7	21	
5/8" (15 mm)	AX5113	15	20			6	18	

TUBO IN VINILE								
Descrizione	Cod. Art	Diametro (mm)		Colore	Lunghezza (m)	Pressione (bar) @20 °C	Pressione di scoppio (bar) @20 °C	Intervallo di temperatura
		ID	OD					
1/4" (6 mm)	AX5200	6	12	Chiaro	30	5	15	-5 °C – 65 °C
3/8" (10 mm)	AX5201	10	14		30	4	12	
1/2" (12 mm)	AX5202	12	16		30	3	11	
1/4" (6 mm)	AX5203	6	12		10	4	12	
4/7 mm	AX5210	4	7		50	7	21	
6/9 mm	AX5211/1	6	9		50	4	12	
6/9 mm	AX5211/F	6	9	Blu	50	4	12	
9/12 mm	AX5212	9	12	Chiaro	50	8	25	
10/14 mm	AX5213	10	14			8	25	
15/19 mm	AX5214	15	19			5	15	

TUBO TRASPARENTE				
Cod. Art	Diametro (mm)		Colour	Lunghezza (m)
	ID	OD		
9899-049-00	9	6	Trasparente	25
9899-076-00	14	10		25



VECAMCO

Informazioni corrette al momento della pubblicazione. Non tutti i prodotti sono disponibili in tutte le regioni. Questo documento è stato tradotto utilizzando l'intelligenza artificiale e potrebbe contenere imprecisioni.

TUBO SCARICO CONDENSA RIGIDO

Patented

Prodotto in PVC bianco stabilizzato contro i raggi UV, antiurto, autoestinguente. Ideale per l'impiego a vista, può essere utilizzato anche sotto traccia. La tenuta fra il tubo e gli accessori è garantita da una guarnizione premontata sugli accessori stessi.



Ø32 Ø25 Ø20

Cod. Art	Ø	
9899-040-08	0.9″	Ø 20 mm
9899-110-08	1″	Ø 25 mm
9899-120-08	1.2″	Ø 32 mm

CONNETTORI IN PVC PER TUBI DI SCARICO RIGIDI

Raccordi per il tubo rigido per una migliore aderenza sulle tubazioni di scarico rigide.

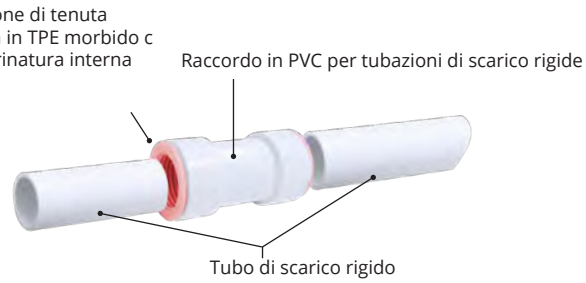



	Cod. Art	Ø	
MANICOTTO FF	**9899-041-08**	0.9″	Ø 20 mm
	9899-111-08	1″	Ø 25 mm
	9899-121-08	1.2″	Ø 32 mm
CURVA A 90°	**9899-042-08**	0.9″	Ø 20 mm
	9899-112-08	1″	Ø 25 mm
	9899-122-08	1.2″	Ø 32 mm
CURVA A 45°	**9899-043-08**	0.9″	Ø 20 mm
	9899-113-08	1″	Ø 25 mm
	9899-123-08	1.2″	Ø 32 mm

TANICA RACCOGLI CONDENSA DA 5 LT



Cod. Art
9898-520



	Cod. Art	Ø	
RACCORDO A T	**9899-044-08**	0.9″	Ø 20 mm
	9899-114-08	1″	Ø 25 mm
	9899-124-08	1.2″	Ø 32 mm
RIDUTTORE PER TUBO RIGIDO Ø25/20 MM	**9899-117-08**	1″-0.8″	Ø 25-20 mm
	9899-127-08	1.2″-1″	Ø 32-25 mm
MANICOTTO DI GIUNZIONE Manicotto di giunzione da tubo flessibile a tubo rigido.	**9899-046-08**	0.8″-0.8″	
	9899-116-08	0.8″-1″	Ø 20-25 mm
COLLARE PER FISSAGGIO TUBO	**9899-045-08**	0.9″	Ø 20 mm
	9899-115-08	1″	Ø 25 mm
	9899-125-08	1.2″	Ø 32 mm

VECAMCO

Informazioni corrette al momento della pubblicazione. Non tutti i prodotti sono disponibili in tutte le regioni. Questo documento è stato tradotto utilizzando l'intelligenza artificiale e potrebbe contenere imprecisioni.

TUBI SCARICO CONDENSA FLESSIBILI

Descrizione		Cod. Art	Colore	Diametro (mm) ID	Diametro (mm) OD	Lunghezza (m)	Pressione (bar)	Pressione di scoppio (bar)	Intervallo di temperatura
Tubo flessibile biestruso		**9899-053-01**	Bianco	16	18	50	n/a	n/a	n/a
		9899-052-01		18	20				
Tubo flessibile		**9899-051-01**		16	18	50	n/a	n/a	
		9899-050-01		18	20				
Tubo flessibile biestruso con attacco M/F		**9899-054-01**	Grigio	6/18 e 18/20 mm		50	n/a	n/a	
Tubo spiralato		**9899-059-01**	Bianco	–	14	30	n/a	n/a	
		9899-055-01			20				
		9899-137-01*			16				
		9899-056-01			18				
		9899-057-01			16				
		9899-058-01			25				
		9899-068-01			32				

*specifico per basse temperature

GIUNTI E RACCORDI PER TUBO SPIRALATO

Per installazioni multi-split, convogliano il deflusso della condensa di due diverse unità in un unico tubo. Utilizzabili solo con tubi spiralati.

Cod. Art	Ø AxB
9899-142-01	Ø 16/16 mm
9899-162-01	Ø 20/20 mm
9899-141-01	Ø 16/16 mm
9899-140-01	Ø 20/16 mm
9899-161-01	Ø 20/20 mm

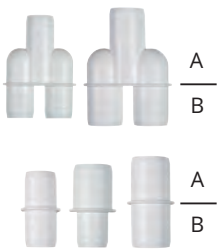

Patented

VECAMCO

Informazioni corrette al momento della pubblicazione. Non tutti i prodotti sono disponibili in tutte le regioni. Questo documento è stato tradotto utilizzando l'intelligenza artificiale e potrebbe contenere imprecisioni.

RACCORDI A TRE VIE PER TUBI FLESSIBILI

Per installazioni multi-split, collegano il deflusso della condensa di due unità di condensazione a un unico tubo. Utilizzabili solo con i tubi flessibili. Completi di guarnizioni di tenuta.

	Cod. Art	Ø	
1	**9899-062-01**	Ø 0.6”/0.7”	Ø 16/18 mm
	9899-060-01	Ø 0.7”/0.8”	Ø 18/20 mm
2	**9899-066-01**	Ø 0.6”/0.7”	Ø 16/18 mm
	9899-064-01	Ø 0.7”/0.8”	Ø 18/20 mm
3	**9899-067-01**	Ø 0.6”/0.7”	Ø 16/18 mm
	9899-065-01	Ø 0.7”/0.8”	Ø 18/20 mm



Patented

ACCESSORI PER TUBO SPIRALATO E RACCORDI A 3 VIE

	Cod. Art	Ø
1	**9899-171-01**	Ø 16 mm
	9899-181-01	Ø 18 mm
	9899-191-01	Ø 20 mm
2	**9899-172-01**	Ø 16 mm
	9899-182-01	Ø 18 mm
	9899-192-01	Ø 20 mm



	Cod. Art	Ø
3	**9899-174-01**	Ø 16 mm
	9899-184-01	Ø 18 mm
	9899-194-01	Ø 20 mm
4	**9899-177-01**	Ø 16 mm
	9899-187-01	Ø 18 mm
	9899-197-01	Ø 20 mm



RACCORDI PER TUBO SPIRALATO SERIE VTUBO

Cod. Art	Ø
9899-134-06	Ø 16/20 mm
9899-135-06	Ø 20/20 mm
9899-136-06	Ø 20/25 mm



VECAMCO

Informazioni corrette al momento della pubblicazione. Non tutti i prodotti sono disponibili in tutte le regioni. Questo documento è stato tradotto utilizzando l'intelligenza artificiale e potrebbe contenere imprecisioni.

CASSETTE DI PREDISPOSIZIONE

Cassette pensate e realizzate per nuove costruzioni dove si prevede, già dalla progettazione, l'installazione dell'impianto di condizionamento (split).

- Ideale per installazioni sottotraccia;
- Rapidità d'installazione;
- Risparmio di tempo e costi;
- Estetica delle pareti intatta.

DRY SAFE BOX



Cod. Art	**Dry Safe Box L 430**
9899-270-01	430 x 160 x 65 mm
9899-271-01	430 x 160 x 50 mm
Cod. Art	**Dry Safe Box L 525**
9899-272-01	525 x 160 x 65 mm

QUICK BOX



Cod. Art	**Quick Box Uscita scarico orizzontale reversibile DX - SX**
9899-015-01	430 x 108 x 50 mm
9899-016-01	430 x 108 x 65 mm
Cod. Art	**Quick Box Uscita scarico verticale reversibile DX - SX**
9899-018-01	430 x 108 x 50 mm
9899-019-01	430 x 108 x 65 mm

HYDRONIC BOX



Cod. Art	Dimensioni
9899-281-01	**Cassetta Semplice** 430 x 144 x 65 mm
9899-282-01	**Uscita Scarico Orizzontale Reversibile Dx - Sx** 430 x 166 x 65 mm
9899-284-01	**Uscita Scarico Dual Plus** 430 x 166 x 65 mm
9899-286-01	**Cassetta Di Predisposizione Con Sifone A Secco Ad Attacco Diretto** 430 x 190 x 65 mm

DUAL PLUS



Cod. Art	**Combi Plus**
9899-028-01	430x108x50
9899-202-01	430x108x65

Informazioni corrette al momento della pubblicazione. Non tutti i prodotti sono disponibili in tutte le regioni. Questo documento è stato tradotto utilizzando l'intelligenza artificiale e potrebbe contenere imprecisioni.

DRYWALL BOX



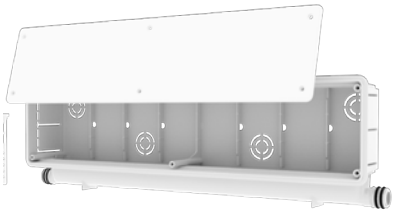

Drywall Box è una cassetta di predisposizione per cartongesso. Attraverso l'utilizzo di 6 piastrine la cassetta si può fissare su un pannello singolo (12mm), o doppio (24mm) pannello di cartongesso; l'adattabilità della cassetta facilita e velocizza l'installazione. Questa soluzione, semplice ma innovativa, consente di fissare il prodotto nascondendo completamente il sistema di fissaggio dietro al cartongesso, a differenza delle altre soluzioni che offre il mercato in cui occorre installare dei supporti esterni e visibili.

Cod. Art	DESCRIZIONE
9899-035-01	Drywall Box 430 x 108 x 65 mm
KT035-01	Set di Piastrine (6 pz)



SET DI PIASTRINE

MINI COMBI PLUS



COMBI PLUS



Combi Plus e Mini Combi Plus complete di perni per il fissaggio del coperchio e O-Ring.

Cod. Art	**Mini Combi Plus**
9899-251-01	430x103x68 mm
9899-252-01	430x103x68 mm
9899-255-01	430x103x68 mm

Cod. Art	**Combi Plus**
9899-201-01	525x105x68 mm
9899-202-01	525x105x68 mm
9899-205-01	525x105x68 mm

VECAMCO

Informazioni corrette al momento della pubblicazione. Non tutti i prodotti sono disponibili in tutte le regioni. Questo documento è stato tradotto utilizzando l'intelligenza artificiale e potrebbe contenere imprecisioni.

GAMMA DI SIFONI MECCANICI A SECCO ISPEZIONABILI

I sifoni meccanici a secco sono stati studiati per eliminare i cattivi odori provenienti dal tubo di scarico condensa, uno dei maggiori problemi nelle predisposizioni degli impianti di condizionamento. Molti sifoni vengono montati all'interno delle pareti e murati senza poter essere successivamente ispezionati.

- Possibilità di ispezione;
- Possibilità di rilevamento delle anomalie;
- Materiale termoplastico trasparente per facilitare l'ispezione visiva.

MICRO

- Sifone a secco Micro;
- Installazione DX/SX;
- Completo di staffa di supporto con bolla;
- Fornito con O-Ring;
- Scatola con coperchio e viti;
- Raccordo adattatore Ø 18 mm.



Descrizione	Cod. Art
Kit sifone meccanico a secco ispezionabile "Micro"	**9899-244-01**

MINI

- Sifone a secco Mini;
- Installazione DX/SX;
- Raccordo universale;
- Fornito con O-Ring;
- Scatola con coperchio e viti.



Descrizione	Cod. Art
Kit sifone meccanico a secco ispezionabile "Mini"	**9899-242-01**

DOUBLE

- Sifone con tappo ispezionabile e sfera;
- Guarnizione tecnica;
- Fornito con O-Ring;
- Scatola con coperchio e viti.



Descrizione	Cod. Art
Kit sifone meccanico a secco ispezionabile "Double"	**9899-240-01**

SIFONE MECCANICO A SECCO ISPEZIONABILE "MICRO"



Descrizione	Cod. Art
Sifone meccanico a secco ispezionabile "Micro"	**9899-245-00**

SIFONE MECCANICO A SECCO ISPEZIONABILE "MINI"



Descrizione	Cod. Art
Sifone meccanico a secco ispezionabile "Mini"	**9899-243-00**

SIFONE MECCANICO A SECCO ISPEZIONABILE "DOUBLE"



Descrizione	Cod. Art
Sifone meccanico a secco ispezionabile "Double"	**9899-241-00**

VECAMCO

Informazioni corrette al momento della pubblicazione. Non tutti i prodotti sono disponibili in tutte le regioni. Questo documento è stato tradotto utilizzando l'intelligenza artificiale e potrebbe contenere imprecisioni.

RACCORDI ADATTATORI

Raccordi speciali per tubo rigido, corrugato e spiralato. La gamma permette di soddisfare qualsiasi esigenza di installazione e di raccordare tutta la gamma dei sifoni meccanici a secco Vecamco.

Giunzioni studiate per raccordare tubo rigido e tubo flessibile di scarico condensa. Sono adatti per raccordare i tubi di uscita dell'acqua di condensa dell'evaporatore interno al tubo rigido o flessibile di misura diversa. Permettono una facile installazione collegandoli a tubi di Ø 14-16-18-20.

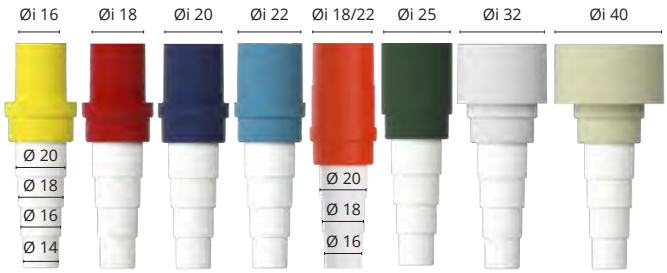

Cod. Art	Øi		Øe	
9899-143-01	Ø 0.6"	Ø 16mm	Ø 0.76"	Ø 19.4mm
9899-144-01	Ø 0.7"	Ø 18mm	Ø 0.84"	Ø 21.4mm
9899-145-01	Ø 0.8"	Ø 20mm	Ø 0.92"	Ø 23.4mm
9899-149-01	Ø 0.9"	Ø 22mm	Ø 1"	Ø 25.4mm
9899-138-01	Ø 0.7"-0.9"	Ø 18/22mm	Ø 0.84"/1"	Ø 21.4/25.4mm
9899-146-01	Ø 1"	Ø 25mm	Ø 1.12"	Ø 28.4mm
9899-147-01	Ø 1.2"	Ø 32mm	Ø 1.39"	Ø 35.4mm
9899-148-01	Ø 1.5"	Ø 40mm	Ø 1.71"	Ø 43.4mm

Øi: Diametro interno Øe: Diametro esterno

RACCORDI ADATTATORI PER SIFONE "MICRO"



Cod. Art	Øi	Øe
9899-153-01	Ø 16mm	Ø 19,4mm
9899-154-01	Ø 18mm	Ø 21,4mm
9899-155-01	Ø 20mm	Ø 23,4mm
9899-159-01	Ø 22mm	Ø 25,4mm
9899-139-01	Ø 18/22mm	Ø 21,4/25,4mm
9899-156-01	Ø 25mm	Ø 28,4mm
9899-157-01	Ø 32mm	Ø 35,4mm
9899-158-01	Ø 40mm	Ø 43,4mm

Informazioni corrette al momento della pubblicazione. Non tutti i prodotti sono disponibili in tutte le regioni. Questo documento è stato tradotto utilizzando l'intelligenza artificiale e potrebbe contenere imprecisioni.


PIPE LOUNGE
NUOVO E DISPONIBILE IN NEGOZIO DA OGGI!
IL MODO PIÙ VELOCE PER IL FISSAGGIO TUBAZIONI
La soluzione multitubo che semplifica l'intera installazione.
aspenpumps.com



Supporti multipli per tubazioni

I sistemi di supporto per tubi Pipelounge consentono di organizzare in modo ordinato i percorsi dei tubi, garantendo una finitura professionale e ordinata per ogni installazione. Consentono l'espansione e la contrazione di più tubi isolati. Questo non solo protegge le tubature, ma fa anche risparmiare tempo e denaro agli installatori, semplificando il processo di installazione. **Più veloce. Più ordinato. Più intelligente.**



PIPE LOUNGE

Profilo

Barra filettata

Superficie

- Classificazione UL 94 – V0
- Economico e robusto: Garantisce un'installazione di alta qualità sia per le nuove costruzioni che per le ristrutturazioni.
- Versatile: collega in orizzontale per campate più ampie o impila in verticale in spazi ristretti.
- Si adatta alla barra filettata M10.
- I supporti Pipelounge sono previsti per carichi di 50 kg. Per carichi superiori a 50 kg è necessario utilizzare una sezione di puntone metallico standard.

SPECIFICHE TECNICHE	
Materiale	Plastica PC ABS
Carico massimo	50 kg (senza supporto metallico)
Sostenibilità	100% riciclabile
Materiali	Plastica ignifuga classificata V-0

Scansiona qui per vedere l'intera gamma:

Si prega di notare che questi prodotti sono venduti solo in confezioni multiple.

OPZIONI			
Cod. Art	Descrizione	Quantità per confezione	
PLmini	Supporto per Tubazioni Pipelounge 113 x 250mm Scatola	40	
PL150	Supporto per Tubazioni Pipelounge 150 x 250mm Scatola	30	
PL200	Supporto per Tubazioni Pipelounge 200 x 250mm Scatola	20	
PL300	Supporto per Tubazioni Pipelounge 300 x 250mm Scatola	20	
PL400	Supporto per Tubazioni Pipelounge 400 x 250mm Scatola	10	
PL500	Supporto per Tubazioni Pipelounge 500 x 250mm Scatola	10	
PL600	Supporto per Tubazioni Pipelounge 600 x 250mm Scatola	10	
PLjoiner	Clip di giunzione Pipelounge Scatola	20	
PLpacker	Distanziali Pipelounge Scatola	20	
PLsticker	Adesivi di refrigerazione Pipelounge Scatola	100	

Informazioni corrette al momento della pubblicazione. Non tutti i prodotti sono disponibili in tutte le regioni. Questo documento è stato tradotto utilizzando l'intelligenza artificiale e potrebbe contenere imprecisioni.



Connettori per tubi PVC

Adattatori – Connettori dritti

MODELLO – COD. ART.			
Dimensioni	Uso ideale	Cod. Art	Qtà conf.
6 mm – 10 mm	Riduzione di 6 mm (1/4") su 10 mm (3/8")	FP2020	5
6 mm, 10 mm, a 12 mm a 16 mm	1/4 " a 3/8 " to 5/8 " a 1/2 " per pompe peristaltiche	FP2632	5



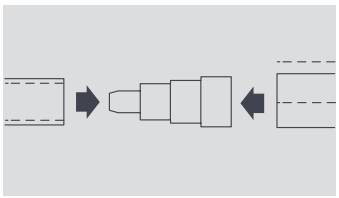

Valvole di non ritorno

MODELLO – COD. ART.			
Dimensioni	Uso ideale	Cod. Art	Qtà conf.
6 mm (1/4")	Impedisce il riflusso dell'acqua	FP2628	5
10 mm (3/8")	Impedisce il riflusso dell'acqua	FP2630	5



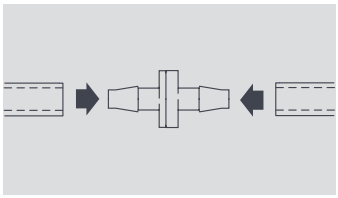

Raccordi per tubi flessibili

MODELLO – COD. ART.			
Dimensioni	Uso ideale	Cod. Art	Qtà conf.
6 mm (1/4")	Raccordo a T	FP2024	5
6 mm (1/4")	Raccordo a gomito	FP2028	5
6 mm (1/4")	Raccordo dritto	FP2622	5
10 mm (3/8")	Raccordo dritto	FP2030	5
10 mm (3/8")	Raccordo a gomito	FP2032	5
10 mm (3/8")	Raccordo dritto	FP2624	5
19/16 mm	Raccordo dritto blu	209DV00012	50
16 mm	Raccordo a Y	209DV00017	10
16 mm	Raccordo a T blu	209DV00018	10
16 mm	Raccordo a gomito blu	209DV00019	10
16 mm	Raccordo dritto blu	209DV00020	10



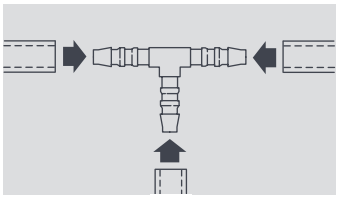

Raccordi per connessione da tubo rigido a tubo flessibile

MODELLO – COD. ART.			
Dimensioni	Uso ideale	Cod. Art	Qtà conf.
6 mm (1/4") o 10 mm (3/8") – 21 mm tubo di scarico	Tubo rigido a tubo flessibile	FP2040	3
6 mm (1/4") o 10 mm (3/8") – adattatore auto-sigillante	Tubo rigido a tubo flessibile (praticare un foro di diametro pari a 11,5 mm)	FP2038	3



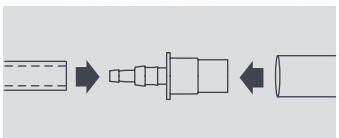

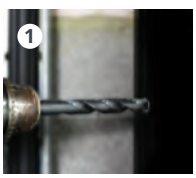









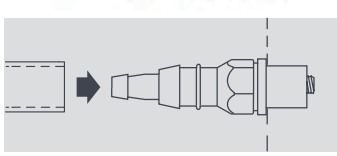

Nota: tutti i connettori devono essere fissati con le apposite fascette

Visita aspenpumps.com per ulteriori accessori di installazione.

Informazioni corrette al momento della pubblicazione. Non tutti i prodotti sono disponibili in tutte le regioni. Questo documento è stato tradotto utilizzando l'intelligenza artificiale e potrebbe contenere imprecisioni.



Connettori

Pompe Mini

ADATTATORE IN GOMMA PER COLLEGARE UN'UNITÀ CANALIZZATA AD UNA POMPA MINI

MODELLO – COD. ART.				
Unità canalizzata AC uscita OD	Serbatoio pompa OD	Uso ideale	Cod. Art	Qtà conf.
20 mm	16 mm	Mitsu Heavy	FP2001	3
25 mm	16 mm	Daikin, Mitsu Elec/Heavy, Panasonic, LG	FP2002	3
32 mm	16 mm	Daikin, Mitsu Elec/Heavy, Panasonic, LG	FP2003	3



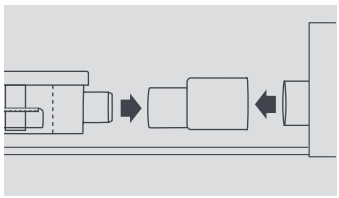

CURVA A 90° ALLUNGATA PER COLLEGARE UN'UNITÀ A PARETE AL SERBATOIO DI UNA POMPA MINI

OPZIONI				
Unità canalizzata AC uscita OD	Serbatoio pompa OD	Uso ideale	Cod. Art	Qtà conf.
12 mm	16 mm	Unità LG montata a parete o a pavimento	FP2006	3
16 mm	16 mm	Montata a parete o a pavimento	FP2056	3



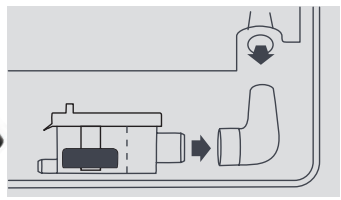

CONNETTORE DI DECENTRAGGIO

OPZIONI				
Unità canalizzata AC uscita OD	Serbatoio pompa OD	Uso ideale	Cod. Art	Qtà conf.
16 mm	16 mm	Può essere utilizzato universalmente	FP1024	5



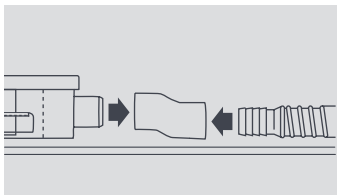



Pompa con serbatoio

ADATTATORE IN GOMMA PER COLLEGARE IL TUBO DI SCARICO CONDENSA DI UN'UNITÀ A CASSETTA A UNA POMPA CON SERBATOIO

OPZIONI				
Uscita cassetta OD	Tubo di troppo pieno OD	Uso ideale	Cod. Art	Qtà conf.
16 mm	21 mm	Adatto a LG units	FP2011	3
26 mm	21 mm	Daikin, Panasonic	FP2012	3
32 mm	21 mm	Daikin, Mitsu Elec/Heavy, Panasonic, LG	FP2013	3



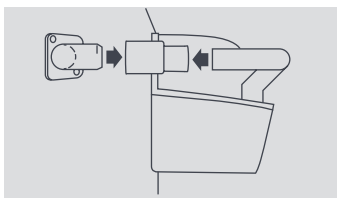

Nota: tutti i connettori devono essere fissati con le apposite fascette

Informazioni corrette al momento della pubblicazione. Non tutti i prodotti sono disponibili in tutte le regioni. Questo documento è stato tradotto utilizzando l'intelligenza artificiale e potrebbe contenere imprecisioni.

Gancio in Metallo



Fascetta per il montaggio su barra filettata ideale per il supporto di coppie di set di linee di climatizzazione.

Profilo

Barra filettata

Superficie

Caratteristiche

- Adatto per barra filettata sia M8 che M10
- Installazione rapida di 2 tubi
- Evita la necessità di passacavi
- Acciaio zincato passivato resistente alla corrosione
- Ideale per l'ottemperanza alle norme antincendio

SPECIFICHE TECNICHE	
Materiali di costruzione	Acciaio dolce zincato passivato
Temp max.	1000 °C
Distanza max cons. per fascetta	1.2 m

MISURE				
Descrizione	Liquido*	Gas*	Cod. Art	Qtà conf.
2	10 mm (3/8")	16 mm (5/8")	B6492/10	10
3	13 mm (1/2")	22 mm (7/8")	B6493/10	10
4	16 mm (5/8")	28 mm (1 1/8")	B6494/10	10

* Dimensioni del tubo approssimative (tenendo conto dell'isolamento)

Materiale: BS EN 10230:2006. Rivestimento: BS EN 12329:2000

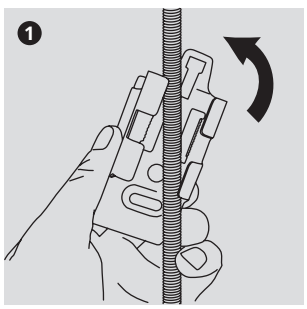

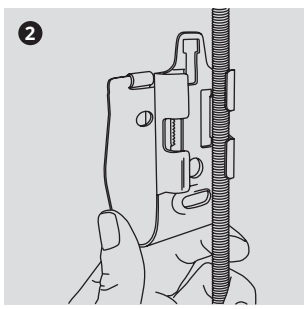

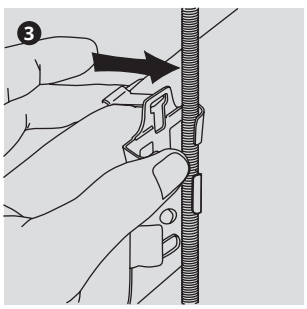

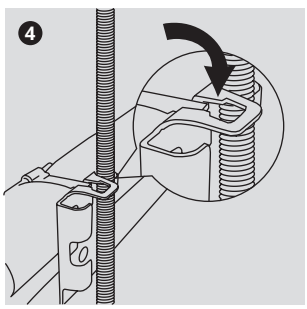

Informazioni corrette al momento della pubblicazione. Non tutti i prodotti sono disponibili in tutte le regioni. Questo documento è stato tradotto utilizzando l'intelligenza artificiale e potrebbe contenere imprecisioni.

Stud Clip



L'esclusivo design con dente di arresto garantisce una rapida installazione e regolazione.

Profilo

Barra filettata

Superficie

Caratteristiche (Stud Clip 3 1/8")

- Disponibile per barra filettata sia M8 che M10
- Rapido fissaggio direttamente alla barra filettata
- Facilità di installazione, regolazione e riposizionamento
- Adatta a tubi con dimensioni sia metriche che imperiali

SPECIFICHE TECNICHE	
Materiali di costruzione	Nylon
Temp max.	70 °C
Distanza max cons. per fascetta	1.2 m

MISURE					M8		M10	
Dimensioni	Isolamento 6 mm	Isolamento 9 mm	Isolamento 13 mm	Isolamento 19 mm	Cod. Art	Qtà conf.	Cod. Art	Qtà conf.
6mm (1/4")					B6800/10	10	B6814/10	10
10mm (3/8")					B6802/10	10	B6816/10	10
13mm (1/2")					B6801/10	10	B6815/10	10
16mm (5/8")					B6803/10	10	B6817/10	10
19mm (3/4")	6mm (1/4")				B6804/10	10	B6818/10	10
22mm (7/8")	10mm (3/8")				B6805/10	10	B6819/10	10
25mm (1")	13mm (1/2")	6mm (1/4")			B6806/10	10	B6820/10	10
28mm (1 1/8")	16mm (5/8")	10mm (3/8")			B6807/10	10	B6821/10	10
32mm (1 1/4")	19mm (3/4") 22mm (7/8")	13mm (1/2") 16mm (5/8")			B6808/10	10	B6822/10	10
35mm (1 3/8")		19mm (3/4")	10mm (3/8") 13mm (1/2")		B6809/10	10	B6823/10	10
38mm (1 1/2")	28mm (1 1/8")	22mm (7/8")	16mm (5/8")		B6810/10	10	B6824/10	10
41mm (1 5/8")	35mm (1 3/8")	28mm (1 1/8")	19mm (3/4") 22mm (7/8")	6mm (1/4") 10mm (3/8")	B6811/10	10	B6825/10	10
50mm (2")				13mm (1/2")	B6812/10	10	B6826/10	10
55mm (2 1/8")	41mm (1 5/8")	35mm (1 3/8") 41mm (1 5/8")	28mm (1 1/8") 35mm (1 3/8")	16mm (5/8") 19mm (3/4") 22mm (7/8")	B6813/10	10	B6827/10	10

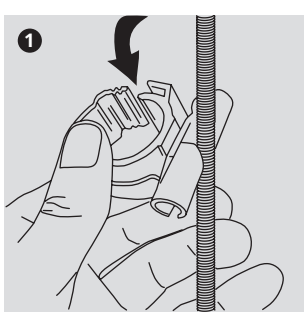

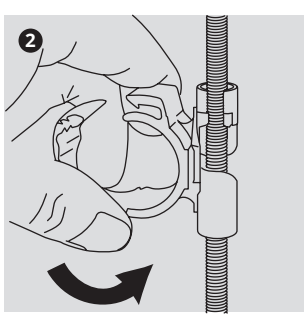

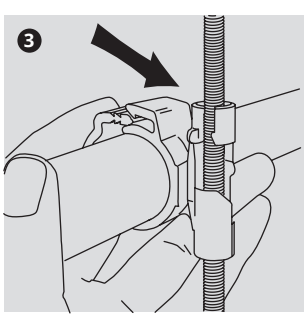

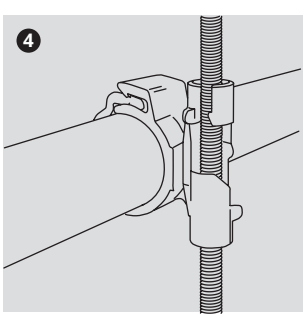

Informazioni corrette al momento della pubblicazione. Non tutti i prodotti sono disponibili in tutte le regioni. Questo documento è stato tradotto utilizzando l'intelligenza artificiale e potrebbe contenere imprecisioni.

Stud Clip M8 3 1/8" e 2 Pipe



Una nuova gamma di fascette per barre filettate ideali per gli impianti di refrigerazione e climatizzazione.

Profilo

Barra filettata

Superficie

Caratteristiche
(Stud Clip 3 1/8")

- La fascetta per barra filettata M8 3 1/8" è l'ideale per tubazioni di refrigerazione grazie al dente di arresto versatile che si adatta a dimensioni di tubo comprese tra
54 mm e 80 mm
- Rapido fissaggio alla barra filettata
- Adatta a tubi con dimensioni sia metriche che imperiali

Caratteristiche
(Stud Clip 2 Pipe)

- Offre supporto orizzontale per i set di tubi sui sistemi di condizionamento
- Facilità di installazione, regolazione e riposizionamento
- Chiusura con dente di arresto estendibile sicura
- La fascetta racchiude sia i set di linee che i cavi

SPECIFICHE TECNICHE	
Materiali di costruzione	Nylon
Max. temp	70 °C
Max. rec. distance per clip	1.2 m

MISURE		
Dimensioni	Cod. Art	Qtà conf.
Stud Clip 80 mm (3 1/8")	B7200/5	5
2 pipes 13 mm (1/2") – 22 mm (7/8") to 16 mm (5/8") – 28 mm (1 1/8")	B7205/5	5
M10 2 pipe 1/2 " – 7/8" to 5/8 – 1 1/8"	B7210/5	5

Dimensioni del tubo approssimative (tenendo conto dell'isolamento da 13 mm)

INSTALLAZIONE STUD CLIP 3 1/8"

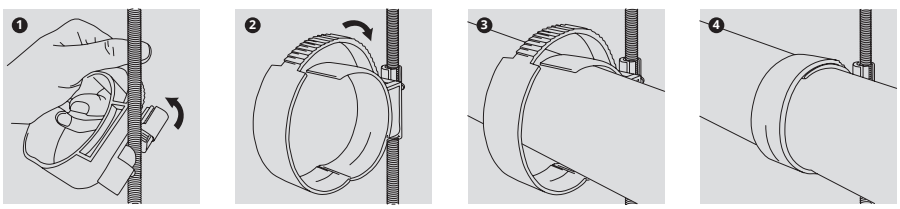

INSTALLAZIONE 2 PIPE

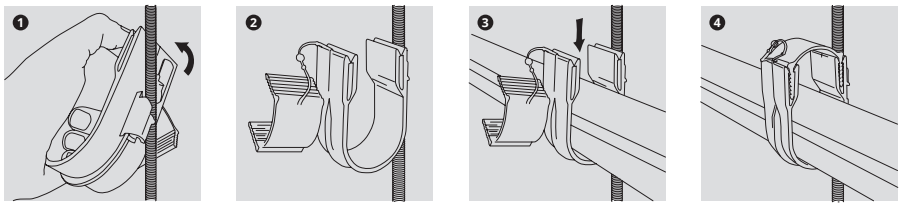

Informazioni corrette al momento della pubblicazione. Non tutti i prodotti sono disponibili in tutte le regioni. Questo documento è stato tradotto utilizzando l'intelligenza artificiale e potrebbe contenere imprecisioni.

Gancio in Plastica



Questo sistema di fissaggio a doppia misura consente il montaggio su barre filettate da M8 e M10.

Profilo

Barra filettata

Superficie

Caratteristiche

- Facile installazione
- Adatto a barre filettate sia M8 che M10
- Evita la necessità di passacavi
- Meccanismo di aggancio regolabile

SPECIFICHE TECNICHE	
Materiali di costruzione	Nylon
Temp max.	70 °C
Distanza max cons. per fascetta	1.2 m

MISURE					
Descrizione	Liquido*	Gas*	Dimensioni raccordo barra filettata	Cod. Art	Qtà conf.
P2	10 mm (3/8")	16 mm (5/8")	8 o 10 mm	B6543/5	5
P3	13 mm (1/2")	22 mm (7/8")	8 o 10 mm	B6544/5	5
P4	16 mm (5/8")	28 mm (1 1/8")	8 o 10 mm	B6545/5	5
P2	10 mm (3/8")	16 mm (5/8")	6 o 8 mm	B6715/5	5
P3	13 mm (1/2")	22 mm (7/8")	6 o 8 mm	B6716/5	5
P4	16 mm (5/8")	28 mm (1 1/8")	6 o 8 mm	B6717/5	5

* Dimensioni del tubo approssimative (tenendo conto dell'isolamento)

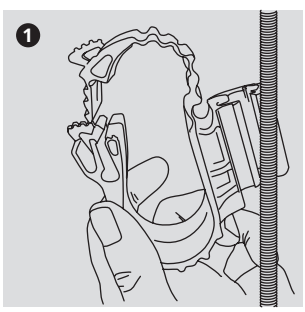

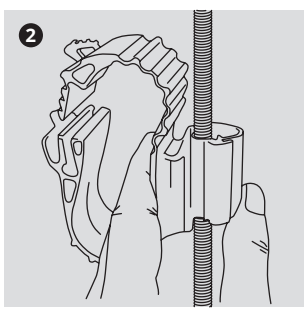

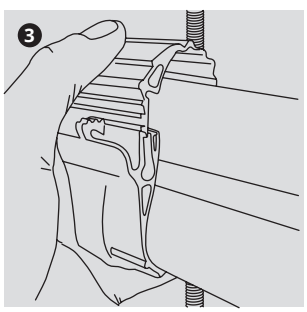

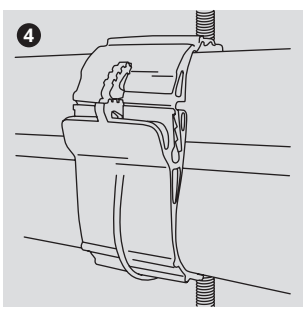

Informazioni corrette al momento della pubblicazione. Non tutti i prodotti sono disponibili in tutte le regioni. Questo documento è stato tradotto utilizzando l'intelligenza artificiale e potrebbe contenere imprecisioni.

Grab Clip



Novità della gamma Aspen Xtra, la fascetta per il montaggio su barra filettata Grab Clip è l'ideale per coppie di set di linee di climatizzazione.

Profilo

Barra filettata

Superficie

Caratteristiche

- La fascetta Grab Clip si posiziona rapidamente su barre filettate da M8 e M10
- Solida costruzione in metallo
- La chiusura a scatto blocca saldamente le serie di tubi
- Installazione sul tubo rapida e semplice
- Ampia costruzione metallica per un maggiore supporto dei tubi
- Utilizzabile anche per il montaggio in superficie
- Ideale per l'ottemperanza a norme antincendio

SPECIFICHE TECNICHE	
Materiali di costruzione	Acciaio dolce verniciato a polvere
Temp max.	1000 °C
Distanza max cons. per fascetta	1.2 m

MISURE				
Descrizione	Liquido*	Gas*	Cod. Art	Qtà conf.
2	10 mm 1/2"	16 mm (5/8")	B2080/10	10
3	13 mm 5/8"	22 mm (7/8")	B2081/10	10
4	16 mm (5/8")	28 mm (1 1/8")	B2082/10	10

* Dimensioni del tubo approssimative (tenendo conto dell'isolamento)

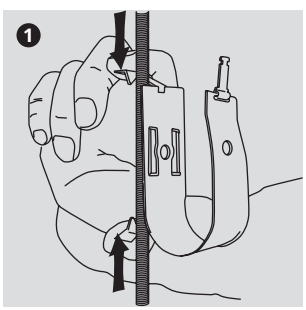

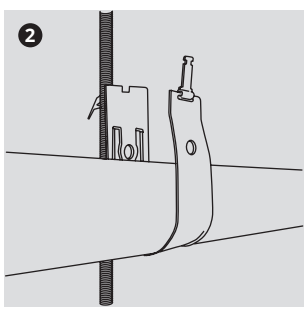

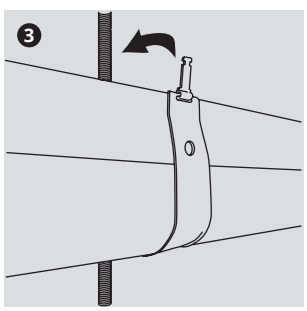

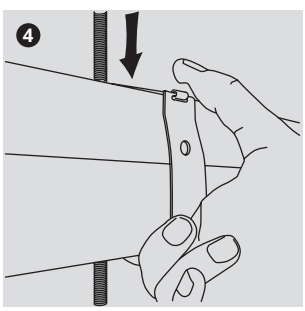

Informazioni corrette al momento della pubblicazione. Non tutti i prodotti sono disponibili in tutte le regioni. Questo documento è stato tradotto utilizzando l'intelligenza artificiale e potrebbe contenere imprecisioni.

3 Pipe Clip



La nuovissima fascetta appositamente progettata per 3 tubi fornisce supporto a tubazioni per sistemi VRV/VRF.

Profilo

Barra filettata

Superficie

Caratteristiche

- Disponibile per un'ampia gamma di dimensioni di gruppi di tubi
- Posizionabile su barre filettate da M8 e M10
- Ampi bracci metallici per un maggiore supporto dei tubi
- Nessuna necessità di passacavi
- La piastra del coperchio di sicurezza incernierata si fissa con una vite
- Utilizzabile anche per il montaggio in superficie

SPECIFICHE TECNICHE	
Materiali di costruzione	Acciaio dolce verniciato a polvere
Temp max.	1000 °C
Distanza max cons. per fascetta	1.2 m

MISURE				
Descrizione	Gruppi di tubi da	Gruppi di tubi fino a	Cod. Art	Qtà conf.
1	10mm (3/8") 16mm (5/8") 19mm (3/4")	13mm (1/2") 19mm (3/4") 25mm (1")	B6361/5	5
2	13mm (1/2") 28mm (1 1/8") 19mm (3/4 ")	16mm (5/8") 25mm (1") 28mm (1 1/8")	B6362/5	5
3	16mm (5/8") 28mm (1 1/8") 28mm (1 1/8")	19mm (3/4 ") 35mm (1 3/8 ") 28mm (1 1/8 ")	B6363/5	5
4	22mm (7/8") 35mm (1 3/8") 28mm (1 1/8")	19mm (3/4") 41mm (1 5/8 ") 35mm (1 3/8 ")	B6364/5	5

Dimensioni del tubo approssimative (tenendo conto dell'isolamento da 13 mm)

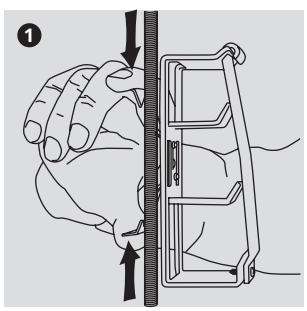

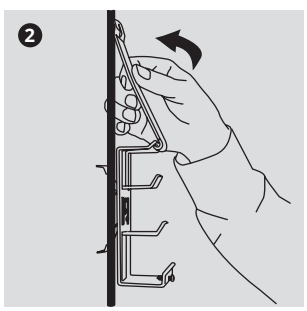

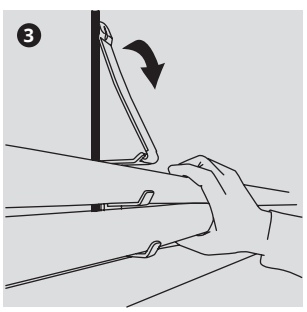

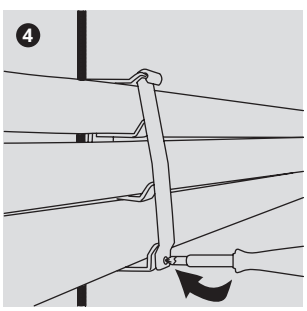

Informazioni corrette al momento della pubblicazione. Non tutti i prodotti sono disponibili in tutte le regioni. Questo documento è stato tradotto utilizzando l'intelligenza artificiale e potrebbe contenere imprecisioni.

Grip Lock



Questa versatile fascetta – vero e proprio best-seller – può essere montata su qualsiasi superficie.

Profilo

Asta

Superficie

Caratteristiche

- Può essere montata direttamente alla parete o su un soffitto solido
- Dotata di cerniera per una rapida installazione dei tubi
- Spazio per cavi elettrici e tubo di scarico condensa
- Acciaio zincato passivato resistente alla corrosione
- Ampi componenti metallici per un buon supporto dei tubi

SPECIFICHE TECNICHE	
Materiali di costruzione	Zinc passivated mild steel
Temp max.	1000 °C
Distanza max cons. per fascetta	1.2 m

MISURE

Descrizione	Liquido*	Gas*	Larghezza (mm)	Altezza (mm)	Cod. Art	Qtà conf.
Dimensioni 1	6mm (1/4")	13mm (1/2")	54	30	B6186/10	10
Dimensioni 2	10mm (3/8")	16mm (5/8")	60	32	B6187/10	10
Dimensioni 3	13mm (1/2")	22mm (7/8")	67	37	B6188/10	10
Dimensioni 4	16mm (5/8")	28mm (1 1/8")	80	46	B6189/10	10

* Dimensioni del tubo approssimative (tenendo conto dell'isolamento di 13 mm)

Materiale: BS EN 10230:2006. Rivestimento: BS EN 12329:2000

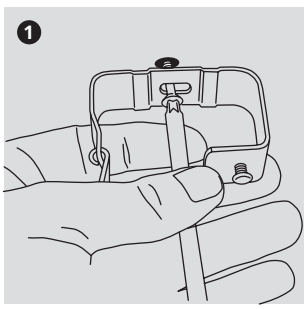

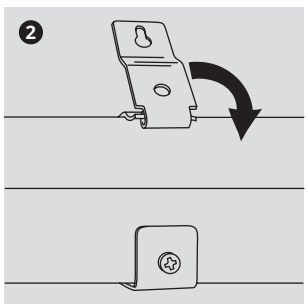

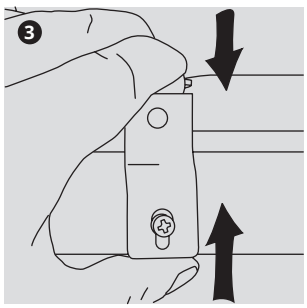

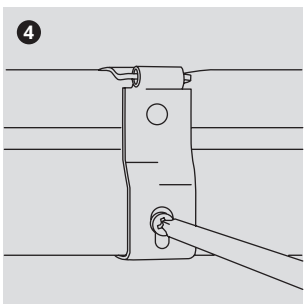

Informazioni corrette al momento della pubblicazione. Non tutti i prodotti sono disponibili in tutte le regioni. Questo documento è stato tradotto utilizzando l'intelligenza artificiale e potrebbe contenere imprecisioni.



NASTRO ISOLANTE ANTICONDENSA

Fornito in due versioni (gomma o polietilene). Reazione al fuoco Classe 1. Temperatura di utilizzo: -15°C /+80°C.



	Cod. Art	Dimensioni
Gomma	**9898-500**	50 x 3 mm x 10 m
Polietilene Grigio	**9898-501**	50 x 3 mm x 10 m
Polietilene Bianco	**9898-503**	50 x 3 mm x 10 m

Nastro in alluminio autoadesivo con collante forte. Classe 1. Anticondensa. Temperatura di utilizzo -15°C/+80°C.



	Cod. Art	Dimensioni
Alluminio	**9898-400**	50 x 3 mm x 10 m
Alluminio Retinato	**9898-401**	50 x 3 mm x 10 m

BENDA VINILICA



Rotoli in pvc elastico non adesivo. Rapidità e semplicità di montaggio, ottima resistenza agli acidi. Vengono impiegati per:

- Rivestimento esterno di protezione per tubi isolati;
- Protezione tubi interrati contro ossidazione e correnti vaganti;
- Protezione parti di manufatti da non trattare nei bagni galvanici (es: cromatura, zincatura ecc.);
- Si sconsiglia l'impiego su tubi esposti alla luce diretta del sole.

Cod. Art	Dimensioni
9898-550-01	60m - h. 10 cm
9898-551-01	25m - h. 10 cm

VECAMCO

Informazioni corrette al momento della pubblicazione. Non tutti i prodotti sono disponibili in tutte le regioni. Questo documento è stato tradotto utilizzando l'intelligenza artificiale e potrebbe contenere imprecisioni.

DrainKleen®

DISGORGANTE PER SCARICO DELLA DI CONDENSA

- Pronto all'uso
- Aerosol
- Concentrato
- Sicuro per le pompe di scarico condensa

- Rimuove i blocchi organici
- Più pesante dell'acqua, affonda per raggiungere il punto in cui si è formato l'ingorgo

Cod. Art	Descrizione	Qtà	Formato
S010188R4	DrainKleen	4	5L

Trasporto pericoloso.



DrainKleen® one shot

DISGORGANTE E DRENANTE PER SCARICO DELLA CONDENSA

- Pronto all'uso
- Aerosol
- Concentrato
- Sicuro per le pompe di scarico condensa

- Elimina gli ingorghi comuni
- Forma del flacone progettata per raggiungere i punti difficili

Cod. Art	Descrizione	Qtà	Formato
S010106IT	DrainKleen one shot	12	250ml

Trasporto pericoloso.



AdvancedGel DU

DISGORGANTE PER LO SCARICO DEL CONDENSATORE

NSF
Nonfood Compounds Program Listed

- Pronto all'uso
- Aerosol
- Concentrato
- Sicuro per le pompe di scarico condensa

- La formula ad alta resistenza elimina le ostruzioni organiche e inorganiche
- Più pesante dell'acqua, affonda e trova il blocco
- Sicuro da usare con le pompe di scarico condensa
- 1 confezione = 8 litri

Cod. Art	Prodotto	Qtà	Dimensioni
S010461R4	AdvancedGel DU	5	490 ml

Conforme alle norme EN1040, EN1275, EN1276 e EN14476.



Advanced

Informazioni corrette al momento della pubblicazione. Non tutti i prodotti sono disponibili in tutte le regioni. Questo documento è stato tradotto utilizzando l'intelligenza artificiale e potrebbe contenere imprecisioni.

09 CANALINE E ACCESSORI



Canaline	168-169
Accessori per canaline	170-172

ASPEN PUMPS GROUP



EUROSPLIT

LA NOSTRA GAMMA DI CANALINE INNOVATIVE

La prossima evoluzione nelle soluzioni di canalina. Compatibilità senza sforzo con i sistemi leader del settore, progettata per garantire prestazioni e facilità d'uso.

EuroSplit è la nuova soluzione di canalizzazione con migliorate installazioni e prestazioni, una maggiore protezione, imballaggio compatto e design elegante.

- Disponibile in 6 misure
- Nella misura 80 x 60 è direttamente compatibile con i sistemi più conosciuti
- Disponibile anche con pellicola protettiva integrale su tutti i componenti e imballaggio di alta qualità
- Servizio di personalizzazione per soddisfare tutte le vostre esigenze e facilità di installazione



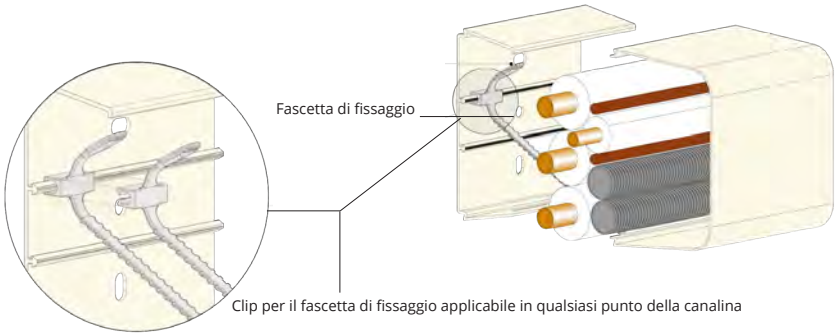

Descrizione

Dimensioni (mm) L x A	Bianco puro 08		Bianco Segnale 11		Avorio chiaro 15		Grigio antracite 16		Nero 95		Disegno tecnico
	Senza pellicola	Con pellicola	Senza pellicola	Con pellicola	Senza pellicola	Con pellicola	Nessun film	Con pellicola	Senza pellicola	Con pellicola	
65 x 50	9841-001-08	9841-002-08	9841-001-11	9841-002-11	9841-001-15	9841-002-15					
70 x 55	9844-001-08	9844-002-08	9844-001-11	9844-002-11	9844-001-15	9844-002-15					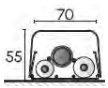
80 x 60	9855-001-08	9855-002-08	9855-001-11	9855-002-11	9855-001-15	9855-002-15	9855-001-16	9855-002-16	9855-105-95	9855-107-95	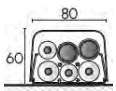
90 x 65	9842-001-08	9842-002-08	9842-001-11	9842-002-11	9842-001-15	9842-002-15					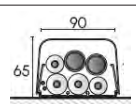
110 x 75	9846-001-08	9846-002-08	9846-001-11	9846-002-11	9846-001-15	9846-002-15					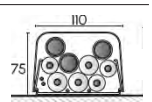
125 x 75	9843-001-08	9843-002-08	9843-001-11	9843-002-11	9843-001-15	9843-002-15					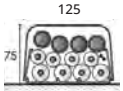

Informazioni corrette al momento della pubblicazione. Non tutti i prodotti sono disponibili in tutte le regioni. Questo documento è stato tradotto utilizzando l'intelligenza artificiale e potrebbe contenere imprecisioni.

CLIMA PLUS

Canaline Clima Plus: esteticamente compatte, complementi ideali per qualsiasi installazione.

- Disponibili in 5 misure
- Copertura totale con ingombro minimo, alloggiamento perfetto delle tubazioni di scarico della condensa
- Facilità di installazione
- Nessuno spreco di spazio per una capacità di contenimento perfetta

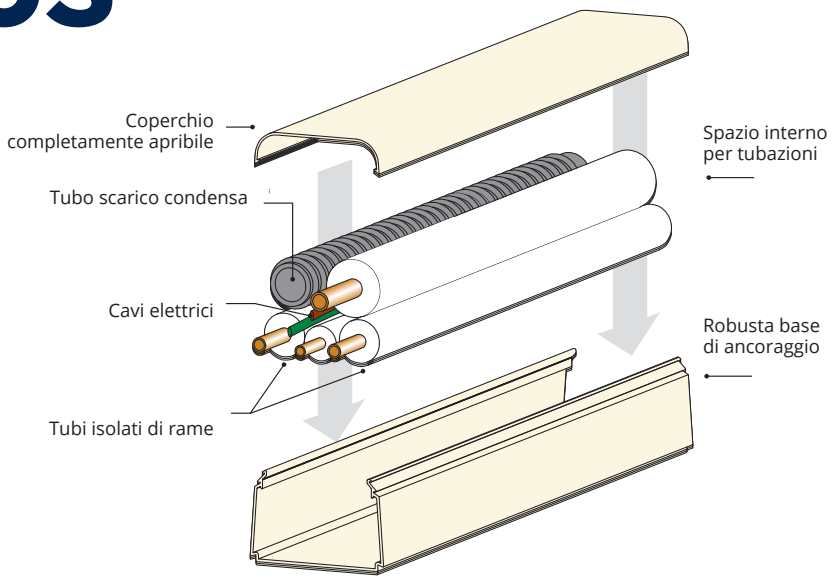

Descrizione

Dimensioni (mm) L x A	Bianco puro 08		Bianco Segnale 11		Avorio chiaro 15		Disegno tecnico
	Senza pellicola	Con pellicola	Senza pellicola	Con pellicola	Senza pellicola		
65 x 50	9801-001-08	9801-002-08	9801-001-11	9801-002-11	9801-001-15		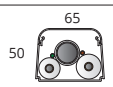
70 x 55	9804-001-08	9804-002-08	9804-001-11	9804-002-11	9804-001-15		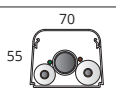
80 x 60	9805-001-08	9805-002-08	9805-001-11	9805-002-11	9805-001-15		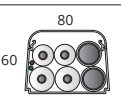
90 x 65	9802-001-08	9802-002-08	9802-001-11	9802-002-11	9802-001-15		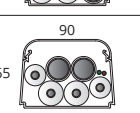
25x25	9809-001-08						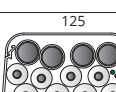
35x30	9810-001-08						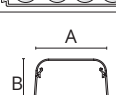



Informazioni corrette al momento della pubblicazione. Non tutti i prodotti sono disponibili in tutte le regioni. Questo documento è stato tradotto utilizzando l'intelligenza artificiale e potrebbe contenere imprecisioni.

Accessori per EuroSplit e Clima Plus

Dimensioni (mm)		Descrizione					Qtà
	L x H	Bianco puro 08	Bianco Segnale 11	Avorio chiaro 15	Grigio antracite 16	Nero 95	
Raccordo di Giunzione 	35 x 30	9810-210-08					20 pezzi
Giunto coperchio	35 x 30	9810-102-08	9810-102-11	9810-102-15	9810-102-16*	9810-102-95*	25 pezzi * Solo per misura 80x60 mm
	65 x 50	9801-102-08	9801-102-11	9801-102-15			
	70 x 55	9804-102-08	9804-102-11	9804-102-15			
	80 x 60	9805-102-08	9805-102-11	9805-102-15	9805-102-16	9805-102-95	
	90 x 65	9802-102-08	9802-102-11	9802-102-15			
	110 x 75	9806-102-08	9806-102-11	9806-102-15			
	125 x 75	9803-102-08	9803-102-11	9803-102-15			
Giunto coperchio con guarnizione	65 x 50	9801-103-08	9801-103-11	9801-103-15			20 pezzi * Guarnizione solo in Bianco Puro
	70 x 55	9804-103-08	9804-103-11	9804-103-15			
	80 x 60	9805-103-08	9805-103-11	9805-103-15	9805-103-16	9805-103-95	
	90 x 65	9802-103-08	9802-103-11	9802-103-15			
Passaggio a muro 	65 x 50	9801-111--08	9801-111-11	9801-111--15			10 pezzi
	70 x 55	9804-111-08	9804-111-11	9804-111-15			
	80 x 60	9805-111-08	9805-111-11	9805-111-15	9805-111-16	9805-111-95	
	90 x 65	9802-111-08	9802-111-11	9802-111-15			
	110 x 75	9806-111-08	9806-111-11	9806-111-15			
	125 x 75	9803-111-08	9803-111-11	9803-111-15			
Angolo Interno 	25 x 25	9809-113-08					10 pezzi
	35 x 30	9810-113-08					
	65 x 50	9801-112-08	9801-112-11	9801-112-15			
	70 x 55	9804-112-08	9804-112-11	9804-112-15			
	80 x 60	9805-112-08	9805-112-11	9805-112-15	9805-112-16	9805-112-95	
	90 x 65	9802-112-08	9802-112-11	9802-112-15			
	110 x 75	9806-112-08	9806-112-11	9806-112-15			
	125 x 75	9803-112-08	9803-112-11	9803-112-15			
Angolo esterno	25 x 25	9809-113-08					10 pezzi
	35 x 30	9810-113-08					
	65 x 50	9801-113-08	9801-113-11	9801-113-15			
	70 x 55	9804-113-08	9804-113-11	9804-113-15			
	80 x 60	9805-113-08	9805-113-11	9805-113-15	9805-113-16	9805-113-95	
	90 x 65	9802-113-08	9802-113-11	9802-113-15			
	110 x 75	9806-113-08	9806-113-11	9806-113-15			
	125 x 75	9803-113-08	9803-113-11	9803-113-15			
Curva a T 	80 x 60	9805-200-08	9805-200-11	9805-200-15	9805-200-16	9805-200-95	8 pezzi
	90 x 65	9802-200-08	9802-200-11	9802-200-15			
	110 x 75	9806-200-08	9806-200-11	9806-200-15			
	125 x 75	9803-200-08	9803-200-11	9803-200-15			

VECAMCO

Informazioni corrette al momento della pubblicazione. Non tutti i prodotti sono disponibili in tutte le regioni. Questo documento è stato tradotto utilizzando l'intelligenza artificiale e potrebbe contenere imprecisioni.

Dimensioni		Cod. Art					Qtà
	L x H	Bianco puro 08	Bianco Segnale 11	Avorio chiaro 15	Grigio antracite 16	Nero 95	
Tappo terminale	25 x 25	9809-114-08					10 pezzi
	35 x 30	9810-114-08					
	65 x 50	9801-114-08	9801-114-11	9801-114-15			
	70 x 55	9804-114-08	9804-114-11	9804-114-15			
	80 x 60	9805-114-08	9805-114-11	9805-114-15	9805-114-16	9805-114-95	
	90 x 65	9802-114-08	9802-114-11	9802-114-15			
	110 x 75	9806-114-08	9806-114-11	9806-114-15			
	125 x 75	9803-114-08	9803-114-11	9803-114-15			
Curva Piana 	25 x 25	9809-115-08					10 pezzi
	35 x 30	9810-115-08					
	65 x 50	9801-115-08	9801-115-11	9801-115-15			
	70 x 55	9804-115-08	9804-115-11	9804-115-15			
	80 x 60	9805-115-08	9805-115-11	9805-115-15	9805-115-16	9805-115-95	
	90 x 65	9802-115-08	9802-115-11	9802-115-15			
	110 x 75	9806-115-08	9806-115-11	9806-115-15			
	125 x 75	9803-115-08	9803-115-11	9803-115-15			
Curva a muro	65 x 50	9801-116-08	9801-116-11	9801-116-15			10 pezzi
	70 x 55	9804-116-08	9804-116-11	9804-116-15			
	80 x 60	9805-116-08	9805-116-11	9805-116-15	9805-116-16	9805-116-95	
	90 x 65	9802-116-08	9802-116-11	9802-116-15			
	110 x 75	9806-116-08	9806-116-11	9806-116-15			
	125 x 75	9803-116-08	9803-116-11	9803-116-15			
Curva regolabile 	65 x 50	9801-117-08	9801-117-11	9801-117-15			6 pezzi
	70 x 55	9804-117-08	9804-117-11	9804-117-15			
	80 x 60	9805-117-08	9805-117-11	9805-117-15	9805-117-16	9805-117-95	
	90 x 65	9802-117-08	9802-117-11	9802-117-15			
Manicotto Flessibile 	65 x 50	9801-118-08	9801-118-11	9801-118-15			6 pezzi
	70 x 55	9804-118-08	9804-118-11	9804-118-15			
	80 x 60	9805-118-08	9805-118-11	9805-118-15			
	90 x 65	9802-118-08	9802-118-11	9802-118-15			
Riduttore 	80-65	9801-202-08	9801-202-11	9801-202-15	9801-202-16	9801-202-95	10 pezzi
	80-70	9804-202-08	9804-202-11	9804-202-15	9804-202-16	9804-202-95	
	90-65	9802-201-08	9802-201-11	9802-201-15			
	90-70	9804-201-08	9804-201-11	9804-201-15			
	110-80	9805-202-08	9805-202-11	9805-202-15	9805-202-16	9805-202-95	
	110-90	9802-202-08	9802-202-11	9802-202-15			
	125-80	9805-201-08	9805-201-11	9805-201-15	9805-201-16	9805-201-95	
	125-90	9803-201-08	9803-201-11	9803-201-15			
	125-110	9806-201-08	9806-201-11	9806-201-15			

VECAMCO

Informazioni corrette al momento della pubblicazione. Non tutti i prodotti sono disponibili in tutte le regioni. Questo documento è stato tradotto utilizzando l'intelligenza artificiale e potrebbe contenere imprecisioni.

VICTOR CUTTER

Strumento dal design innovativo, appositamente studiato per facilitare l'installazione dell'impianto di condizionamento. Victor consente di tagliare agevolmente e contemporaneamente sia il coperchio che la base della canalina., senza imperfezioni e senza formazione di polveri statiche.

LAME AFFILABILI





Cod. Art.	Qtà
9899-990	1

CLIMA PLUS



EUROSPLIT



Misure canalina compatibili

Click per rail



Cod. Art.	Dimensioni	Qtà	
9831-101-00	60m - h. 10 cm	24	195 mm
9832-101-00	25m - h. 10 cm	24	215 mm

Accessorio ferma tubi

SUPPORTO DI BLOCCAGGIO CLIMA PLUS

Il sistema Quick-Fit trattiene tubi e cavi in posizione corretta.

Cod Art.	L x H	Qtà
9801-101-00	65x50	25 pz
9804-101-00	70x55	25 pz
9805-101-00	80x60	25 pz
9802-101-00	90x65	25 pz
9803-101-00	125x75	25 pz

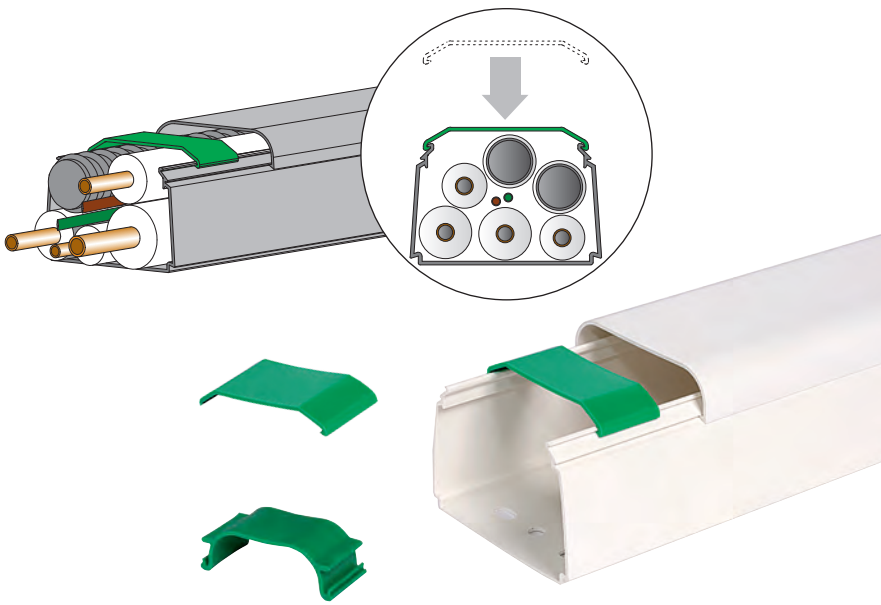

VECAMCO

Informazioni corrette al momento della pubblicazione. Non tutti i prodotti sono disponibili in tutte le regioni. Questo documento è stato tradotto utilizzando l'intelligenza artificiale e potrebbe contenere imprecisioni.

10 VENTILAZIONE

Griglie di Ventilazione 173
Ventilazione Meccanica 174



Immagine solo a scopo illustrativo

ASPEN PUMPS GROUP

Scansiona qui per vedere l'intera gamma:

GRIGLIE UNIVERSALI

Progettate per favorire la circolazione dell'aria e per migliorare la qualità della stessa all'interno degli ambienti chiusi, impedendo al contempo l'ingresso di detriti, insetti o altri elementi indesiderati. Comunemente utilizzate negli edifici come parte del sistema di ventilazione, e installate su pareti, soffitti, porte o finestre.



Griglie circolari universali



Coppia di griglie



Griglie circolariad incasso



Griglie modulari e componibili



Griglie quadrate universali



Griglie per porte e mobili



Griglie in metalloda incasso



Griglie universaliin metallo



Griglie da appoggio in metallo



Griglie Pop-line



Griglie per caminetto

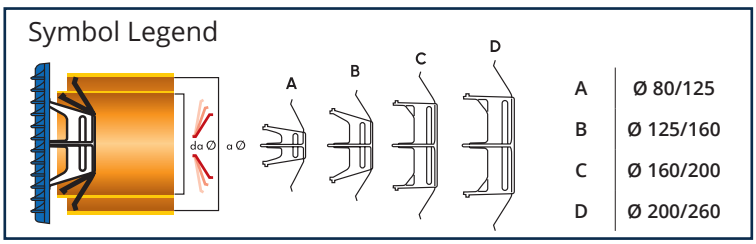

VENTILAZIONE MECCANICA

Accessori e componenti per la ventilazione meccanica controllata e il trattamento dell'aria.



Aspiratori elettrici decorativi



Aspiratori elettrici



Aspiratore in ABS



Sistemi canalizzati per VMC



Accessori

VECAMCO

Informazioni corrette al momento della pubblicazione. Non tutti i prodotti sono disponibili in tutte le regioni. Questo documento è stato tradotto utilizzando l'intelligenza artificiale e potrebbe contenere imprecisioni.

11 PROTEZIONE E ACUSTICA

Design Box 176
Gabbia di Protezione 177
Protezioni Acustiche 178



ASPEN PUMPS GROUP

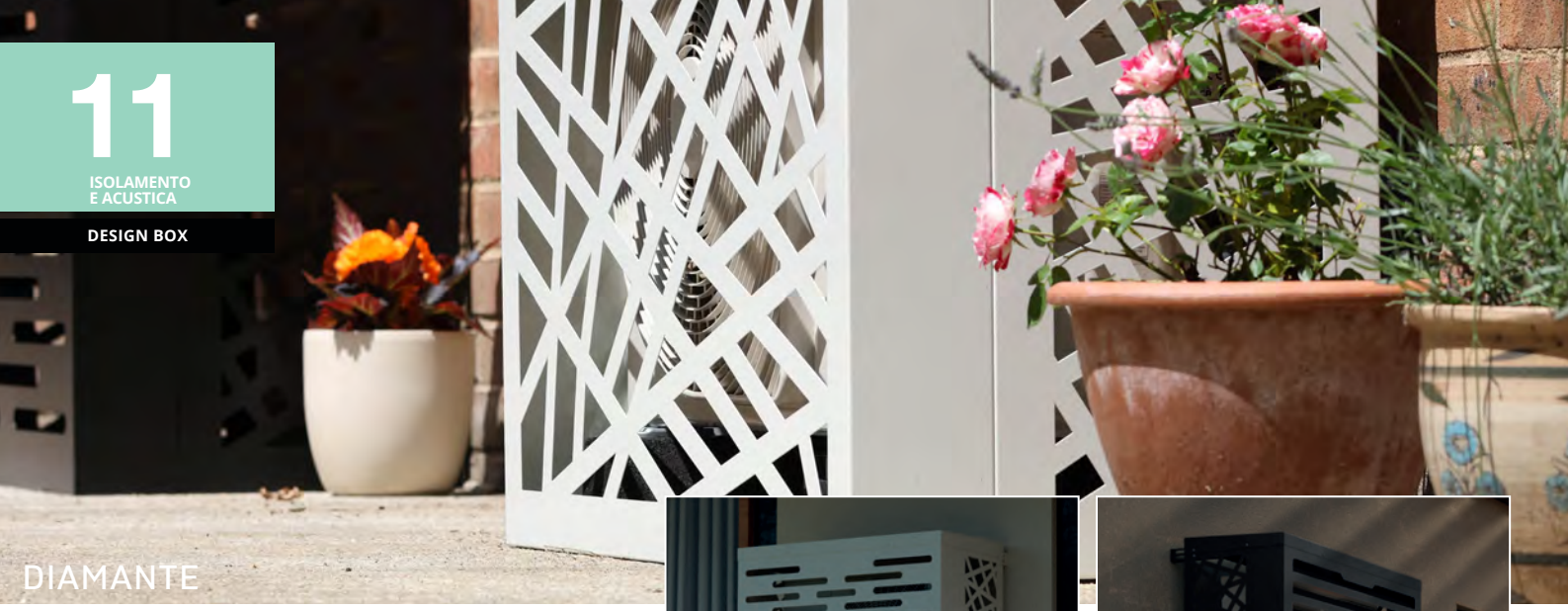





DESIGN BOX

BOX IN ACCIAIO ZINCATO

Protetta con verniciatura a polveri poliesteri, resistenza a test in nebbia salina fino ad una durata di applicazione di 500 ore. Montaggio facile e veloce in soli pochi minuti grazie alla modalità di aggancio rapido. Estensioni regolabili per un fissaggio pratico a muro. Utilizzando la nostra gamma di accessori, le opzioni di installazione includono: a terra, sospesa a parete o indipendente.

RAL 9002 | RAL 7016 | RAL 9005

DISPONIBILE IN 3 DESIGN E 3 COLORI!

DIAMANTE: DESIGN

SIZE	Cod. Art. RAL 9002	RAL 7016	RAL 9005	L x H x P* – mm *P min - max (Kit di estensione)
S	M38-910-71	M38-910-16	M38-910-95	900 x 680 x 450 - 650
M	M38-911-71	M38-911-16	M38-911-95	1050 x 950 x 650 - 850
L	M38-912-71	M38-912-16	M38-912-95	1150 x 1200 x 650 - 850
XL	M38-915-71	M38-915-16	M38-915-95	1400 x 1200 x 650 - 850
XXL	M38-913-71	M38-913-16	M38-913-95	1400 x 1600 x 650 - 850
3XL	M38-914-71	M38-914-16	M38-914-95	1400 x 2000 x 650 - 850

AMBRA: COMFORT (SISTEMA DI INSONORIZZAZIONE DISPONIBILE)

SIZE	Cod. Art. RAL 9002	RAL 7016	RAL 9005	L x H x P* – mm * min - max (Kit di estensione)
S	M18-910-71	M18-910-16	M18-910-95	900 x 680 x 450 - 650
M	M18-911-71	M18-911-16	M18-911-95	1050 x 950 x 650 - 850
L	M18-912-71	M18-912-16	M18-912-95	1150 x 1200 x 650 - 850
XL	M18-915-71	M18-915-16	M18-915-95	1400 x 1200 x 650 - 850
XXL	M18-913-71	M18-913-16	M18-913-95	1400 x 1600 x 650 - 850
3XL	M18-914-71	M18-914-16	M18-914-95	1400 x 2000 x 650 - 850

GIADA: STANDARD

SIZE	Cod. Art. RAL 9002	RAL 7016	RAL 9005	L x H x P* – mm *P min - max (Kit di estensione)
S	M48-910-71	M48-910-16	M48-910-95	900 x 680 x 450 - 650
M	M48-911-71	M48-911-16	M48-911-95	1050 x 950 x 650 - 850
L	M48-912-71	M48-912-16	M48-912-95	1150 x 1200 x 650 - 850
XL	M48-915-71	M48-915-16	M48-915-95	1400 x 1200 x 650 - 850
XXL	M48-913-71	M48-913-16	M48-913-95	1400 x 1600 x 650 - 850
3XL	M48-914-71	M48-914-71	M48-914-95	1400 x 2000 x 650 - 850

PREZZI SU RICHIESTA.

2EMMECLIMA

Informazioni corrette al momento della pubblicazione. Non tutti i prodotti sono disponibili in tutte le regioni. Questo documento è stato tradotto utilizzando l'intelligenza artificiale e potrebbe contenere imprecisioni.

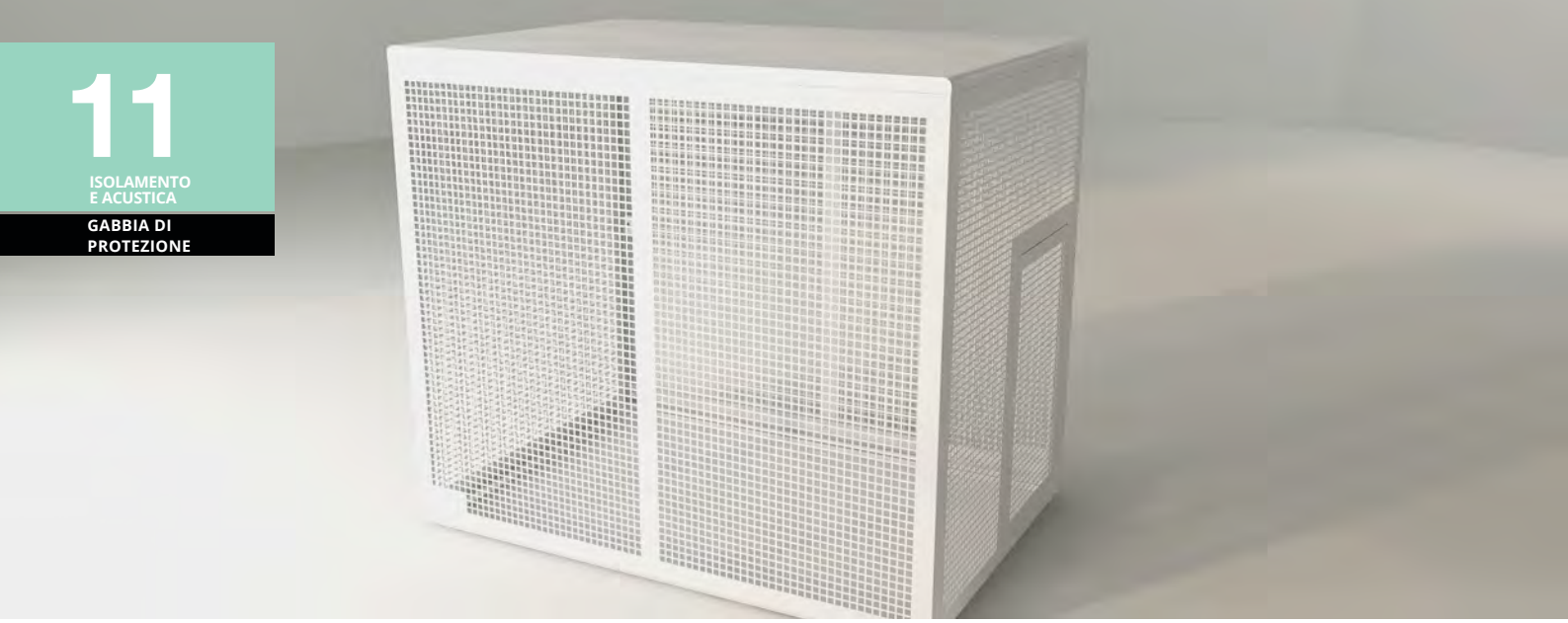

GABBIA DI PROTEZIONE AGATA

RAL 9002 — 71 / Bianco
RAL 7016 — 16 / Antracite
RAL 9005 — 95 / Nero

Gabbia di protezione per le unità esterne di condizionatori e pompe di calore, progettata per una facile installazione e una lunga durata. Grazie alla modalità di connessione rapida, non richiede viti aggiuntive per il montaggio. È adatta a racchiudere qualsiasi tipo di unità esterna grazie alla modularità dei pannelli e compatibile con un'ampia gamma di marchi di condizionatori e pompe di calore presenti sul mercato.

	COD ART. RAL 9002	RAL 7016	RAL 9005	L x H x P – mm
S	M58-910-71	M58-910-16	M58-910-95	1050 x 950 x 650
M	M58-911-71	M58-911-16	M58-911-95	1150 x 1200 x 650
L*	M58-912-71	M58-912-16	M58-912-95	1150 x 1600 x 650
XL*	M58-913-71	M58-913-16	M58-913-95	1150 x 2000 x 650
XXL	M58-914-71	M58-914-16	M58-914-95	1400 x 1200 x 950
3XL*	M58-915-71	M58-915-16	M58-915-95	1400 x 1600 x 950
4XL*	M58-916-71	M58-916-16	M58-916-95	1400 x 2000 x 950

* Scatola modulare: composta da 2 pannelli

Pannelli posteriori	PART NO. RAL 9002	RAL 7016	RAL 9005
S	M58-PS910-71	M58-PS910-16	M58-PS910-95
M	M58-PS911-71	M58-PS911-16	M58-PS911-95
L	M58-PS912-71	M58-PS912-16	M58-PS912-95
XL	M58-PS913-71	M58-PS913-16	M58-PS913-95
XXL	M58-PS914-71	M58-PS914-16	M58-PS914-95
3XL	M58-PS915-71	M58-PS915-16	M58-PS915-95
4XL	M58-PS916-71	M58-PS916-16	M58-PS916-95

Vaschette in metallo	PART NO. RAL 9002	RAL 7016	RAL 9005
S	M38-111-71	M38-111-16	M38-111-95
M, L, XL	M38-112-71	M38-112-16	M38-112-95
XXL, 3XL, 4XL	M38-116-71	M38-116-16	M38-116-95

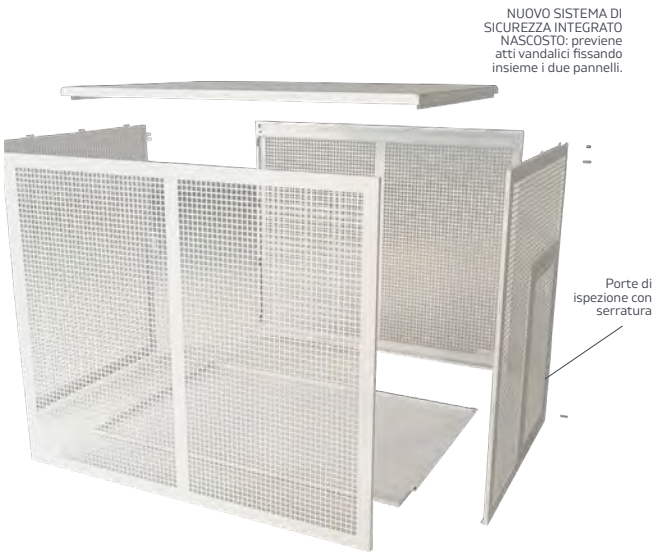

PREZZI SU RICHIESTA.

2EMMECLIMA

Informazioni corrette al momento della pubblicazione. Non tutti i prodotti sono disponibili in tutte le regioni. Questo documento è stato tradotto utilizzando l'intelligenza artificiale e potrebbe contenere imprecisioni.



Gamma HT12 dB(A)

Copertura acustica con riduzione del rumore fino a 12 dB(A), Misurata secondo la norma DIN EN ISO 3744.

SOLFLEX

Caratteristiche

- Progettata per ridurre le emissioni acustiche di refrigeratori, condizionatori e pompe di calore senza comprometterne la funzionalità
- Ingegnosa separazione dell'aria di aspirazione e di scarico per un'efficienza ottimale dell'unità esterna integrata
- Possibilità di accesso per assistenza e manutenzione
- Protezione contro le intemperie e gli atti vandalici
- Colore personalizzabile
- Costruzione in Magnelis autorigenerante: a prova di corrosione

COPERTURA ACUSTICA

2 modelli: presa d'aria posteriore o presa d'aria laterale

Facile installazione Presa d'aria posteriore



Manuale di installazione dettagliato disponibile su www.solflex.eu

Facile installazione Presa d'aria laterale

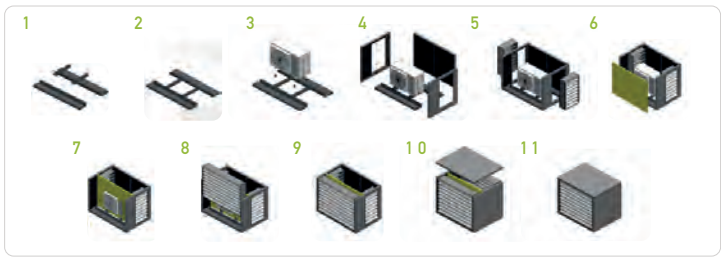

Manuale di installazione dettagliato disponibile su www.solflex.eu

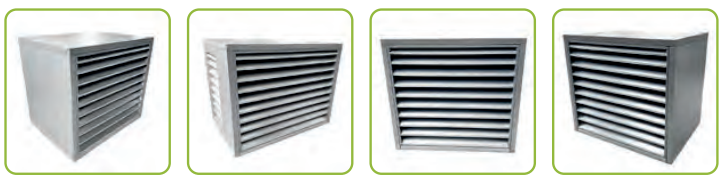

Isolamento acustico della copertura

Frequency (Hz)	63	125	250	500	1000	2000	4000	8000	16000
Sound insulation dB(A)	2,0	1,0	5,0	7,0	11,0	14,0	16,0	15,0	15,0

Modello	Materiale	Dimensioni esterne H x L x P [mm]	Peso [kg]	Dimensioni interne, spazio disponibile* H x L x P [mm]
Principio: aspirazione posteriore, scarico anteriore				
HT100NP	Magnelis	1080 x 1210 x 910	140	1010 x 1100 x 450
HTX100NP		1080 x 1510 x 910	170	1010 x 1400 x 450
HTY100NP		1280 x 1210 x 910	160	1210 x 1100 x 450
HTXY100NP		1280 x 1510 x 910	180	1210 x 1400 x 450
HT200NP		1620 x 1210 x 910	200	1550 x 1100 x 450
HTX200NP		1620 x 1510 x 910	230	1550 x 1400 x 450
HTY200NP		1820 x 1210 x 910	220	1750 x 1100 x 450
HTXY200NP		1820 x 1510 x 910	250	1750 x 1400 x 450
HT100NPVI		1080 x 1400 x 1150	170	1010 x 1250 x 700
HTX100NPVI		1080 x 1700 x 1150	200	1010 x 1550 x 700
HTY100NPVI		1280 x 1400 x 1150	200	1210 x 1250 x 700
HTXY100NPVI		1280 x 1700 x 1150	230	1210 x 1550 x 700
HT200NPVI		1680 x 1400 x 1150	230	1610 x 1250 x 700
HTX200NPVI		1680 x 1700 x 1150	260	1610 x 1550 x 700
HTY200NPVI		1880 x 1400 x 1150	250	1810 x 1250 x 700
HTXY200NPVI		1880 x 1700 x 1150	280	1810 x 1550 x 700
Principio: aspirazione laterale, scarico frontale				
HT100NPS A	Magnelis	1080 x 1510 x 910	140	1010 x 1100 x 450
HTX100NPSA		1080 x 1810 x 910	170	1010 x 1400 x 450
HTY100NPSA		1280 x 1510 x 910	160	1210 x 1100 x 450
HTXY100NPSA		1280 x 1810 x 910	180	1210 x 1400 x 450
HT200NPSA		1620 x 1510 x 910	200	1550 x 1100 x 450
HTX200NPSA		1620 x 1810 x 910	30	1550 x 1400 x 450
HTY200NPSA		1820 x 1510 x 910	220	1750 x 1100 x 450
HTXY200NPSA		1820 x 1810 x 910	250	1750 x 1400 x 450
HT100NPS AVI		1080 x 1700 x 1150	170	1010 x 1250 x 700
HTX100NPS AVI		1080 x 2000 x 1150	200	1010 x 1550 x 700
HTY100NPS AVI		1280 x 1700 x 1150	200	1210 x 1250 x 700
HTXY100NPS AVI		1280 x 2000 x 1150	230	1210 x 1550 x 700
HT200NPS AVI		1680 x 1700 x 1150	230	1610 x 1250 x 700
HTX200NPS AVI		1680 x 2000 x 1150	260	1610 x 1550 x 700
HTY200NPS AVI		1880 x 1700 x 1150	250	1810 x 1250 x 700
HTXY200NPS AVI		1880 x 1700 x 1150	280	1810 x 1550 x 700

* Le dimensioni dell'unità esterna da installare devono essere verificate singolarmente.
Per i dettagli, consultare il manuale di installazione.

Informazioni corrette al momento della pubblicazione. Non tutti i prodotti sono disponibili in tutte le regioni. Questo documento è stato tradotto utilizzando l'intelligenza artificiale e potrebbe contenere imprecisioni.

12 COMPONENTI ELETTRICI



Isolatori 174-175
Accessori 176

ASPEN PUMPS GROUP



Isolatore

Progettato tenendo a mente l'installatore. Vasta gamma di modelli e piastra posteriore separata per una facile installazione.

Caratteristiche

- Piastra posteriore separata con livella per un'installazione facile
- 9 modelli disponibili
- Montabile sulla superficie (con o senza piastra posteriore)
- Interruttore rimovibile per un collegamento facile
- Grado di protezione IP66 per interni o esterni
- Conforme a IEC 60947-3
- Posizione 'OFF' bloccabile (fino a 2 lucchetti) e 'ON' (1 lucchetto), per impedire accessi non autorizzati
- 5 fori di ingresso cavi
- Fornito con 2 passacavi

Piccolo 20 A / 32 A

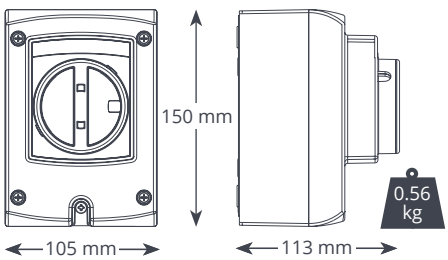

Grande 40 A / 63 A

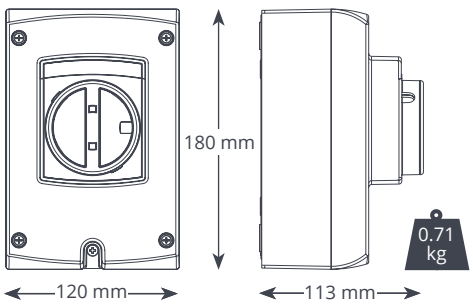

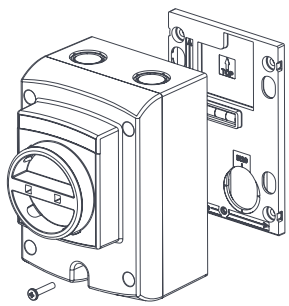

SPECIFICHE TECNICHE	
Nominali	415V c.a.
Protezione IP	IP66

MODELLO – COD. ART.	
Descrizione	Cod. Art
3-pole 20 A (Piccolo)	AX6101/2
3-pole 32 A (Piccolo)	AX6102/2
3-pole 40 A (Grande)	AX6103/2
4-pole 20 A (Piccolo)	AX6001/2
4-pole 25 A (Piccolo)	AX6005/2
4-pole 32 A (Piccolo)	AX6002/2
4-pole 40 A (Grande)	AX6003/2
4-pole 63 A (Grande)	AX6004/2

NELLA CONFEZIONE

Isolatore • Piastra posteriore con livella • Vite M4 x 20 mm • Manuale di installazione • 2 passacavi e dadi M20 (Isolatore piccolo) • 2 passacavi e dadi M25 (Isolatore grande)

Materiale grezzo: PVC rigido, autoestinguente, resistente agli urti e stabilizzato ai raggi UV.

Informazioni corrette al momento della pubblicazione. Non tutti i prodotti sono disponibili in tutte le regioni. Questo documento è stato tradotto utilizzando l'intelligenza artificiale e potrebbe contenere imprecisioni.



Isolatore

Progettati per garantire versatilità e praticità, la nostra gamma di isolatori è caratterizzata da una facile installazione, diverse opzioni di dimensioni e compatibilità universale con qualsiasi voltaggio, rendendola la scelta intelligente per qualsiasi configurazione HVAC.

Caratteristiche

- Facile installazione
- Compatto e affidabile
- Installazione senza penetrazione dell'involucro con grado di protezione IP
- 1 anno di garanzia

Nella confezione

- L'isolatore Piccolo include 2 pressacavi M20
- L'isolatore Grande include 2 pressacavi M25

Grande - 4 Pole 40-63 Ampere

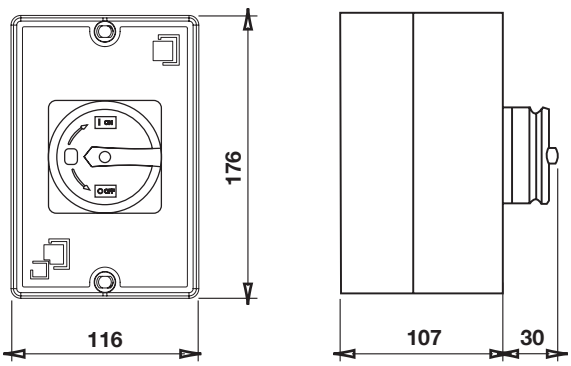

Piccolo - 4 Pole 20-32 Ampere

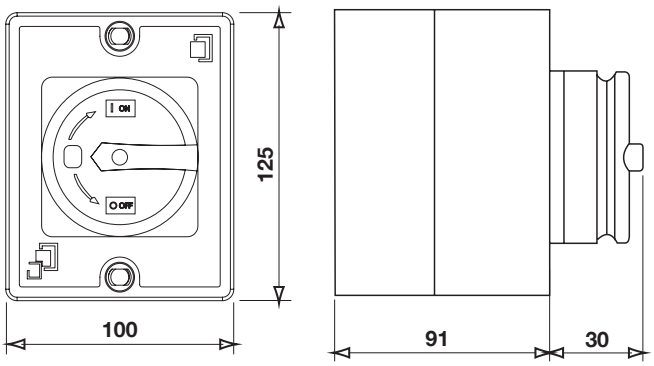

MODELLO – COD. ART.		
Description	Cod. Art	Valutazione
4 Pole 20 Ampere (Piccolo)	BK20A4P	AC21-20A/AC23A-5.5KW
4 Pole 25 Ampere (Piccolo)	BK25A4P	AC21-25A/AC23A-7.5KW
4 Pole 20-32 Ampere (Piccolo)	BK2032A4P	AC21-32A/AC23A-11KW
4 Pole 40 Ampere (Grande)	BK40A4P	AC21-63A/AC23A-22KW
4 Pole 40-63 Ampere (Grande)	BK4063A4P	AC21-40A/AC23A-15KW
3 Pole 20 Ampere (Piccolo)	BK20A3P	AC21-20A/AC23A-5.5KW
3 Pole 32 Ampere (Piccolo)	BK32A3P	AC21-32A/AC23A-11KW
3 Pole 40 Ampere (Grande)	BK40A3P	AC21-40A/AC23A-15KW

SPECIFICHE TECNICHE	
Protezione IP	IP65

NELLA CONFEZIONE

Isolatore • Piastra posteriore con livella
• Vite M4 x 20 mm • Manuale di installazione
• 2 passacavi e dadi M20 (Isolatore piccolo)
• 2 passacavi e dadi M25 (Isolatore grande)

beckett®

Informazioni corrette al momento della pubblicazione. Non tutti i prodotti sono disponibili in tutte le regioni. Questo documento è stato tradotto utilizzando l'intelligenza artificiale e potrebbe contenere imprecisioni.

Accessori per componenti elettrici



Mini pompe

FUSIBILE DA 1 AMP CON PORTAFUSIBILE

Cod. Art
FP2620 (2 per confezione)



Pompe peristaltiche

CAVO ULTRA BLACK+

Cod. Art
FP3386



CAVO ULTRA BLACK AIR

Cod. Art
FP3388



ULTRA BLACK+ SENSORE/SERBATOIO

Cod. Art
FP3387



SENSORE TEMPERATURA DELL'ARIA ULTRA BLACK

Cod. Art
FP3389







ES-6 | FORBICI DA ELETTRICISTA DA 6 POLLICI ROBUSTE

- Intero telaio in acciaio per elevata resistenza e durata
- Manici in polipropilene di resistenza industriale
- Rivestimento completo in TPR per presa e comfort superiori
- Lame lucidate in acciaio inossidabile giapponese 4034 di alta qualità, spesse 4.0mm, con tagliente da 40mm
- Rivestimento nero "DLC" (carbonio simile al diamante) sulle lame per una maggiore nitidezza
- Lame ad alta durezza (58+2 HRC) con filo seghettato antiscivolo
- Spelafili da 2,5mm² e 1,5mm² e terminale a crimpare
- Tacca sulle lame per tagliare/spelare il cavo da 50mm²
- Include fodero per cintura con clip in nylon resistente
- Adatto per tagliare alluminio, rame e cavi morbidi

PESO:	**153G**
DIMENSIONI LUNGHEZZA:	**160MM**
LUNGHEZZA LAMA:	**40MM**

UNILITE

Informazioni corrette al momento della pubblicazione. Non tutti i prodotti sono disponibili in tutte le regioni. Questo documento è stato tradotto utilizzando l'intelligenza artificiale e potrebbe contenere imprecisioni.

13 MANUTENZIONE



Evaporatore	184-185
Condensatore	186
Universale	187
Manutenzione scarichi	188
Macchine per il ghiaccio e pompe di calore	189
Prodotti chimici specialistici	190-191
Accessori	192-194

ASPEN PUMPS GROUP



PurAire

DETERGENTI E DEODORANTI PER EVAPORATORI

Pronto all'uso

Aerosol

Concentrato

Approvato dalla NSF

- Protezione continua contro il rilascio di odori per garantire una protezione a 360° per filtri, unità di trattamento aria e condotti
- Fragranza duratura, delicata e naturalmente pulita
- Completa i protettori antivirali, ad esempio Advanced CondenCide e RTU ECD (ISO 18184:20189)

Cod. Art	Prodotto	Qtà	Dimensioni
S010197R4	PurAire pronto all'uso Spray	8	1L
S010126R4	PurAire Aerosol	12	600 ml
S010160R4	Concentrato PurAire	4	5L

AdvancedGel EC

DETERGENTE PER EVAPORATORI



Pronto all'uso

Aerosol

Concentrato

Sicuro per le pompe di scarico condensa

- La potente azione pulente rimuove lo sporco da tutte le superfici impermeabili senza fatica
- Migliora l'efficienza energetica dell'unità
- Sgrassatore per interni tutto in uno
- 1 confezione = 8 litri

Codice	Prodotto	Qtà	Dimensioni
S010458R4	AdvancedGel EC	5	490 ml

Informazioni corrette al momento della pubblicazione. Non tutti i prodotti sono disponibili in tutte le regioni. Questo documento è stato tradotto utilizzando l'intelligenza artificiale e potrebbe contenere imprecisioni.

OdourGuard

ELIMINATORE DI ODORI PER IMPIANTI DI CONDIZIONAMENTO



- Pronto all'uso
- Aerosol
- Concentrato
- Sicuro per le pompe di scarico condensa

- Protezione continua contro il rilascio di odori per garantire una protezione a 360° per filtri, unità di trattamento aria e condotti
- Fragranza duratura, delicata e naturalmente pulita
- Complementa i protettori antivirali, ad esempio Advanced CondenCide e RTU ECD (ISO 18184:2019)

Codice	Prodotto	Qtà	Dimensioni
S090070R4	OdourGuard	8	1L

Trasporto di merci pericolose.

EasyFresh®

NEUTRALIZZATORE DI ODORI PER IMPIANTI DI CONDIZIONAMENTO



- Pronto all'uso
- Aerosol
- Concentrato
- Sicuro per le pompe di scarico condensa

- Progettato specificamente per unità di condizionamento
- Elimina gli odori
- Produce un fresco profumo che dura a lungo

Cod. Art	Prodotto	Qtà	Dimensioni
S090049R4	EasyFresh	12	400 ml

Trasporto di merci pericolose.

Advanced

Informazioni corrette al momento della pubblicazione. Non tutti i prodotti sono disponibili in tutte le regioni. Questo documento è stato tradotto utilizzando l'intelligenza artificiale e potrebbe contenere imprecisioni.

SuperClean™

DETERGENTE PER CONDENSATORI

Pronto all'uso
Aerosol
Concentrato
Sicuro per le pompe di scarico condensa

- Potente azione schiumogena che lucida la serpentina e ne previene la futura ossidazione
- Potente come un detergente a base di acidi ma più sicuro
- Il più potente detergente per serpentine del mercato, con una formulazione esclusiva
- 1 confezione = 25 litri

Cod. Art	Descrizione	Qtà	Formato
S010171R4	SuperClean	4	5L

Trasporto pericoloso.



*Diluizione: 3:1

EasyFoam®

DETERGENTE SCHIUMOGENO PER CONDENSATORI

Pronto all'uso
Aerosol
Concentrato
Sicuro per le pompe di scarico condensa

- Potente formulazione che lo rende ideale per rimuovere lo sporco ostinato dalle serpentine più difficili
- Perfetto per condensatori a fila multipla
- Fa parte della nostra gamma di prodotti Easy

Cod. Art	Descrizione	Qtà	Formato
S010132R4	EasyFoam	12	600ml

Trasporto pericoloso.



RTU CC®

DETERGENTE PER CONDENSATORI

Pronto all'uso
Aerosol
Concentrato
Sicuro per le pompe di scarico condensa

- Pratico detergente pronto all'uso non schiumogeno
- Migliora l'efficienza dell'impianto
- Eccezionale nei programmi di manutenzione ordinaria

Cod. Art	Descrizione	Qtà	Formato
S010195R4	RTU CC	8	1L



Advanced

Informazioni corrette al momento della pubblicazione. Non tutti i prodotti sono disponibili in tutte le regioni. Questo documento è stato tradotto utilizzando l'intelligenza artificiale e potrebbe contenere imprecisioni.

VerteX®

DETERGENTE PER MANUTENZIONE DI CONDENSATORI ED EVAPORATORI A PH 7 NEUTRO

NSF Nonfood Compounds Program Listed



*1:8 - EVAPORATORI.1:4 - CONDENSATORI.

Pronto all'uso

Aerosol

Concentrato

Sicuro per le pompe di scarico condensa

- Detergente adattativo non corrosivo – pH 7 neutro
- Rimuove rapidamente ruggine, incrostazioni e grasso
- Ideale per microcanali e serpentine con rivestimento protettivo
- Neutralizza tutti i cattivi odori
- 1 confezione = 25-45 litri*

Cod. Art	Descrizione	Qtà	Formato
S010389R4	VerteX	4	5L

EasyClean™

DETERGENTE UNIVERSALE PER SERPENTINE



Pronto all'uso

Aerosol

Concentrato

Sicuro per le pompe di scarico condensa

- Adatto all'uso sia con condensatori sia con evaporatori raffreddati ad aria
- Aerosol pratico e potente con formulazione sicura
- Attacca solo la sporcizia, non la serpentina

Cod. Art	Descrizione	Qtà	Formato
S010128R4	EasyClean	12	600ml

Trasporto pericoloso.

StayClean® Compresse Detergenti

CONTROLLO BATTERICO DELLA VASCHETTA RACCOGLI CONDENSA



Pronto all'uso

Aerosol

Concentrato

Sicuro per le pompe di scarico condensa

- Trattamento antibatterico preventivo per i contenitori di raccolta della condensa
- Controlla gli odori
- Riduce l'accumulo di fanghi
- Riduce al minimo il rischio di blocchi
- Fino a 8 settimane di protezione

Cod. Art	Descrizione	Qtà	Formato
S010105GB	StayClean Compresse Detergenti	20 compresse	1 barattolo

Advanced

Informazioni corrette al momento della pubblicazione. Non tutti i prodotti sono disponibili in tutte le regioni. Questo documento è stato tradotto utilizzando l'intelligenza artificiale e potrebbe contenere imprecisioni.

DrainKleen®

DISGORGANTE PER SCARICO DELLA CONDENSA



- Pronto all'uso
- Aerosol
- Concentrato
- Sicuro per le pompe di scarico condensa

- Rimuove i blocchi organici
- Più pesante dell'acqua, affonda per raggiungere il punto in cui si è formato l'ingorgo

Cod. Art	Descrizione	Qtà	Formato
S010188R4	DrainKleen	4	5L

Trasporto pericoloso.

DrainKleen® one shot

DISGORGANTE E DRENANTE PER SCARICO DELLA CONDENSA



- Pronto all'uso
- Aerosol
- Concentrato
- Sicuro per le pompe di scarico condensa

- Elimina gli ingorghi comuni
- Forma del flacone progettata per raggiungere i punti difficili

Cod. Art	Descrizione	Qtà	Formato
S010106IT	DrainKleen one shot	12	250ml

Trasporto pericoloso.

AdvancedGel DU

DISGORGANTE PER LO SCARICO DEL CONSENSATORE

NSF
Nonfood Compounds Program Listed



- Pronto all'uso
- Aerosol
- Concentrato
- Sicuro per le pompe di scarico condensa

- La sua formula resistente elimina i blocchi organici e inorganici
- Più pesante dell'acqua, affonda e trova il blocco
- Sicuro da usare con le pompe di scarico condensa
- 1 confezione = 8 litri

Code	Product	Qty	Size
S010461R4	AdvancedGel DU	5	490 ml

Conforme a EN1040, EN1275, EN1276 e EN14476.

Advanced

Informazioni corrette al momento della pubblicazione. Non tutti i prodotti sono disponibili in tutte le regioni. Questo documento è stato tradotto utilizzando l'intelligenza artificiale e potrebbe contenere imprecisioni.

Ice 'n' Clean®

DETERGENTE PER MACCHINE DEL GHIACCIO

Pronto all'uso
Aerosol
Concentrato
Sicuro per le pompe di scarico condensa

- Rimuove i depositi di calcare e melma
- Utilizzabile su nichel e alluminio, adatto a qualunque macchina del ghiaccio
- Indicatore cromatico per garantire la pulizia completa del prodotto
- Nuova formula inodore

Cod. Art	Descrizione	Qtà	Formato
S010169R4	Ice 'n' Clean	4	5L

NSF Nonfood Compounds Program Listed



AdvancedGel IMC

DETERGENTE PER MACCHINE PER GHIACCIO

Pronto all'uso
Aerosol
Concentrato
Sicuro per le pompe di scarico condensa

- Elimina i depositi di calcare e melma più pesanti
- Sicuro per nichel e alluminio - adatto a tutte le macchine del ghiaccio
- L'indicatore di colore assicura che i prodotti siano completamente lavati
- Pulisce 1 unità

Codice	Prodotto	Qtà	Dimensioni
S010460R4	AdvancedGel IMC	5	490 ml

NSF Nonfood Compounds Program Listed



HeatClean RTU

DETERGENTE PER POMPE DI CALORE

Pronto all'uso
Aerosol
Concentrato
Sicuro per le pompe di scarico condensa

- Naturale e biodegradabile al 100%.
- Composta da sali organici derivati da materiali naturali
- Sospende le particelle di sporco in presenza di un'elevata concentrazione di tensioattivi cationici, esteri cationici e polimeri cationici
- Dissolve e rimuove lo sporco migliorando notevolmente le proprietà termiche delle pompe di calore
- Facile da usare con prestazioni eccellenti

Cod. Art	Descrizione	Qtà	Formato
S010163R4	HeatCleanRTU	8	1L
S010161R4	HeatClean	8	5L



ECO FRIENDLY

Advanced

Informazioni corrette al momento della pubblicazione. Non tutti i prodotti sono disponibili in tutte le regioni. Questo documento è stato tradotto utilizzando l'intelligenza artificiale e potrebbe contenere imprecisioni.

RTU® BU

CERCAFUGHE SCHIUMOGENO

Pronto all'uso
Aerosol
Concentrato
Sicuro per le pompe di scarico condensa

- Appositamente progettato per le perdite di refrigerante
- Produce una schiuma di lunga durata
- Aderisce a tutte le superfici

Cod. Art	Prodotto	Qtà	Dimensioni
S010173R4	RTU BU	8	1L

Trasporto di merci pericolose.



EasyFind®

CERCAFUGHE SCHIUMOGENO

Pronto all'uso
Aerosol
Concentrato
Sicuro per le pompe di scarico condensa

- Progettato specificamente per le perdite di refrigerante
- Produce bolle di lunga durata
- Aderisce a tutte le superfici

Cod. Art	Prodotto	Qtà	Dimensioni
S010350R4	EasyFind	12	400 ml

Trasporto di merci pericolose.



EasyFinish®

DETERGENTE PER PANNELLO E INVOLUCRO

Pronto all'uso
Aerosol
Concentrato
Sicuro per le pompe di scarico condensa

- Adatto alla maggior parte dei climatizzatori
- Rimuove in modo sicuro i segni delle dita ecc. dagli involucri in plastica e metallo
- Rimuove facilmente nicotina, grasso e sporco ostinato
- Fa parte della nostra gamma di prodotti Easy

Cod. Art	Prodotto	Qtà	Dimensioni
S010131R4	EasyFinish	12	600 ml

Trasporto di merci pericolose.



Advanced

Informazioni corrette al momento della pubblicazione. Non tutti i prodotti sono disponibili in tutte le regioni. Questo documento è stato tradotto utilizzando l'intelligenza artificiale e potrebbe contenere imprecisioni.

EasyCoat™

RIVESTIMENTO PROTETTIVO ACRILICO PER SERPENTINE



Pronto all'uso

Aerosol

Concentrato

Sicuro per le pompe di scarico condensa

- Protezione efficace contro la corrosione delle serpentine
- Il colorante indicatore assicura una copertura completa
- Asciugatura rapida

Cod. Art	Descrizione	Qtà	Formato
S010129R4	EasyCoat	12	600ml

Trasporto pericoloso.

PyroCool®

SPRAY IGNIFUGO



Pronto all'uso

Aerosol

Concentrato

Sicuro per le pompe di scarico condensa

- Protegge tutte le superfici e le parti vicine alle operazioni di brasatura e saldatura
- Riduce il rischio di incendio proteggendo le superfici e dissipando il calore
- Adatto per tubazioni in rame, acciaio e alluminio

Cod. Art	Descrizione	Qtà	Box Qtà	Formato
S050021GB	PyroCool	1	8	500ml
S050004R4	PyroCool	1	8	1L

SmellyJelly®

GEL PROFUMANTE

- Formato Mini: adatto ai ventilconvettori di piccole dimensioni
- Formato 1: adatto ai ventilconvettori di grandi dimensioni e unità a cassetta





Cod. Art	Descrizione	Qtà	Formato
S090017	SmellyJelly Agrumi	20 unità	Mini
S090018	SmellyJelly Floreale	20 unità	Mini
S090050GB	SmellyJelly Mela	20 unità	Mini
S090020	SmellyJelly Mattina	20 unità	Mini
S090021	SmellyJelly Montagna	20 unità	Mini
S090057	SmellyJelly Arancia	20 unità	Mini
S090054MWE	SmellyJelly Mix	20 unità	Mini

Advanced

Informazioni corrette al momento della pubblicazione. Non tutti i prodotti sono disponibili in tutte le regioni. Questo documento è stato tradotto utilizzando l'intelligenza artificiale e potrebbe contenere imprecisioni.

HydroSprayer®

NEBULIZZATORE PER DETERGENTI

- Spruzzatore a bassa pressione
- Utilizzabile con tutti i tipi di detergenti concentrati per serpentine Advanced
- Gamma completa di ricambi

Cod. Art	Descrizione	Qtà	Formato
S010107	HydroSprayer	1	8L
S010138	Kit di guarnizioni di ricambio	1	–
S010139	Gruppo pompa	1	–
S010140	Gruppo lancia (comprensivo di ugello)	1	–
S010141	Gruppo impugnatura	1	–
S010142	Valvola di sicurezza	1	–
S010143	Gruppo lancia, ugello e tubo flessibile	1	–



HydroSprayer®-Elite

NEBULIZZATORE A BATTERIA

- Pratico serbatoio a zaino da 15 L di capacità con cinghie di sostegno
- Batteria ricaricabile da 12 V a lunga durata
- Potente pompa automatica che produce 60 psi premendo la maniglia
- Utilizzabile con tutti i prodotti chimici per serpentine concentrati e premiscelati Advanced, sia in ambienti interni che esterni

Cod. Art	Descrizione	Qtà	Formato
S010450	Hydrosprayer-Elite	1	15L

L'HydroSprayer-Elite NON è adatto all'uso con ScalePro, poiché l'acido cloridrico dissolve le parti morbide in PVC, come le guarnizioni e la membrana della pompa.



Advanced

Informazioni corrette al momento della pubblicazione. Non tutti i prodotti sono disponibili in tutte le regioni. Questo documento è stato tradotto utilizzando l'intelligenza artificiale e potrebbe contenere imprecisioni.

Squeezy™



FLACONE DI ADESCAMENTO POMPA

Il flacone di adescamento della pompa Squeezy è lo strumento ideale per il controllo di tutti gli aspetti della rimozione della condensa.

- Consente di verificare che la pompa di scarico della condensa stia funzionando correttamente
- Il beccuccio a collo d'oca consente al tecnico di dosare facilmente in luoghi difficili

Cod. Art	Descrizione	Qtà	Formato
S010149	Squeezy	6	1L

EasyWipes™



SALVIETTE PER USO PROFESSIONALE

EasyWipes sono salviettine professionali per le mani contenenti agenti detergenti potenti ma sicuri. Queste pratiche salviettine dissolvono e assorbono sporco, grasso, olio, vernice e catrame. Grazie alla confezione sigillata, EasyWipes rimangono fresche. Inoltre, la confezione è così piccola che può essere facilmente riposta in una cassetta degli attrezzi o nel vano di un furgone.

- Nuova confezione con coperchio a scatto, che aiuta a mantenere le salviette fresche più a lungo. Meno sprechi!
- La confezione è stata aumentata da 50 a 100 salviette: una confezione più grande significa più prodotto a un prezzo interessante
- Puliscono le superfici in modo rapido ed efficace.
- Sicure da usare sulle mani
- Ideali per una pulizia rapida dopo il lavoro

Cod. Art	Descrizione	Qtà	Formato
S010151	EasyWipes (scatola)	1 scatola	8 confezioni

Mimic®



TELECOMANDO UNIVERSALE PER CLIMATIZZATORE

- Compatibile con la maggior parte delle marche di condizionatori
- Visualizzazione della temperatura ambiente
- Possibilità di memorizzare fino a 4 codici di unità: controllo di 4 unità alla volta senza riprogrammazione
- Timer programmabile di 1, 5 e 7 giorni per un funzionamento più economico del condizionatore

Cod. Art	Descrizione	Qtà
S080019	Mimic	1

Advanced

Informazioni corrette al momento della pubblicazione. Non tutti i prodotti sono disponibili in tutte le regioni. Questo documento è stato tradotto utilizzando l'intelligenza artificiale e potrebbe contenere imprecisioni.

HookTite®

COPERTURA PER LA PULIZIA DI CONDIZIONATORI A SOFFITTO



- Ideale per la manutenzione ordinaria
- Protegge muri, tappeti e apparecchiature circostanti durante la pulizia
- Perfetto per l'uso con i detergenti per serpentine Advanced
- Fori di accesso e tubo di scarico per eseguire la pulizia senza schizzi
- Permette di risparmiare tempo: si evita di coprire con fogli per proteggere dalla polvere e di pulire a operazione ultimata

Cod. Art	Descrizione	Qtà	Formato
S010122	HookTite	5	1000 x 1000 mm

TieTite®

COPERTURA PER LA PULIZIA DI CONDIZIONATORI A PARETE



- Ideale per l'uso con condizionatori d'aria installati a parete in posizione sopraelevata
- Protegge muri, tappeti e apparecchiature circostanti durante la pulizia
- Fornisce protezione all'utilizzatore

Cod. Art	Descrizione	Qtà	Formato
S010424	TieTite 1	Confezione da 50 e secchio	930 x 450 mm
S010426	TieTite 2	Confezione da 50 e secchio	1100 x 450 mm
S010119	TieTite Taglia 1	Confezione da 5	930 x 450 mm
S010423	TieTite Taglia 1	Confezione da 10	930 x 450 mm
S010120	TieTite Tagliao 2	Confezione da 5	1100 x 450 mm
S010425	TieTite Taglia 2	Confezione da 10	1100 x 450 mm

Informazioni corrette al momento della pubblicazione. Non tutti i prodotti sono disponibili in tutte le regioni. Questo documento è stato tradotto utilizzando l'intelligenza artificiale e potrebbe contenere imprecisioni.



14

BORSE, ZAINI CONTENITORI PER UTENSILI

Veto EVO System™	196-197
Veto Pro Pac	198-204
Veto Norwalk	205-208

Scansiona qui per vedere l'intera gamma:

ASPEN PUMPS GROUP

Crediti fotografici: @vetpropac_toolbags



Informazioni corrette al momento della pubblicazione. Non tutti i prodotti sono disponibili in tutte le regioni. Questo documento è stato tradotto utilizzando l'intelligenza artificiale e potrebbe contenere imprecisioni.



evo system

VETO PRO PAC
TOOL BAGS THAT WORK

EVO: il sistema di borse porta utensili personalizzabile per eccellenza, progettato per i professionisti. Basta fissarlo e metterlo in azione.

Mani libere, accesso rapido agli attrezzi, libertà di movimento e distribuzione del peso. Porta con te solo ciò che ti serve, dove ti serve.

Il EVO System™ funziona grazie ad attacchi, clip e magneti ultra potenti. Fissa saldamente tasche portaoggetti MOLLE, bretelle, fondine e molti altri accessori. Un unico sistema. Innumerevoli possibilità.

WORK TACTICAL.

Scansiona il codice QR per scoprire l'intera gamma EVO





Informazioni corrette al momento della pubblicazione. Non tutti i prodotti sono disponibili in tutte le regioni. Questo documento è stato tradotto utilizzando l'intelligenza artificiale e potrebbe contenere imprecisioni.



Tech-Pac

ZAINO PORTAUTENSILI

La Tech Pac di Veto Pro Pac è la prima borsa portautensili a zaino di Veto progettata specificamente per i tecnici professionisti dell'assistenza e della messa in servizio che devono trasportare strumenti, computer portatili e tecnici di controllo. Ideale per spostamenti a piedi nei grandi cantieri e per interventi in città.

- Spallacci imbottiti e regolabili
- Imbottitura dello schienale in EVA termoformata ed ergonomica
- Tasca per piccolo tablet o computer portatile/multiuso
- Gancio in alluminio riposto internamente per appendere la borsa
- 46 tasche interne ed esterne
- Garanzia limitata di 5 anni

Materiali e costruzione robusti

Base impermeabile: polipropilene stampato ad iniezione da 3 mm. **Tessuto del corpo dello zaino resistente alle intemperie:** tessuto impregnato in PVC da 950 e 1250 denari. **Tessuto della tasca per attrezzi resistente alle intemperie:** tessuto impregnato in PVC da 1800 denari. **Sgancio rapido in metallo:** facile accesso al vano portaoggetti posteriore che crea una connessione positiva per il carico della tracolla. **Maniglia:** plastica di nylon stampata a iniezione con impugnatura in gomma sovrastampata. **Cerniere YKK®:** Doppia cucitura, cerniere resistenti in plastica con linguette oversize. **Bottoni a pressione:** zinco 6, grado marino. **Anelli a D:** Acciaio verniciato a polvere. **Rivetti:** Realizzati in metallo canna di fucile, grado marino. **Cucitura:** Doppia cucitura in nylon a resistenza industriale.

Descrizione	Cod. Art
Tech Pac	AX3501

Specifiche specifiche del modello	
Dimensioni mm – w/d/h	305x230x430 (500 con maniglia)
Peso (a vuoto)	2 kg
Vano portaoggetti/ tasche	Tasche porta utensili verticali: 46 tasche porta utensili interne ed esterne di varie dimensioni. 2 vani portaoggetti – 4 scomparti portaoggetti
Carico utile massimo	23 kg
Volume interno	25 L
Anelli a D	4 grandi e 5 piccoli
Clip porta nastro in acciaio inox	✓
Plus	Chiusura metallica a sgancio rapido

Informazioni corrette al momento della pubblicazione. Non tutti i prodotti sono disponibili in tutte le regioni. Questo documento è stato tradotto utilizzando l'intelligenza artificiale e potrebbe contenere imprecisioni.



Tech Pac Wheeler Blackout

BORSA TROLLEY PORTAUTENSILI

Il Tech Pac Wheeler Blackout è una versione con ruote della borsa porta attrezzi Tech Pac Blackout, best seller nella categoria zaini, con una combinazione di colori completamente nera. Questo zaino con ruote include nuove cinghie imbottite di alta qualità completamente rimovibili. Ciò rende più facile riporre le cinghie dello zaino e consente di scegliere se utilizzare la borsa come zaino o meno. Il Tech Pac Wheeler Blackout è dotato anche del sistema V-SWAP™.Include un pannello porta attrezzi e un pannello porta misuratori. Altri pannelli venduti separatamente.

- Imbracatura a spalla per zaino opzionale e ripiegabile
- Spallacci rimovibili di alta qualità con imbottitura extra e materiali migliorati per una maggiore durata e capacità di carico
- Imbottitura posteriore in EVA termoformata

Descrizione	Codice articolo
Borsa porta attrezzi Tech Pac Wheeler	AX3709

Specifiche specifiche del modello	
Dimensioni mm – L/P/A	280 x 410 x 610
Peso (a vuoto)	7,25 kg
Vani portaoggetti/tasche	48 Tasche porta attrezzi interne ed esterne
Carico utile massimo	28 kg
Volume interno	27L
Inoltre	Cinghia da 8” per nastro isolante
V-SWAP	Sistema di pannelli porta attrezzi rimovibili V-swap™ ; pannelli porta attrezzi alternativi disponibili e venduti separatamente

Materiali e struttura robusti

Base impermeabile: polipropilene stampato ad iniezione da 3 mm. **Tessuto del corpo dello zaino resistente alle intemperie:** tessuto impregnato in PVC da 950 e 1250 denari. **Tessuto della tasca per attrezzi resistente alle intemperie:** tessuto impregnato in PVC da 1800 denari. **Sgancio rapido in metallo:** facile accesso al vano portaoggetti posteriore che crea una connessione positiva per il carico della tracolla. **Maniglia:** plastica di nylon stampata a iniezione con impugnatura in gomma sovrastampata. **Cerniere YKK®:** Doppia cucitura, cerniere resistenti in plastica con linguette oversize. **Bottoni a pressione:** zinco 6, grado marino. **Anelli a D:** Acciaio verniciato a polvere. **Rivetti:** Realizzati in metallo canna di fucile, grado marino. **Cucitura:** Doppia cucitura in nylon a resistenza industriale.

Informazioni corrette al momento della pubblicazione. Non tutti i prodotti sono disponibili in tutte le regioni. Questo documento è stato tradotto utilizzando l'intelligenza artificiale e potrebbe contenere imprecisioni.



Tech-MCT

BORSA PORTAUTENSILI COMPATTA / ALTA

Organizer di utensili per l'assistenza, la riparazione o l'installazione, compatto ma completo, dotato di tutto ciò che ci si aspetta dal pannello centrale brevettato di Veto Pro Pac, dalla struttura per impieghi gravosi e dalla base impermeabile stabilizzante stampata a iniezione che mantiene gli utensili asciutti, anche nelle condizioni più avverse.

- Tasche verticali per utensili: 20 interne ed esterne
- Anelli a D: 2 grandi e 5 piccoli
- Scomparto per strumenti di misura e trapano/avvitatore compatto a batteria

Materiali e costruzione robusti

Base impermeabile: polipropilene stampato ad iniezione da 3 mm. **Tessuto del corpo dello zaino resistente alle intemperie:** tessuto impregnato in PVC da 950 e 1250 denari. **Tessuto della tasca per attrezzi resistente alle intemperie:** tessuto impregnato in PVC da 1800 denari. **Sgancio rapido in metallo:** facile accesso al vano portaoggetti posteriore che crea una connessione positiva per il carico della tracolla. **Maniglia:** plastica di nylon stampata a iniezione con impugnatura in gomma sovrastampata. **Cerniere YKK®:** Doppia cucitura, cerniere resistenti in plastica con linguette oversize. **Bottoni a pressione:** zinco 6, grado marino. **Anelli a D:** Acciaio verniciato a polvere. **Rivetti:** Realizzati in metallo canna di fucile, grado marino. **Cucitura:** Doppia cucitura in nylon a resistenza industriale.

Descrizione	Cod. Art
Tech MCT Borsa Portautensili Aperta	AX3513

Specifiche e caratteristiche del modello	
Dimensioni mm – w/d/h	305x215x355
Peso (a vuoto)	2.25 kg
Vano portaoggetti/ tasche	44 verticali. 2 vani portaoggetti: utensili manuali su un lato; vano per misuratori e trapano sull'altro lato; 2 tasche in neoprene sul lato dei misuratori.
Carico utile massimo	14 kg
Volume interno	13 L
Anelli a D	2-2" e 5-1"
Clip porta nastro in acciaio inox	✓

Informazioni corrette al momento della pubblicazione. Non tutti i prodotti sono disponibili in tutte le regioni. Questo documento è stato tradotto utilizzando l'intelligenza artificiale e potrebbe contenere imprecisioni.



TP-XXL

BORSELLO PORTUTENSILI EXTRA LARGE

Tasca porta attrezzi extra-large richiudibile, progettata con tasche imbottite laterali integrate per strumenti di misura. Ciascuna tasca con cerniera si adatta in modo sicuro a strumenti di misura fino a 260x90x50 mm. Il TP-XXL può essere personalizzato per contenere una varietà di utensili, metri, elementi di fissaggio, piccoli tablet (la tasca posteriore può ospitare tablet fino a 9″ x 11″) e altri attrezzi.

- Include una tasca posteriore per tablet e 2 tasche imbottite per strumenti di misura
- Gancio "Hang-Up" accessibile sia da aperto che da chiuso
- Impugnatura in gomma sovrastampata
- Tracolla imbottita

Materiali e costruzione robusti

Base impermeabile: polipropilene stampato ad iniezione da 3 mm. **Tessuto del corpo dello zaino resistente alle intemperie:** tessuto impregnato in PVC da 950 e 1250 denari. **Tessuto della tasca per attrezzi resistente alle intemperie:** tessuto impregnato in PVC da 1800 denari. **Sgancio rapido in metallo:** facile accesso al vano portaoggetti posteriore che crea una connessione positiva per il carico della tracolla. **Maniglia:** plastica di nylon stampata a iniezione con impugnatura in gomma sovrastampata. **Cerniere YKK®:** Doppia cucitura, cerniere resistenti in plastica con linguette oversize. **Bottoni a pressione:** zinco 6, grado marino. **Anelli a D:** Acciaio verniciato a polvere. **Rivetti:** Realizzati in metallo canna di fucile, grado marino. **Cucitura:** Doppia cucitura in nylon a resistenza industriale.

Descrizione	Cod. Art
TP-XXL Tasca Portautensili	AX3579

Specifiche e caratteristiche del modello	
Dimensioni mm – w/d/h	305x215x80 (560 con maniglia)
Peso (a vuoto)	14 kg
Vano portaoggetti/ tasche	46 tasche esterne e interne totali; sistema di pannelli porta attrezzi rimovibili V-Swap™; include tasca posteriore per tablet e 2 tasche imbottite per misuratori
Carico utile massimo	14 kg
Volume interno	12 L
Anelli a D	2-2” e 5-1”
Clip porta nastro in acciaio inox	✓

Informazioni corrette al momento della pubblicazione. Non tutti i prodotti sono disponibili in tutte le regioni. Questo documento è stato tradotto utilizzando l'intelligenza artificiale e potrebbe contenere imprecisioni.



Tech-Pac Blackout

ZAINO PORTAUTENSILI

Il Tech Pac Blackout è uno zaino nero per riporre gli attrezzi basato sul nostro Tech Pac, ma con il sistema V-Swap™ di Veto Pro Pac che include pannelli frontali e posteriori rimovibili per riporre attrezzi e misuratori, anch'essi intercambiabili.

Nota: questa borsa viene fornita con il pannello degli strumenti e il pannello per gli strumenti di misura. Non è necessario selezionare alcun pannello affinché la borsa venga fornita con il pannello degli strumenti e quello con gli strumenti di misura, ma è possibile acquistare pannelli aggiuntivi per offrire una varietà di configurazioni. Visitare il sito web per ulteriori dettagli.

Materiali e costruzione robusti

Base impermeabile: polipropilene stampato ad iniezione da 3 mm. **Tessuto del corpo dello zaino resistente alle intemperie:** tessuto impregnato in PVC da 950 e 1250 denari. **Tessuto della tasca per attrezzi resistente alle intemperie:** tessuto impregnato in PVC da 1800 denari. **Sgancio rapido in metallo:** facile accesso al vano portaoggetti posteriore che crea una connessione positiva per il carico della tracolla. **Maniglia:** plastica di nylon stampata a iniezione con impugnatura in gomma sovrastampata. **Cerniere YKK®:** Doppia cucitura, cerniere resistenti in plastica con linguette oversize. **Bottoni a pressione:** zinco 6, grado marino. **Anelli a D:** Acciaio verniciato a polvere. **Rivetti:** Realizzati in metallo canna di fucile, grado marino. **Cucitura:** Doppia cucitura in nylon a resistenza industriale.

Crediti fotografici: BassFilmco/Epic Air

Descrizione	Cod. Art
Tech-Pac Blackout Borsa Portautensili	AX3561

Specifiche e caratteristiche del modello	
Dimensioni mm – w/d/h	330x250x495 (560 con maniglia)
Peso (a vuoto)	5,5 kg
Vano portaoggetti/ tasche	Tasche porta utensili verticali: 46 tasche porta utensili interne ed esterne di varie dimensioni; tasche superiori (lato anteriore) progettate per una maggiore capacità di stoccaggio degli utensili; pannelli porta utensili intercambiabili: i pannelli porta utensili anteriori e posteriori sono rimovibili e intercambiabili; pannello porta laptop disponibile come accessorio (da acquistare separatamente); 2 vani portaoggetti; 4 piattaforme portaoggetti; tasca porta manometro e tubi flessibili.
Carico utile massimo	23 kg
Volume interno	25 L
Anelli a D	4 grandi e 5 piccoli
Clip porta nastro in acciaio inox	✓
Plus	Cinghia da 8" per nastro isolante

Informazioni corrette al momento della pubblicazione. Non tutti i prodotti sono disponibili in tutte le regioni. Questo documento è stato tradotto utilizzando l'intelligenza artificiale e potrebbe contenere imprecisioni.



TR-LC

ROTOLO PORTAOGGETTI GRANDE

Il TR-LC è un rotolo portautensili modulare di grandi dimensioni altamente funzionale, progettato per i cantieri e le riparazioni stradali. Presenta un design montabile con un gancio per appenderlo e tenerlo sollevato da terra e lontano dal fango. Questo rotolo portautensili di grandi dimensioni è facilmente trasportabile grazie all'impugnatura ergonomica e alla tracolla quando è arrotolato, e alle due maniglie secondarie per un trasporto rapido quando è srotolato.

- Il TR-LC include cinque tasche e rotoli rimovibili: tre tasche grandi multicolori ("RP-LC") progettate per contenere oggetti mentre sono appese; un rotolo portachiavi inglesi ("WR-LC") per un set completo di chiavi e un rotolo portachiavi a bussola ("SR-LC") per un set completo di bussole. Sia il WR-LC che l'SR-LC possono essere utilizzati anche singolarmente, grazie a tasche esterne con cerniera e maniglie per il trasporto.
- Le RP-LC, WR-LC e SR-LC utilizzano velcro resistente per garantire un fissaggio sicuro e una facile rimozione all'interno del TR-LC, in modo da poterli afferrare e portare con sé quando necessario.

Descrizione	Cod. Art.
TR-LC Rotolo portaoggetti grande	AX3710

Specifiche e caratteristiche del modello

Dimensioni mm – w/d/h	Arrotolato: 68x180x230 Srotolato: 368xN/D x737
Peso (a vuoto)	2 kg
Vano portaoggetti/ tasche	35 tasche interne ed esterne
Carico utile massimo	15,9 kg
Volume interno	n/d

Materiali e costruzione robusti

Struttura esterna in poliestere 600D altamente resistente; interno resistente all'acqua e facilmente lavabile; maniglia con impugnatura in gomma sovrastampata e tracolla imbottita; gancio per appendere accessibile anche a rotolo aperto; tasca esterna con cerniera; sistema di chiusura regolabile con doppia fibbia; 2 maniglie secondarie per un trasporto rapido quando srotolato; tasca interna trasparente con cerniera. **Stoccaggio:** 3 tasche portautensili rimovibili, semitrasparenti e colorate con cerniera (RP-LC) che consentono di accedere facilmente al contenuto quando il rotolo è appeso; 1 rotolo porta chiavi a bussola rimovibile (SR-LC) con maniglia per il trasporto, 1 tasca esterna con cerniera, sistema di chiusura regolabile con doppia fibbia, 30 anelli porta chiavi a bussola e 10 anelli porta chiavi inglesi e prolunghe; 1 rotolo rimovibile per riporre le chiavi (WR-LC) con maniglia per il trasporto; 1 tasca esterna con cerniera, sistema di chiusura regolabile con doppia fibbia;10 tasche per chiavi inglesi e anelli elastici.

Informazioni corrette al momento della pubblicazione. Non tutti i prodotti sono disponibili in tutte le regioni. Questo documento è stato tradotto utilizzando l'intelligenza artificiale e potrebbe contenere imprecisioni.



Hose Hauler Blackout

BORSA PER TUBI DI SERVIZIO TECNICO

Hose Hauler Blackout è una versione dal design completamente nero del già esistente Hose Hauler con alcune caratteristiche aggiuntive. Include una funzione di espansione “a valigia” che aumenta la capacità interna, consentendo di inserire più tubi flessibili, riporre una bilancia per refrigerante insieme ai tubi e all’attrezzatura o contenere fino a 30 metri di prolunga. All’interno, una cinghia di sicurezza rimovibile mantiene i tubi flessibili o i cavi di prolunga fissati e impedisce che si srotolino.

La borsa è inoltre dotata di tre tasche rimovibili con cerniera, due angolari e una centrale, per riporre strumenti e attrezzature. La patta include una tasca 2 in 1 con doppia cerniera che si apre sia dall’alto che dal basso. All’esterno è presente un gancio aggiuntivo per appendere la borsa e una tracolla per un facile trasporto. Questa è la borsa definitiva per tubi flessibili, prolunghe e kit di recupero o evacuazione.

- Interno in tela cerata resistente all’acqua e all’olio per una facile pulizia
- Gancio per appendere - accessibile sia da aperto che da chiuso
- Funzione di espansione per aumentare la capacità interna
- Cinghia interna rimovibile per fissare tubi e cavi e impedire che si srotolino
- Tracolla

Descrizione	Cod. Art.
Tech Pac Hose Hauler Blackout	AX3707

Specifiche e caratteristiche del modello	
Dimensioni mm – w/d/h	430x130x430
Peso (a vuoto)	1,8 kg
Vano portaoggetti/ tasche	Fino a 6 tasche
Carico utile massimo	7 kg
Volume interno	11,2 L
Anelli a D	2 esterne
Cinghie Molle	2 esterne

Materiali e costruzione robusti

Interno in tela cerata resistente all’acqua e all’olio per una facile pulizia; fondo robusto per evitare strappi e graffi; Cerniere YKK®.

Informazioni corrette al momento della pubblicazione. Non tutti i prodotti sono disponibili in tutte le regioni. Questo documento è stato tradotto utilizzando l’intelligenza artificiale e potrebbe contenere imprecisioni.

ZAINO NORWALK 20L

Codice: VTO20002



CARATTERISTICHE PRINCIPALI:

- Poliestere cerato 600D riciclato resistente all'acqua
- Disposizione delle tasche semplice e versatile con punti di contatto in Hypalon per un facile accesso
- Scomparto separato imbottito per laptop con custodia per tablet; può contenere laptop fino a 17" (a seconda del produttore)
- 2 tasche laterali magnetiche a doppio uso con chiusura a zip, adatte a bottiglie d'acqua fino a 1,2 litri e piccoli oggetti di uso quotidiano; compatibile con la maggior parte delle borracce in commercio
- Tasche anteriori con blocco RFID
- Clip per chiavi a basso profilo
- Imbottitura posteriore traspirante in microrete
- Passaggio per la maniglia del trolley

SPECIFICHE:

- DIM: 46 cm H x 30,5 cm L x 18 cm P
- PESO: 1,8 KG
- VOL: 20 L
- CARICO MASSIMO: 11,30 KG



Tasca frontale con blocco RFID e clip per chiavi a basso profilo



Layout tascabile semplice e versatile



Scomparto imbottito per laptop con custodia per tablet



Le innovative tasche laterali magnetiche possono contenere un'ampia gamma di bottiglie d'acqua



Informazioni corrette al momento della pubblicazione. Non tutti i prodotti sono disponibili in tutte le regioni. Questo documento è stato tradotto utilizzando l'intelligenza artificiale e potrebbe contenere imprecisioni.

CUSTODIA TECH NORWALK

Codice: VTO20003



CARATTERISTICHE PRINCIPALI:

- Apertura a conchiglia per un facile accesso
- 4 passanti elastici per i cavi di ricarica
- Tasca a soffietto ottimizzata per riporre un power bank di grandi dimensioni e 3 passanti per penna/matita/stilo
- Poliestere cerato 600D riciclato resistente all'acqua
- Scomparto con cerniera ottimo per riporre power bank, cavi di grandi dimensioni, ecc.
- 2 tasche in rete elasticizzata

SPECIFICHE:

- DIM: 20 cm H x 30,5 cm W x 9 cm D
- PESO: 0,34 KG
- VOL: 3 L
- CARICO MASSIMO: 2,7 KG



Custodia rimovibile per dispositivi tecnologici con 2 scomparti con cerniera



Tasca a soffietto per power bank con passanti elastici per riporre i cavi



Impugnatura a basso profilo



Moschettone VETO a doppia chiusura incluso



Scomparto con cerniera per caricabatterie, cavi di grandi dimensioni, auricolari, ecc.

Informazioni corrette al momento della pubblicazione. Non tutti i prodotti sono disponibili in tutte le regioni. Questo documento è stato tradotto utilizzando l'intelligenza artificiale e potrebbe contenere imprecisioni.

BEAUTY CASE NORWALK+

Codice: VT020007



CARATTERISTICHE PRINCIPALI:

- Poliestere cerato 600D riciclato resistente all'acqua
- Base termoformata resistente agli urti e all'acqua per proteggere le pareti e i piani di lavoro bagnati della doccia
- Apertura a conchiglia per un facile accesso
- Cinghia d'appendimento rimovibile con moschettone rinforzato e gancio a G con chiusura di sicurezza
- Tasca frontale esterna con cerniera e punto di aggancio secondario per la cinghia d'appendimento
- Scomparto superiore con cerniera e pannello traslucido lavabile

SPECIFICHE:

- DIMENSIONE: 20 cm H x 30,5 cm W x 9 cm D
- PESO: 0,5 KG
- VOL: 5 L
- CARICO MASSIMO: 4,5 KG



Base termoformata resistente agli urti e all'acqua



Scomparto lavabile e trasparente per piccoli accessori



Tasca rimovibile, lavabile e traslucida con cerniera



Scomparto lavabile e traslucido per riporre oggetti voluminosi

Informazioni corrette al momento della pubblicazione. Non tutti i prodotti sono disponibili in tutte le regioni. Questo documento è stato tradotto utilizzando l'intelligenza artificiale e potrebbe contenere imprecisioni.

NORWALK+ BORSA DA VIAGGIO 40 L

Codice articolo VTO20011



CARATTERISTICHE PRINCIPALI:

- Poliestere cerato 600D riciclato resistente all'acqua
- Struttura autoportante migliorata per un facile accesso e maggiore stabilità
- Base termoformata altamente resistente agli urti e all'acqua
- Innovativo scomparto per scarpe con cerniera, facilmente accessibile
- Scomparto lavabile e resistente all'acqua per articoli da toilette o indumenti sporchi
- Anelli a D rinforzati personalizzati per fissare la tracolla e gli accessori
- Passaggio maniglia carrello magnetico
- Maniglie di sostegno sul lato secondario
- Tracolla imbottita regolabile con clip Duraflex™ in acciaio inossidabile di alta qualità

SPECIFICHE:

- DIM: 12,5"H x 21"L x 10,5"P (32 cm H x 53 cm L x 27 cm P)
- Peso: 4 libbre (1,8 kg)
- VOL: 40 L
- CARICO MASSIMO: 20 LBS (22,7 KG)



Scomparto lavabile e resistente all'acqua



Scomparto per scarpe con cerniera apribile





Maniglia magnetica per carrello passante



Tracolla imbottita regolabile con clip Duraflex



Informazioni corrette al momento della pubblicazione. Non tutti i prodotti sono disponibili in tutte le regioni. Questo documento è stato tradotto utilizzando l'intelligenza artificiale e potrebbe contenere imprecisioni.

15 ILLUMINAZIONE E TORCE



Luci da Cantiere	210-212
Luci di ispezione	213-223
Torce frontali	224-227
Torce portatili	228-229
Luci ATEX	230-232

ASPEN PUMPS GROUP











MTB-5300 | LUCE DA LAVORO IBRIDA MULTI BATTERIA

- LED COB da 5300 lumen 50W 6500K
- Doppia alimentazione: ricaricabile e di rete
- Accetta batterie fino a 20 V 6,0 Ah di Milwaukee, De Walt, Makita e Metabo - 4 adattatori inclusi
- Coperchio di sicurezza del vano batteria (nota: potrebbe essere necessario utilizzare batterie più grandi da 6,0 Ah senza coperchio)
- Robusta struttura in nylon resistente
- Supporto girevole con fori per il fissaggio di treppiede/magnete
- 4 impostazioni lumen: 650/1350/2700/5300
- Ricorda l'ultima modalità utilizzata
- Commutazione automatica di sicurezza da rete a batteria in caso di interruzione di corrente
- Powerbank USB da 2 A: funziona con qualsiasi batteria installata
- 4 indicatori di livello della batteria e di carica
- Viene fornito con caricabatterie/cavo di alimentazione resistente da 5 metri (spine UE, RU, USA e AU)
- Batteria Unilite 14,8 V 5,2 Ah disponibile per l'acquisto separatamente (NOTA: solo la batteria Unilite può essere caricata tramite la lampada)

UNILITE

LUMEN 5300LM | **DURATA** circa 2.5-16H | **RAGGIO** 95M | **CLASSIFICAZIONE IP** IP65/IK07

Informazioni corrette al momento della pubblicazione. Non tutti i prodotti sono disponibili in tutte le regioni. Questo documento è stato tradotto utilizzando l'intelligenza artificiale e potrebbe contenere imprecisioni.







MTB-10000 | LUCE DA CANTIERE 360 MULTI BATTERIA

- LED SMD ultraluminosi da 10000 lumen 6500k
- Temperature di colore multiple - CCT: 2700k / 3500k / 4500k / 5500k / 6500k
- Accetta batterie fino a 20V 6.0 Ah di Milwaukee, De Walt, Makita e Metabo - 4 adattatori inclusi
- Coperchio di sicurezza del vano batteria (nota: potrebbe essere necessario utilizzare batterie più grandi da 5.5 Ah-6,0 Ah senza coperchio)
- Costruzione super resistente in nylon e policarbonato
- Lente diffusore lattiginosa per una dispersione uniforme della luce
- Maniglia in gomma per un facile trasporto
- Gancio per appendere in acciaio ultraresistente pieghevole nascosto nella base
- 2 fori per viti nella base per il fissaggio dei magneti
- IP65 Resistente alla polvere e all'acqua
- IK08 resistente agli urti
- Smart Memory Switch: ricorda l'ultima modalità utilizzata
- 5 indicatori di livello della batteria e di carica
- Batteria Unilite 14.8V 5.2 Ah disponibile per l'acquisto separatamente

BATTERIA	Non inclusa, strumento nudo
PESO	3650g
DIMENSIONI	W 278 x H 256 x D 333mm

NOTA: l'autonomia si basa sulla batteria Unilite 14.8V 5.2 Ah. Altre batterie varieranno.

UNILITE

LUMEN 10000LM | **DURATA** approx 1-10H | **RAGGIO** 89M | **CLASSIFICAZIONE IP** IP65/IK08

Informazioni corrette al momento della pubblicazione. Non tutti i prodotti sono disponibili in tutte le regioni. Questo documento è stato tradotto utilizzando l'intelligenza artificiale e potrebbe contenere imprecisioni.



SLR-5500 | LUCE SU LAVORO RICARICABILE

- LED SMD bianchi da 5500 lumen 50W, 6500k
- Batteria agli ioni di litio ad alta potenza da 7,4 V 7500 mAh
- Batteria rimovibile con potente power bank USB da 2 A
- Indicatori di livello della batteria e di carica
- Robusta struttura in alluminio e policarbonato
- Striscia fosforescente attorno al riflettore per una maggiore visibilità
- Dissipatore di calore in alluminio incorporato
- Maniglia con impugnatura in gomma antiscivolo
- Testa regolabile per cambiare l'angolo di luce
- Diffusore LED acrilico per una dispersione uniforme della luce
- Base magnetica super resistente
- Caricatore/cavo di alimentazione multi-paese da 12 V 2 A incluso (inclusi adattatori UE, Regno Unito, Stati Uniti e AU)

BATTERIA	7.4v 7500mAh Pacco batteria agli ioni di litio
PESO	2.2 kg
DIMENSIONI	215 x 192 x 285mm

LUMEN 5500LM | **DURATA** 3-6H | **RAGGIO** 54M | **CLASSIFICAZIONE IP** IP54

Informazioni corrette al momento della pubblicazione. Non tutti i prodotti sono disponibili in tutte le regioni. Questo documento è stato tradotto utilizzando l'intelligenza artificiale e potrebbe contenere imprecisioni.









TL-6000 | LUCE PER TREPPIEDE SUPER RESISTENTE

- LED SMD ultra luminosi da 6000 lumen 6500k
- Temperature di colore multiple - CCT: 2700k / 3500k / 4500k / 5500k / 6500k
- Doppia alimentazione: ricaricabile e alimentata dalla rete elettrica
- 2 teste indipendenti si aprono di 90˚ e ruotano di 330˚ per dirigere la luce dove necessario
- Costruzione super resistente in nylon, policarbonato e alluminio
- Configurazione a sgancio rapido e ripiegamento per una rapida distribuzione/imballaggio
- Si estende fino a 2.24m e si ripiega fino a 1.2m
- Smart Memory Switch: ricorda l'ultima modalità utilizzata
- Resistente alla polvere e all'acqua IP65
- IK07 antiurto e resistente alle cadute da 2m
- Batteria agli ioni di litio ad alta capacità da 14.8V 5200mAh
- 5 indicatori di livello della batteria e di carica
- Caricatore/cavo di alimentazione multi-paese da 20 V 1.1A incluso (inclusi adattatori per Regno Unito, UE, Stati Uniti e Australia)
- Tempo di ricarica rapido di 4.5 ore

BATTERIA	14.8V 5200mAh Li-ion
PESO	4400g
DIMENSIONI	Piegato: W 142 x H 1200 x D 142mm

UNILITE

LUMEN 6000LM | **DURATA** 2-16H | **RAGGIO** 64M | **CLASSIFICAZIONE IP** IP65/IK07

Informazioni corrette al momento della pubblicazione. Non tutti i prodotti sono disponibili in tutte le regioni. Questo documento è stato tradotto utilizzando l'intelligenza artificiale e potrebbe contenere imprecisioni.



PL-3 | LUCE DI LUCI DI ISPEZIONE TASCABILE

- LED SMD bianchi da 500 lumen, 6500k
- Costruzione in alluminio aeronautico pressofuso
- Microinterruttore gommato facile da premere
- 3 Impostazioni della modalità luce
- Forte base magnetica
- Utile clip da tasca posteriore in alluminio
- Resistente all'acqua IPX4
- Resistente alle cadute da 1 metro

BATTERIA	3 X batterie alcaline AAA da 1.5 V (inc.)
PESO	57 gr (senza batterie)
DIMENSIONI	154 x 15 x 21.5mm

UNILITE

LUMEN 500LM | **DURATA** 2.5-16H | **RAGGIO** 28M | **CLASSIFICAZIONE IP** IPX4

Informazioni corrette al momento della pubblicazione. Non tutti i prodotti sono disponibili in tutte le regioni. Questo documento è stato tradotto utilizzando l'intelligenza artificiale e potrebbe contenere imprecisioni.









K-550 | MINI LUCE DA LAVORO COMPATTA

- LED COB bianco 6500K da 550 Lumen 5,7W
- Modalità 'Press & Hold Turbo' funzione rossa aggiuntive: 6 diverse modalità di illuminazione
- Costruzione ultra resistente in nylon e policarbonato
- Dimensioni super compatte e leggere
- Supporto girevole a 160° con potente magnete
- Memoria intelligente: ricorda l'ultima modalità utilizzata
- Striscia fosforescente attorno al led
- Viene fornito con un moschettone e una pratica custodia
- Resistente all'acqua IPX6
- Potente batteria ai polimeri di litio da 3,7 V 1200 mAh
- Utili indicatori del livello della batteria e della carica
- Ricarica rapida USB-C da 1 A: tempo di ricarica di 1,5 ore
- Cavo di ricarica USB-C da 30 cm incluso

BATTERIA	Li-Po da 3,7 V 1200 mAh
PESO	74 g
DIMENSIONI	54×28×60 mm

*550 lumen è la modalità Turbo e funziona tramite l'interruttore "Press & Hold" con 1 ora di autonomia totale. La modalità alta è di 375 lumen con autonomia di 3 ore.

UNILITE

LUMEN 550LM | **DURATA** 1*-28H | **RAGGIO** 29M | **CLASSIFICAZIONE IP** IPX6

Informazioni corrette al momento della pubblicazione. Non tutti i prodotti sono disponibili in tutte le regioni. Questo documento è stato tradotto utilizzando l'intelligenza artificiale e potrebbe contenere imprecisioni.









FLX-125 | LUCE DI RILEVAMENTO MAGNETICA TELESCOPICA

- LED SMD bianco 6000K da 125 lumen, 1 W
- Manico telescopico estensibile con collo d'oca flessibile per raggiungere spazi ristretti
- Magnete potente attorno al LED da usare come strumento di prelievo
- Si estende da 177 mm a 505 mm
- Ultra leggera, compatta, tascabile
- Costruzione in nylon e alluminio super resistente
- Interruttore di memoria intelligente: ricorda l'ultima modalità utilizzata
- Clip da tasca utile e base magnetica super resistente
- Costruzione super resistente IK09
- IP65 resistente a polvere e acqua
- Protezione da sovraccarico e scarica eccessiva
- Indicatore del livello della batteria a 3 colori
- Indicatore di carica verde da lampeggiante a verde
- Ricarica rapida USB-C 2A - tempo di ricarica 2,5 ore
- Cavo USB-C di alta qualità da 0,5 m incluso

BATTERIA	3.7v 180mAh Li-ion
PESO	88.8g
DIMENSIONI	177 x Ø21 x Ø17.5mm (chiuso) 522 x Ø21 x Ø17.5mm (esteso)

LUMEN 125LM | **DURATA** 2-6H | **RAGGIO** 13M | **CLASSIFICAZIONE IP** IP65/IK09

Informazioni corrette al momento della pubblicazione. Non tutti i prodotti sono disponibili in tutte le regioni. Questo documento è stato tradotto utilizzando l'intelligenza artificiale e potrebbe contenere imprecisioni.







IL-425R | LUCE DI LUCI DI ISPEZIONE PIEGHEVOLE

- LED COB bianco da 425 lumen, 6500k
- LED SMD bianco secondario posteriore da 150 lumen, 6500k
- Torcia extra superiore - LED SMD da 80 lumen, 6500k
- Formato tascabile compatto ultraleggero
- Testa pieghevole verticale a 180°
- Costruzione ultra resistente in alluminio e nylon
- Utile clip da tasca
- Base magnetica molto resistente
- Resistente agli urti IK07 - Resistente alle cadute da 2 m
- Batteria agli ioni di litio da 1100 mAh di alta qualità
- Alert di batteria scarcia (3 lampeggi)
- Tempo di ricarica rapido di 3 ore
- Cavo USB-C di alta qualità da 1 m incluso

BATTERIA	3.7v 1100mAh Li-ion
PESO	105 gr
DIMENSIONI	piegato 147 x 33.5 x 21 mm estendibile 279 x 33.5 x 21 mm

UNILITE

LUMEN 425LM | **DURATA** 3-6.5H | **RAGGIO** 31M | **CLASSIFICAZIONE IP** IP20/IK07

Informazioni corrette al momento della pubblicazione. Non tutti i prodotti sono disponibili in tutte le regioni. Questo documento è stato tradotto utilizzando l'intelligenza artificiale e potrebbe contenere imprecisioni.







IL-925R | LUCE DI LUCI DI ISPEZIONE PIEGHEVOLE

- LED COB bianco da 925 lumen, 6500k
- LED SMD bianco secondario posteriore da 475 lumen, 6500k
- Torcia extra superiore - LED SMD da 150 lumen, 6500k
- Dimensioni compatte da maneggevole
- Costruzione ultra resistente in alluminio e nylon
- Testa pieghevole verticale a 180°
- Base magnetica molto resistente
- Resistente agli urti IK07 - Resistente alle cadute da 2 m
- Batteria agli ioni di litio da 1100 mAh di alta qualità
- Alert di batteria scarcia (3 lampeggi)
- Tempo di ricarica rapido di 3 ore
- Cavo USB-C di alta qualità da 1 m incluso

BATTERIA	3,7 V 2600 mAh Li-ion
PESO	193 g
DIMENSIONI	Piegato 162 x 40 x 29 mm esteso 304 x 33 x 29 mm

LUMEN 925LM | **DURATA** 2.5-9H | **RAGGIO** 41M | **CLASSIFICAZIONE IP** IP54/IK07

Informazioni corrette al momento della pubblicazione. Non tutti i prodotti sono disponibili in tutte le regioni. Questo documento è stato tradotto utilizzando l'intelligenza artificiale e potrebbe contenere imprecisioni.







SLR-1450 | LUCE DA LAVORO COMPATTA

- LED COB bianco da 1450 lumen, 6500k
- Con torcia LED bianca da 150 lumen 6500k
- Inoltre modalità flash rosso da 45 lumen
- Potente batteria agli ioni di litio “LG” da 3,7 V 5000 mAh 21700
- Robusta struttura in copolimero e alluminio
- Maniglia/supporto girevole a 180° con moschettone
- Magneti potenti all’interno del supporto
- Striscia fosforescente per una maggiore visibilità
- Indicatori del livello della batteria e della carica
- Tempo di ricarica più veloce di 3 ore
- Cavo USB-C di alta qualità da 1 m incluso
- La batteria è rimovibile, quindi è possibile tenerne una comoda scorta a portata di mano
- La batteria 21700 è dotata di porta USB-C, facilmente ricaricabile al di fuori della lampada stessa

BATTERIA	3.7v 5000mAh 21700 Li-ion
PESO	288 gr
DIMENSIONI	piegato H 122.5 x W 50.5 x D 50.5mm spiegato H 219 x W 50.5 x D 50mm

LUMEN 1450LM | **DURATA** 3-90H | **RAGGIO** 53M | **CLASSIFICAZIONE IP** IPX5

Informazioni corrette al momento della pubblicazione. Non tutti i prodotti sono disponibili in tutte le regioni. Questo documento è stato tradotto utilizzando l'intelligenza artificiale e potrebbe contenere imprecisioni.







SLR-1750 | LUCE DA LAVORO CON POWER BANK

- LED COB bianco da 1750 lumen, 6500k
- Modalità LED rossi per emergenza/segnalazione/visione notturna
- Power bank USB integrato con molteplici uscite intelligenti: 5 V-3 A/9 V-2 A/12 V-1 A
- Copolimero super resistente e struttura in alluminio
- Maniglia/supporto girevole a 180° con moschettone
- Magneti potenti all'interno del supporto
- Striscia fosforescente per una maggiore visibilità
- Batteria "LG" ad altissima potenza da 10.400 mAh
- Indicatori del livello della batteria e della carica
- Ricarica USB-C più veloce in 4 - 4,5 ore con ingressi multipli: 5 V-3 A/9 V-2 A
- Cavo USB-C di alta qualità da 1 m incluso

BATTERIA	3.7v 10,400mAh Li-ion
PESO	600 gr
DIMENSIONI	piegato - 102 x 158 x 55mm estendibile - 102 x 268 x 48mm

LUMEN 1750LM | **DURATA** 4.5-195H | **RAGGIO** 50M | **CLASSIFICAZIONE IP** IPX5

Informazioni corrette al momento della pubblicazione. Non tutti i prodotti sono disponibili in tutte le regioni. Questo documento è stato tradotto utilizzando l'intelligenza artificiale e potrebbe contenere imprecisioni.





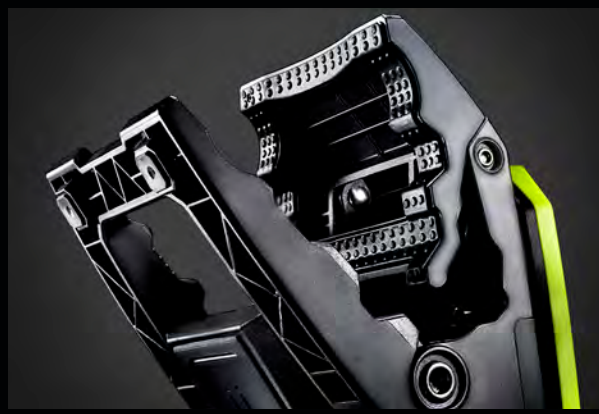



CL-1700 | LUCE DA LAVORO CON MORSETTO RESISTENTE

- 1700 Lumen 15W bianco 6500k COB LED
- Alloggiamento sovrastampato in nylon e TPE ultra resistente
- Morsetto a ganascia incredibilmente resistente per fissarlo praticamente ovunque
- Magnete extra forte sulla base con 4 piedini antiscivolo
- Le maniglie di serraggio consentono alla lampada di stare in piedi in varie posizioni
- La testa della luce si solleva/abbassa di 270° e ruota di circa 340°
- Interruttore di memoria intelligente: ricorda l'ultima modalità utilizzata
- Costruzione super resistente IK07
- Protezione da sovraccarico e scarica eccessiva
- 3 indicatori di livello della batteria e di carica
- Supporta la ricarica rapida con erogazione di potenza 'PD'
- Ricarica USB-C 3A più veloce: tempo di ricarica di 5 ore
- Cavo USB-C di alta qualità da 1 m incluso

BATTERIA	3.7V 5200mAh Li-ion
PESO	626.4g
DIMENSIONI	176 x 100 x 94 mm

UNILITE

LUMEN 1700LM | **DURATA** 3-22H | **RAGGIO** 53M | **CLASSIFICAZIONE IP** IP65/IK07

Informazioni corrette al momento della pubblicazione. Non tutti i prodotti sono disponibili in tutte le regioni. Questo documento è stato tradotto utilizzando l'intelligenza artificiale e potrebbe contenere imprecisioni.









PB-10050 | POWER BANK MAGNETICO SUPER RESISTENTE CON TORCI

- Batteria interna agli ioni di litio da 3.6V e 10050mAh di alta qualità
- Uscite multiple intelligenti tramite porta USB-A, con supporto per ricarica rapida (5V-2A / 9V-2A / 12V-1.5A)
- Ricarica rapida USB-C 2A - Tempo di ricarica 4.5 ore
- Protezione da sovraccarico, sovraccarico, scarica profonda e cortocircuito
- 3 LED indicatori del livello della batteria e dello stato di carica
- Struttura in nylon super resistente e TPR
- IK07 resistente agli urti - resistente a cadute da 2m
- IP65 resistente alla polvere e all'acqua
- Base magnetica super resistente
- Robusta clip posteriore in alluminio
- Torcia LED SMD da 250 lumen e 6500k
- Con un'autonomia eccezionale di 75 ore

BATTERIA	3.6V 10050mAh Li-ion
PESO	265g
DIMENSIONI	114 x 65 x 32mm

UNILITE

LUMEN 250LM | **DURATA** 75H | **RAGGIO** 21M | **CLASSIFICAZIONE IP** IP65/IK07

Informazioni corrette al momento della pubblicazione. Non tutti i prodotti sono disponibili in tutte le regioni. Questo documento è stato tradotto utilizzando l'intelligenza artificiale e potrebbe contenere imprecisioni.







NL-350R | LUCE DA COLLO RICARICABILE

- LED SMD bianchi da 350 lumen 6500k di qualità
- Super leggera, regolabile e confortevole
- 2 testine luminose che possono essere regolate in modo indipendente
- Robusta struttura in policarbonato/ABS
- Angolo di illuminazione più ampio fino a 120°
- IK07 Resistente agli urti/resistente alle cadute da 2 m
- IP54 Resistente alla polvere e all'acqua
- La protezione del circuito impedisce il sovraccarico/ scaricamento eccessivo della batteria
- Indicatore livello batteria LED a 3 colori
- Indicatore di carica - Verde lampeggiante: in carica / Verde: completamente carico
- Alert di batteria scarica (3 lampeggi)
- Cavo di ricarica USB-C incluso: tempo di ricarica rapido di 2 ore e mezza

BATTERIA	3.7v 700mAh Li-ion
PESO	140 gr
DIMENSIONI	230 x 150 x 23mm

LUMEN 350LM | **DURATA** 2-10H | **RAGGIO** 45M | **CLASSIFICAZIONE IP** IP54/IK07

Informazioni corrette al momento della pubblicazione. Non tutti i prodotti sono disponibili in tutte le regioni. Questo documento è stato tradotto utilizzando l'intelligenza artificiale e potrebbe contenere imprecisioni.







HL-4R | TORCIA FRONTALE USB PER CASCO

- LED CREE bianco da 275 lumen, 6500k
- 2 LED rossi da 5 mm per visione notturna - ACCESO e LAMPEGGIANTE
- Indicatore di carica da rosso a verde
- Microinterruttore a pressione semplice
- Testa rotante a 45°
- Robusta custodia in ABS
- Fascia in silicone antiscivolo completamente regolabile
- Supporto adesivo per casco 3M VHB (incluso)
- Resistente agli urti fino a 1 metro
- Ricarica USB-C da 1A (tempo di ricarica 2,5 ore)
- Cavo di ricarica USB-C da 1 m incluso

BATTERIA	3.7v 1800mAh Li-Polymer
PESO	78gr
DIMENSIONI	lampada frontale 63 x 40 x 42mm

LUMEN 275LM | **DURATA** 6.5-170H | RAGGIO 95M | **CLASSIFICAZIONE IP** IPX5

Informazioni corrette al momento della pubblicazione. Non tutti i prodotti sono disponibili in tutte le regioni. Questo documento è stato tradotto utilizzando l'intelligenza artificiale e potrebbe contenere imprecisioni.







HL-8R | TORCIA DA TESTA CON SENSORE A DOPPIO RAGGIO

- LED SMD bianchi da 475 lumen, 6500k
- 2 LED SMD laterali per un'illuminazione ampia
- LED SMD da 250 lumen per fascio spot a lunga distanza
- Modalità sensore per il funzionamento a mani libere
- Costruzione super resistente con rivestimento in gomma
- Resistente agli urti IK07
- Resistente alla polvere e all'acqua IP65
- Resistente agli urti fino a 1 metro
- Testa rotante a 60˚
- Fascia per la testa foderata in silicone antiscivolo completamente regolabile
- Indicatore di carica da rosso a verde
- Ricarica veloce USB-C da 1 A (2,5 ore)
- Cavo di ricarica USB-C da 1 m incluso

BATTERIA	3.7v 1500mAh Li-Polymer
PESO	111 gr
DIMENSIONI	torcia frontale 47.5 x 78.5 x 46mm

LUMEN 475LM | **DURATA** 4-35H | **RAGGIO** 90M | **CLASSIFICAZIONE IP** IP65/IK07

Informazioni corrette al momento della pubblicazione. Non tutti i prodotti sono disponibili in tutte le regioni. Questo documento è stato tradotto utilizzando l'intelligenza artificiale e potrebbe contenere imprecisioni.







HT-700 | TORCIA FORNTALE PER CASCO CON SENSORE E LED RGB

- LED CREE doppi bianchi ad alta potenza, 700 lumen, 6500 K
- LED con fascio spot bianco e fascio largo
- LED rosso/verde/blu per visione notturna, lettura mappe e segnalazione
- Con modalità lampeggiante rossa per emergenze
- Testa rotante con angolo di 150˚
- Memoria intelligente: ricorda l'ultima modalità bianca utilizzata
- Pressione prolungata per la regolazione graduale dell'intensità luminosa nelle modalità bianche
- Sensore di movimento opzionale per l'attivazione a mani libere
- IP65 Resistente alla polvere e all'acqua
- Fascia regolabile antiscivolo con rivestimento in silicone inclusa
- Supporto adesivo 3M VHB per casco incluso
- Custodia protettiva rigida con cerniera inclusa
- Utile indicatore del livello della batteria e della carica sotto l'interruttore
- Cavo di ricarica USB-C di alta qualità da 30cm incluso
- Ricarica USB-C 5V-1A - Tempo di ricarica 4 ore
- 1 batteria Li-ion 18650 da 3,6V 3400 mAh inclusa con porta USB-C bidirezionale
- La batteria può essere facilmente rimossa e sostituita, e utilizzata come powerbank indipendente

BATTERIA	1 batteria agli ioni di litio da 3.6V 18650 3400mAh
PESO	121g (Torcia frontale con batteria, senza cinturino)
DIMENSIONI	Torcia frontale L 50.65 x W 79.5 x H 39.5mm

UNILITE

LUMEN 700LM | **DURATA** 5.5-170H | **RAGGIO** 70M | **CLASSIFICAZIONE IP** IP65

Informazioni corrette al momento della pubblicazione. Non tutti i prodotti sono disponibili in tutte le regioni. Questo documento è stato tradotto utilizzando l'intelligenza artificiale e potrebbe contenere imprecisioni.



HT-1600R | TORCIA FRONTALE SUPER LUMINOSA CON POWERBANK

- LED bianchi super luminosi da 1600 lumen 6500k
- Interruttore di oscuramento facile da girare
- LED a fascio bianco spot e flood
- LED rossi per visione notturna e segnalazione di emergenza
- Testa rotante con angolo di 60˚
- Fasce regolabili rivestite in silicone antiscivolo
- Memoria intelligente: ricorda l'ultima modalità bianca utilizzata
- IP65 Resistente a polvere e acqua
- Custodia protettiva rigida con cerniera inclusa
- Cavo di ricarica USB-C di alta qualità da 1m incluso
- 2 batterie agli ioni di litio 21700 5000mAh
- Circuito parallelo (può funzionare con 1 o 2 batterie)
- Indicatori utili del livello della batteria e della carica
- Ricarica rapida USB-C 5V-3A - tempo di ricarica 5 ore
- Il pacco batteria può essere completamente staccato e utilizzato come powerbank indipendente (uscita 5V-3A)
- Ogni batteria 21700 è anche un power bank indipendente

BATTERIA	2 x 3.7V 21700 5000mAh Li-ion
PESO	392g (con 2 batterie)
DIMENSIONI	Lampada frontale H 40 x W 65 x D 35.5mm / Pacco batteria H 50 X W 106 X D 30mm

LUMEN 1600LM | **DURATA** 8-38H | **RAGGIO** 128M | **CLASSIFICAZIONE IP** IPX5

Informazioni corrette al momento della pubblicazione. Non tutti i prodotti sono disponibili in tutte le regioni. Questo documento è stato tradotto utilizzando l'intelligenza artificiale e potrebbe contenere imprecisioni.









F-1400 | TORCIA IN ALLUMINIO A DOPPIA POTENZA

- LED bianco di alta qualità da 1400 lumen, 6500k
- Corpo in alluminio pressofuso opaco anodizzato
- Interruttore tattico in coda gommato
- 4 modalità di illuminazione e strobo di difesa da 8 Hz
- Riflettore impeccabile per fasci a lunga distanza
- IP68 antipolvere e impermeabile - Immergibile fino a 1 m
- Resistente agli urti fino a 2 m
- Porta di ricarica USB-C nascosta integrata
- LED indicatore livello batteria e carica
- Protezione del circuito per evitare il sovraccarico/ scaricamento eccessivo della batteria
- Tempo di ricarica veloce di 2,5 ore
- Cavo di ricarica USB-C di qualità incluso. (0,5 m)
- Può funzionare anche con 2 batterie al litio CR123A (non incluse)
- Cinturino da polso in nylon di sicurezza incluso

BATTERIA	3.6v 2600mAh 18650 Li-ion (incl.) / o 2 batterie CR123A (not incl.)
PESO	157g (con batteria agli ioni di litio) / 109g (senza batteria)
DIMENSIONI	140 x Ø 30x Ø 25mm

UNILITE

LUMEN 1400LM | **DURATA** 2.5-23H | **RAGGIO** 180M | **CLASSIFICAZIONE IP** IP68

Informazioni corrette al momento della pubblicazione. Non tutti i prodotti sono disponibili in tutte le regioni. Questo documento è stato tradotto utilizzando l'intelligenza artificiale e potrebbe contenere imprecisioni.







FR-1200 | TORCIA AD ANGOLO RETTO A DOPPIA POTENZA

- LED bianco di alta qualità da 1200 lumen, 6500k
- Corpo in alluminio pressofuso opaco
- Testina rotante fino a 90°
- Utile clip da tasca e forte base magnetica
- Interruttore laterale gommato facile da premere
- 3 impostazioni della modalità luce
- Riflettore liscio per fasci a lunga distanza
- Resistente alla polvere e all'acqua IP65
- Resistente agli urti fino a 2 m
- Porta di ricarica USB-C gommata integrata
- Livello della batteria e indicatore di carica sotto l'interruttore
- La protezione del circuito impedisce il sovraccarico/ scaricamento della batteria
- Tempo di ricarica veloce di 2,5 ore
- Cavo di ricarica USB-C di alta qualità incluso.
- Può funzionare anche con 2 batterie al litio CR123A (non incluse)

BATTERIA	3.6v 2600mAh 18650 Li-ion (incl.) / o 2 batterie CR123A (non incl.)
PESO	209 gr (con batteria agli ioni di litio) / 161 gr (senza batteria)
DIMENSIONI	Lunghezza estesa 160.5 x Ø 30x Ø 27mm

UNILITE

LUMEN 1200LM | **DURATA** 3-14H | **RAGGIO** 180M | **CLASSIFICAZIONE IP** IP65

Informazioni corrette al momento della pubblicazione. Non tutti i prodotti sono disponibili in tutte le regioni. Questo documento è stato tradotto utilizzando l'intelligenza artificiale e potrebbe contenere imprecisioni.







ATEX-RA2 | TORCIA AD ANGOLO RETTO INTRINSECAMENTE SICURA PER ZONA 0

- LED CREE bianco da 350 lumen, 6500k
- Conformità al gas ATEX Zona 0
- Adatto per l'estrazione mineraria
- Valvola di sicurezza per il rilascio dei gas di idrogeno
- Resistente agli agenti chimici e alla corrosione
- Custodia in policarbonato ultra resistente
- Testa e impugnature gommate per una maggiore durata
- Comoda clip da tasca posteriore in acciaio inox
- Vano batteria con chiusura di sicurezza
- Funzionamento semplice del microinterruttore a pressione
- Resistente alla polvere e all'acqua IP54

IECEx REACH UK CA RoHS

BATTERIA	4 batterie alcaline AA da 1.5V (non incluse)
PESO	250g (senza batterie)
DIMENSIONI	183 x 69 x 63mm

UNILITE

LUMEN 350LM | **DURATA** 6.5-13H | **RAGGIO** 288M | **CLASSIFICAZIONE IP** IP54

Informazioni corrette al momento della pubblicazione. Non tutti i prodotti sono disponibili in tutte le regioni. Questo documento è stato tradotto utilizzando l'intelligenza artificiale e potrebbe contenere imprecisioni.







ATEX-FL4 | TORCIA INTRINSECAMENTE SICURA PER ZONA 0

- LED CREE bianco da 150 lumen, 6500k
- Conformità al gas ATEX Zona 0
- Valvola di sicurezza per il rilascio dei gas di idrogeno
- Resistente agli agenti chimici e alla corrosione
- Testa e manico gommati per una maggiore durata
- Custodia in policarbonato resistente a livello industriale
- Clip da tasca staccabile inclusa per l'uso a mani libere
- Vano batteria con chiusura di sicurezza
- Lente in policarbonato e riflettore liscio per fascio a lunga distanza
- Staffe opzionali disponibili per i caschi
- IP67 antipolvere e impermeabile
- Sommergibile fino a 3 metri

BATTERIA	4 batterie alcaline AA da 1.5V (non incluse)
PESO	115g (senza batterie)
DIMENSIONI	174 x 47 x 47mm

REACH UK CA CE RoHS

LUMEN 150LM | **DURATA** 6-69H | **RAGGIO** 235M | **CLASSIFICAZIONE IP** IP67

Informazioni corrette al momento della pubblicazione. Non tutti i prodotti sono disponibili in tutte le regioni. Questo documento è stato tradotto utilizzando l'intelligenza artificiale e potrebbe contenere imprecisioni.







ATEX-H2 | TORCIA FROTALE INTRINSECAMENTE SICURA PER ZONA 0

- LED CREE bianco da 225 lumen, 6500k
- Conformità al gas ATEX Zona 0
- Valvola di sicurezza per il rilascio dei gas di idrogeno
- Robusto alloggiamento in ABS con rivestimento in gomma sintetica resistente
- Vano batteria con chiusura di sicurezza
- Interruttore gommato facile da premere
- 2 modalità di impostazione della luce
- Testa rotante fino a 90˚
- Fascia antiscivolo rivestita in silicone inclusa
- IP67 antipolvere e impermeabile
- Sommergibile fino a 1 metro

BATTERIA	3 batterie alcaline AAA da 1.5V (non incluse)
PESO	130g (senza batterie)
DIMENSIONI	lampada frontale 80 x 50 x 45mm

LUMEN 225LM | **DURATA** 5-12H | **RAGGIO** 115M | **CLASSIFICAZIONE IP** IP67

Informazioni corrette al momento della pubblicazione. Non tutti i prodotti sono disponibili in tutte le regioni. Questo documento è stato tradotto utilizzando l'intelligenza artificiale e potrebbe contenere imprecisioni.

Occhiali di protezione 234-236
Guanti resistenti al taglio e agli urti 237
Abbigliamento 238

16 DPI



ASPEN PUMPS GROUP







SG-YFG | OCCHIALI DI SICUREZZA CON GUARNIZIONE IN SCHIUMA

- Montatura resistente e flessibile in policarbonato
- Lenti trasparenti temprate in policarbonato curvo a 8 basi
- Montatura posteriore nera in Hytrel con guarnizione in schiuma EVA
- Rivestimenti per lenti K&N antigraffio e antiappannamento
- Protezione UV A/B/C al 99% (EN170)
- Aste laterali flessibili co-iniettate con ventilazione laterale sulle tempie
- Naselli regolabili antiscivolo
- Ponte nasale rinforzato
- Sacchetto porta occhiali in microfibra con coulisse inclusa

MARCATURE DELLE LENTI

- Filtri per lenti: 2C (UV EN170) 1.2 (Trasparente)
- Classe ottica: 1 (alta qualità ottica)
- Trattamenti lente: Antigraffio - K Anti nebbia - N
- Rischio meccanico: Basso impatto energetico - F
- Particelle ad alta velocità a temperature estreme - T

PESO 39.5 gr

CERTIFICAZIONI CE - EN166 | USA - ANSI Z87.1 | AUS/NZ - AS/NZS 1337.1

Informazioni corrette al momento della pubblicazione. Non tutti i prodotti sono disponibili in tutte le regioni. Questo documento è stato tradotto utilizzando l'intelligenza artificiale e potrebbe contenere imprecisioni.







SG-YCB | OCCHIALI DI SICUREZZA CON LENTI AZZURRE TRASPARENTI

- Robusta montatura flessibile in policarbonato
- Lenti in policarbonato temperato curvo a 8 basi
- Lenti trasparenti 420Cut che bloccano la luce blu
- Blocca la dannosa luce blu HEV fino a 420 nm
- Rivestimenti per lenti K&N antigraffio e antiappannamento
- Protezione UV A/B/C al 99% (EN170)
- Bracci laterali flessibili co-iniettati in PC e TPR
- Naselli gommati antiscivolo regolabili
- Ponte nasale rinforzato
- Sacchetto porta occhiali in microfibra con coulisse inclusa

MARCATURA DELLE LENTI

- Filtri per lenti: 2C (UV EN170) 1.2 (Trasparente)
- Classe ottica: 1 (alta qualità ottica)
- Trattamenti lenti: Antigraffio - K Antiappannamento - N
- Rischio meccanico: Impatto a bassa energia - F
- Particelle ad alta velocità a temperature estreme - T

PESO 28.5 gr

CERTIFICAZIONI CE - EN166 | USA - ANSI Z87.1 | AUS/NZ - AS/NZS 1337.1

Informazioni corrette al momento della pubblicazione. Non tutti i prodotti sono disponibili in tutte le regioni. Questo documento è stato tradotto utilizzando l'intelligenza artificiale e potrebbe contenere imprecisioni.







SG-YDS | OCCHIALE DI SICUREZZA CON LENTI FUME SCURO

- Robusta struttura flessibile in policarbonato
- Lenti in policarbonato temperato curvo a 8 basi
- Colorazione lenti fumé scuro
- Rivestimenti per lenti K&N antigraffio e antiappannamento
- Protezione UV A/B/C al 99% (EN172)
- Bracci laterali flessibili co-iniettati in PC e TPR
- Ventilazione laterale delle tempie
- Naselli gommati antiscivolo regolabili
- Ponte nasale rinforzato
- Sacchetto porta occhiali in microfibra con coulisse inclusa

PESO 28 g

MARCATURA DELLE LENTI

- Filtri lenti: 5 (UV EN172) 2,5 (Fumo scuro)
- Classe ottica: 1 (alta qualità ottica)
- Trattamenti lenti: Antigraffio - K Antiappannamento - N
- Rischio meccanico: Impatto a bassa energia - F
- Particelle ad alta velocità a temperature estreme - T

CERTIFICAZIONI CE - EN166 | USA - ANSI Z87.1 | AUS/NZ - AS/NZS 1337.1

Informazioni corrette al momento della pubblicazione. Non tutti i prodotti sono disponibili in tutte le regioni. Questo documento è stato tradotto utilizzando l'intelligenza artificiale e potrebbe contenere imprecisioni.



		S/7	M/8	L/9	XL/10	XXL/11
Lunghezza massima del dito fino al polsino	Pollici	9	9 ½	10	10 ¼	10 ½
	CM	22.5	24	25	26	27
Larghezza del palmo sulle nocche	Pollici	3 ¼	3 ½	3 ½	4	4
	CM	8.5	8.75	9	10	10.5

potrebbero esserci variazioni nelle misurazioni dovute al taglio e alla cucitura a mano

UG-12C4 | GUANTI ANTIURTO RESISTENTI CON PROTEZIONE AL TAGLIO LIVELLO D

- Guanti resistenti al taglio con protezione antiurto dorsale completa in TPR
- Design leggero e flessibile, il TPR pesa meno di 60 gr
- Filato di polietilene ad alte prestazioni (HPPE) calibro 15 per carichi pesanti intrecciato con fibre di acciaio e vetro per una maggiore robustezza ed elevata resistenza al taglio
- Il rivestimento semisommerso in nitrile sabbioso offre una presa eccellente
- Il TPR è saldato al guanto per una maggiore durata
- Cinturino da polso regolabile in velcro TPR per una vestibilità sicura
- Polsino cucito in pelle sintetica per una maggiore durata
- Tecnologia touch-screen
- EN388 protezione dai rischi meccanici: 4X42DP - livello di taglio D
- ANSI/ISEA 138 livello di resistenza agli urti 2
- Livello di resistenza al taglio ANSI A4
- Disponibile in 5 taglie UE: 7/S, 8/M, 9/L, 10/XL e 11/XXL.

EN388
4X42DP

ANSI
A4
CUT

ANSI/ISEA 138
2

CE UK CA ANSI

UNILITE

CERTIFICAZIONI EN ISO 21420:2020 | EN388:2016+A1:2018 | ANSI/ISEA 2016 | ANSI/ISEA138:2019

Informazioni corrette al momento della pubblicazione. Non tutti i prodotti sono disponibili in tutte le regioni. Questo documento è stato tradotto utilizzando l'intelligenza artificiale e potrebbe contenere imprecisioni.







ZFJ | GIACCA FODERATA IN PILE

- Giacca nera con cerniera in 100% poliestere spesso 260gsm
- Fodera in morbido pile spazzolato per maggiore calore
- Dettagli ad alta visibilità gialli e riflettenti per una maggiore sicurezza
- Le linguette elastiche della cerniera garantiscono un accesso senza sforzo, rendendo un gioco da ragazzi raggiungere i tuoi oggetti essenziali in movimento
- Cerniere YKK “invertite” a marchio Unilite, che offrono una doppia dose di resistenza all’acqua e al vento
- Patta antivento sulla cerniera principale, che crea una barriera impenetrabile contro le raffiche di freddo
- Polsini elastici riflettenti marchiate Unilite per tenere fuori il freddo, unendo praticità e stile

		S	M	L	XL	2XL	3XL
Dimensioni del torace	**Pollici**	39 ½	41	43	45 ½	48	50
	CM	100	104	109	115	121	127
potrebbe esserci una differenza di 1-3 cm nelle misure a causa del taglio manuale							

UNILITE

Informazioni corrette al momento della pubblicazione. Non tutti i prodotti sono disponibili in tutte le regioni. Questo documento è stato tradotto utilizzando l'intelligenza artificiale e potrebbe contenere imprecisioni.



ASPEN PUMPS GROUP

I marchi

Per facilitare il lavoro dell’installatore HVAC/R

Aspen Pumps è all'avanguardia nella tecnologia delle pompe per lo scarico condensa. In quanto tecnici, comprendiamo la complessità dell'installazione perciò creiamo prodotti leader del mercato progettati per adattarsi al meglio alle applicazioni e all'ambiente. Siamo orgogliosi di fornire ai professionisti tutto ciò di cui hanno bisogno per l'installazione perfetta: dalle pompe alle tubature, abbiamo tutto.



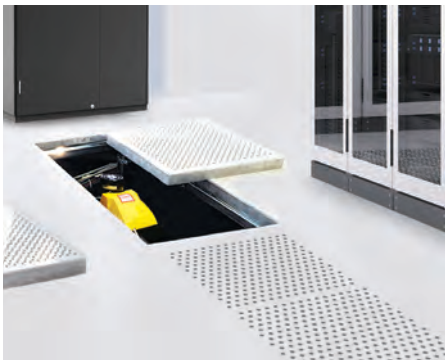





Informazioni corrette al momento della pubblicazione. Non tutti i prodotti sono disponibili in tutte le regioni. Questo documento è stato tradotto utilizzando l'intelligenza artificiale e potrebbe contenere imprecisioni.

Aspen Xtra rappresenta la più vasta gamma di componenti ausiliari per l'installazione sul mercato: dagli isolatori ai connettori dei tubi, alle tubazioni in vinile, per qualsiasi necessità rivolgiti a Xtra.









Informazioni corrette al momento della pubblicazione. Non tutti i prodotti sono disponibili in tutte le regioni. Questo documento è stato tradotto utilizzando l'intelligenza artificiale e potrebbe contenere imprecisioni.

2EMMECLIMA

2 Emme Clima è stata fondata in Italia nel 2008 e, grazie alla sua esperienza, è diventata rapidamente una delle più grandi aziende nel settore della climatizzazione. L'azienda è presente sia sul mercato italiano che in tutto il mondo ed è specializzata nella produzione di staffe di supporto e accessori per unità motocondensanti. Con l'integrazione di un reparto di verniciatura, 2 Emme Clima è diventata la prima azienda in Europa con un processo di produzione completo. Ad oggi, sono state prodotte e vendute oltre 1.000.000 di staffe a parete, rendendo 2 Emme Clima la scelta preferita dagli installatori in Europa. Nel 2022, 2 Emme Clima è entrata a far parte della famiglia di marchi Aspen Pumps Group.



Informazioni corrette al momento della pubblicazione. Non tutti i prodotti sono disponibili in tutte le regioni. Questo documento è stato tradotto utilizzando l'intelligenza artificiale e potrebbe contenere imprecisioni.

Vecamco è un’azienda italiana con oltre 40 anni di esperienza nella lavorazione delle materie plastiche. È specializzata nella produzione di accessori per il condizionamento, il riscaldamento e componenti per la ventilazione e il trattamento dell’aria. Nel corso degli anni, Vecamco si è rapidamente affermata come azienda leader in questo settore, sia a livello nazionale che internazionale, offrendo una vasta gamma di prodotti noti per la loro alta qualità e la continua innovazione. Queste caratteristiche sono il risultato di una ricerca continua volta a soddisfare le esigenze dei clienti e a sviluppare soluzioni efficienti, moderne e innovative. Nel 2022, Vecamco è entrata a far parte di Aspen Pumps Group.



Informazioni corrette al momento della pubblicazione. Non tutti i prodotti sono disponibili in tutte le regioni. Questo documento è stato tradotto utilizzando l'intelligenza artificiale e potrebbe contenere imprecisioni.

Advanced

Entrata a far parte di Aspen Pumps Group nel 2018, Advanced è leader riconosciuto nel mercato dei prodotti chimici specializzati per la pulizia di impianti HVAC/R. Il team di ricerca e sviluppo di Advanced ha creato una gamma di prodotti chimici per la pulizia progettati per offrire prestazioni di pulizia ottimali in una varietà di applicazioni e ambienti. Scelta dagli installatori per svolgere il proprio lavoro al meglio, Advanced fornisce prodotti al settore HVAC/R da oltre 30 anni.







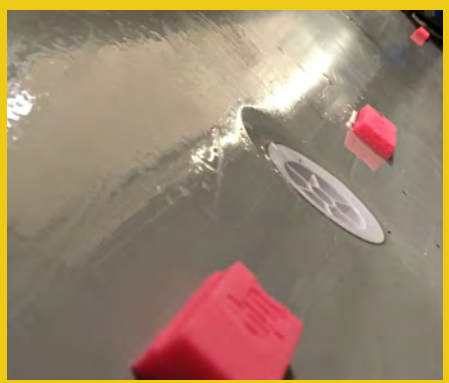



Informazioni corrette al momento della pubblicazione. Non tutti i prodotti sono disponibili in tutte le regioni. Questo documento è stato tradotto utilizzando l'intelligenza artificiale e potrebbe contenere imprecisioni.

I marchi JAVAC vantano una solida tradizione nella fornitura di strumenti di alta qualità e di livello premium per l'industria HVAC/R. Il segreto è nei dettagli: da oltre 50 anni, il nome JAVAC è sinonimo di affidabilità e servizio, rendendo JAVAC, e JAVAC Edge tra i marchi più affidabili nel Regno Unito nel settore delle attrezzature per la manutenzione HVAC/R.

Come parte del gruppo Aspen Pumps, il nostro obiettivo è sviluppare prodotti che semplifichino il lavoro degli installatori.



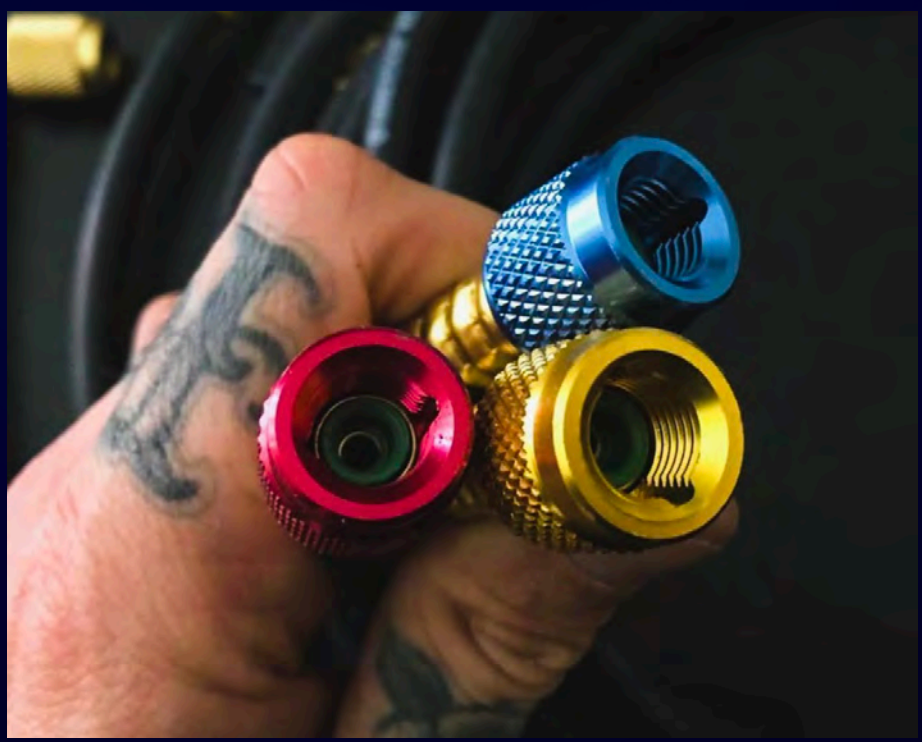







Photo credit: Top left clockwise: @godfreylappage, @hvac_spark, @temp_technical, @temp_technical, @hvac_spark

Informazioni corrette al momento della pubblicazione. Non tutti i prodotti sono disponibili in tutte le regioni. Questo documento è stato tradotto utilizzando l'intelligenza artificiale e potrebbe contenere imprecisioni.

SPECTROLINE®

Spectroline progetta e produce da oltre 65 anni coloranti fluorescenti di alta qualità per il rilevamento delle perdite e lampade ultraviolette. I nostri coloranti sono più luminosi della concorrenza e rappresentano un investimento semplice e intelligente per rilevare le perdite, oltre a funzionare come manutenzione preventiva per individuare le perdite in futuro. Aspen Pumps Group è il distributore esclusivo di Spectroline in Europa.



Informazioni corrette al momento della pubblicazione. Non tutti i prodotti sono disponibili in tutte le regioni. Questo documento è stato tradotto utilizzando l'intelligenza artificiale e potrebbe contenere imprecisioni.

C&D VALVE

C&D è un affermato produttore statunitense di valvole e raccordi, con una solida reputazione nel settore HVAC/R.

Fondata nel 1967 a Oklahoma City, C&D continua a offrire prodotti e servizi di qualità impareggiabile. Recentemente acquisita da Aspen Pumps Group, leader mondiale nella produzione di prodotti aftermarket per il condizionamento e la refrigerazione, C&D segna un passo importante nelle capacità produttive e di vendita di Aspen nel Regno Unito.

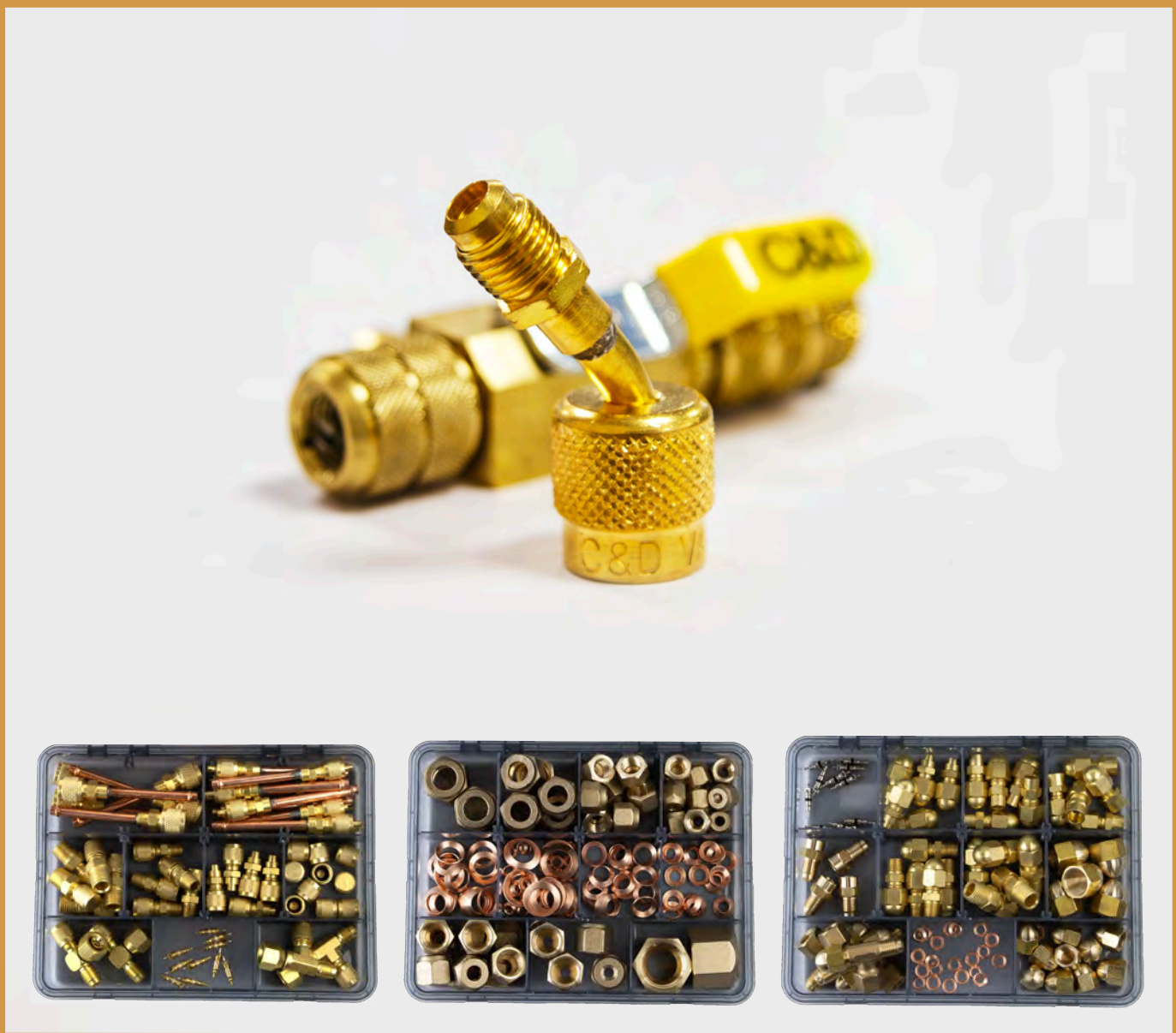

Informazioni corrette al momento della pubblicazione. Non tutti i prodotti sono disponibili in tutte le regioni. Questo documento è stato tradotto utilizzando l'intelligenza artificiale e potrebbe contenere imprecisioni.

UNILITE

Unilite costruisce luci robuste dal 1981. All'epoca la gamma era limitata a poche linee di prodotti. Oggi, dopo più di 43, anni ci sono più di 125 prodotti, tutti con la stessa struttura. DNA. Forte.









Informazioni corrette al momento della pubblicazione. Non tutti i prodotti sono disponibili in tutte le regioni. Questo documento è stato tradotto utilizzando l'intelligenza artificiale e potrebbe contenere imprecisioni.

VETO PRO PAC®
TOOL BAGS THAT WORK

La borsa porta attrezzi più resistente e versatile che possiate mai possedere. Massima capacità di immagazzinamento degli attrezzi: non sarete mai a corto di spazio. Base impermeabile, doppie cuciture, cerniere a spirale in plastica per impieghi gravosi. Cuciture in nylon doppio a resistenza industriale. Anelli a D: Acciaio verniciato a polvere. Bottoni a pressione in zinco/marino. Rivetti in metallo canna di fucile/marino. Trolley, zaini, piani aperti, sacche. Aspen Pumps Group è orgogliosa di fornire queste superbe borse progettate per i tecnici HVAC/R.







Photo credit: Top left clockwise: Veto Pro Pac, BassFilmco/Epic Air, @alstoolchannel.

Scan me for the full range of Veto Bags.**vetopropac.com**

Informazioni corrette al momento della pubblicazione. Non tutti i prodotti sono disponibili in tutte le regioni. Questo documento è stato tradotto utilizzando l'intelligenza artificiale e potrebbe contenere imprecisioni.

BIG FOOT®
SYSTEMS

L'obiettivo di Big Foot Systems continua ad essere quello di "fornire sistemi di supporto per applicazioni edilizie su tetto facili da assemblare". La nostra gamma di prodotti offre soluzioni rapide, semplici, sicure e versatili per il supporto di apparecchiature HVAC/R sul tetto e piattaforme di accesso.

Big Foot Systems definisce lo standard di ogni installazione, soddisfacendo le esigenze di architetti, consulenti, ingegneri e appaltatori. I prodotti Big Foot sono imballati per facilitarne la movimentazione e sono disponibili a livello internazionale attraverso una rete di partner autorizzati.


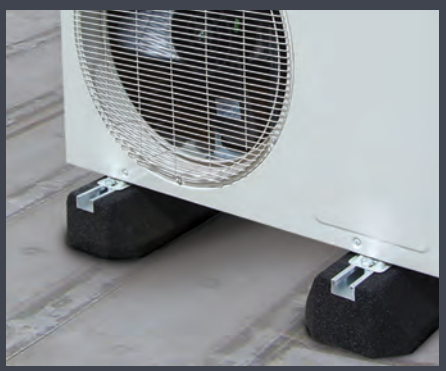





Informazioni corrette al momento della pubblicazione. Non tutti i prodotti sono disponibili in tutte le regioni. Questo documento è stato tradotto utilizzando l'intelligenza artificiale e potrebbe contenere imprecisioni.

Acoustic solutions

Solflex GmbH, progettista e fornitore di soluzioni di isolamento acustico di alta qualità, riduce le emissioni sonore dei vostri impianti di condizionamento, refrigerazione o pompe di calore a livelli sonori irrisori senza limitarne la funzionalità, per soddisfare le condizioni normative e di pianificazione o semplicemente per abbassare i livelli di rumore per voi o per i vostri vicini, abbiamo il prodotto che fa per voi.

Offriamo soluzioni complete: dalle installazioni semplici fino alle soluzioni complesse su misura, e possiamo supportare installatori, grossisti, studi di ingegneria, consulenti e architetti, nonché proprietari di edifici privati e commerciali e operatori di impianti.

Oltre alla riduzione delle emissioni sonore, comprensibile ed efficace, le cappe acustiche offrono anche protezione contro gli agenti atmosferici e i danni meccanici. Gli involucri acustici Solflex hanno i più elevati standard di qualità, sono prodotti in stabilimenti europei, sono testati secondo i più alti standard di qualità e certificati da istituti di prova indipendenti.



Le prestazioni di isolamento acustico delle nostre coperture acustiche sono misurate dal laboratorio Ziehl-Abegg, in conformità alla normativa DIN EN ISO 3744.

Informazioni corrette al momento della pubblicazione. Non tutti i prodotti sono disponibili in tutte le regioni. Questo documento è stato tradotto utilizzando l'intelligenza artificiale e potrebbe contenere imprecisioni.

Note

Informazioni corrette al momento della pubblicazione. Non tutti i prodotti sono disponibili in tutte le regioni. Questo documento è stato tradotto utilizzando l'intelligenza artificiale e potrebbe contenere imprecisioni.

Note

Informazioni corrette al momento della pubblicazione. Non tutti i prodotti sono disponibili in tutte le regioni. Questo documento è stato tradotto utilizzando l'intelligenza artificiale e potrebbe contenere imprecisioni.

Note

Informazioni corrette al momento della pubblicazione. Non tutti i prodotti sono disponibili in tutte le regioni. Questo documento è stato tradotto utilizzando l'intelligenza artificiale e potrebbe contenere imprecisioni.

Note

Informazioni corrette al momento della pubblicazione. Non tutti i prodotti sono disponibili in tutte le regioni. Questo documento è stato tradotto utilizzando l'intelligenza artificiale e potrebbe contenere imprecisioni.

ASPEN PUMPS GROUP

aspenpumps.com/it

ITALIA
Aspen Pumps Italia
Via dell'industria 17,
35030 Bastia di Rovolon (PD) - Italy
Tel: +39 049-9903985

REGNO UNITO
Aspen Pumps Group
Apex Way, Hailsham,
East Sussex BN27 3WA, UK
Tel: +44 (0)1323 848842

GERMANIA
Aspen Pumps Deutschland
Tichauer Weg 30,
40231 Düsseldorf, Germany
Tel: +49 0211 46 79 79

INDIA
Aspen Pumps India
333, 3rd Floor Devika Tower,
6 Nehru Place, Delhi 110019, India
Tel: +44 (0)1323 848842 (UK Office)

SPAGNA
Aspen Pumps Iberia
C/Óptica, 10, 08755 Castellbisbal,
Barcelona, Spain
Tel: +34 93 5458616

FRANCIA
Aspen Pumps France
353, Allée des Vergers,
76360 Barentin, France
Tel: +33 (0)1 78 95 88 82

AUSTRALASIA
Aspen Pumps Asia Pacific Pty Ltd
8 Waddikee Rd, Lonsdale,
SA 5160, Australia
Tel: +61 (0)8 8186 4666

NORD AMERICA
The Malco Group
14080 State Hwy 55 NW | PO Box 400
Annandale, MN 55302-0400 USA
Tel: 1-800-328-3530

A1924 IT 040626